Grupo de 2 pulsadores para persianas 10 A 250V~ sin sistema de enclavamiento Simon 82 Centralizaciones

REF. **75396-69**



INFORMACIÓN BÁSICA

DESCRIPCIÓN

Grupo de dos pulsadores para persianas, de intensidad 10 A y un voltaje de 250 V. Estos pulsadores no tienen sistema de enclavamiento. El producto forma parte de la serie Simon 82 Centralizaciones y dentro de esta pertenece a la gama de productos para el control de persianas de la marca. Se trata de la versión individual, de un solo elemento. Para la instalación de este grupo de pulsadores para el control de persianas Simon se requiere del uso del dispositivo de control. Es posible instalar los pulsadores tanto en superficie como empotrados en pared, en función de las necesidades del usuario. Simon apuesta por el uso de materiales de primera calidad en la fabricación de sus productos, con el objetivo de potenciar la seguridad durante el uso de los mismos. A esto hay que sumar los novedosos diseños de cada uno de los catálogos de la marca, que consiguen productos que aúnan versatilidad, elegancia, modernidad y funcionalidad.

COMPATIBILIDAD

Marcos Simon 82 Centralizaciones

CONTENIDO DEL EMBALAJE

Grupo de 2 pulsadores para persianas y hoja de instrucciones

CLASE ETIM

EC000044

OBSERVACIONES

Su instalación requiere de dispositivo de control.

INFORMACIÓN TÉCNICA

MERCADO DISPONIBLE
CE

SECCIÓN DE CABLE ADMITIDA (MM)
3,3 mm

NÚMERO DE ELEMENTOS POSIBLES
1 elemento

FUNCIÓN INDICADORA
No

TIPO DE MECANISMO
Pivoting

NÚMERO DE MÓDULOS
2 módulos

ALIMENTACIÓN (V~)
230 V~

RANGO DE TEMPERATURA DE ALMACENAMIENTO (ºC)
50 ºC

VERSIÓN
Individual

INSTALACIÓN Y MANTENIMIENTO

INSTALABLE EN CAJA DE EMPOTRAR
Universal

TIPO DE INSTALACIÓN
Apto para superficie y empotrar

TIPO DE CONEXIÓN DE TERMINAL - FUNCIÓN 1
Rápido

NORMATIVA

REGULACIONES
NMX-J-005-ANCE-2005 + NMX-J-508-ANCE-2010

INFORMACIÓN LOGÍSTICA

CÓDIGO EAN UNITARIO
8421053256022

ALTURA EMBALAJE UNITARIO
0.00

ANCHO EMBALAJE UNITARIO
0.00

LONGITUD EMBALAJE UNITARIO
0.00

UNIDAD DE MEDIDA EMBALAJE UNITARIO
MMT

VOLUMEN EMBALAJE UNITARIO
730080.00

UNIDAD DE VOLUMEN EMBALAJE UNITARIO
MMQ

PESO BRUTO EMBALAJE UNITARIO
0.04

PESO NETO DEL PRODUCTO
0.04

UNIDAD DE PESO EMBALAJE UNITARIO
KGM

EAN EMBALAJE
8421053069646

UDS. CONTENIDAS EMBALAJE
5

ALTURA EMBALAJE
54.00

ANCHO EMBALAJE
104.00

LONGITUD EMBALAJE
130.00

UNIDAD DE MEDIDA EMBALAJE
MMT

VOLUMEN EMBALAJE
0.86

UNIDAD DE VOLUMEN EMBALAJE
DMQ

PESO BRUTO EMBALAJE
0.21

PESO NETO EMBALAJE
0.21

UNIDAD DE PESO EMBALAJE
KGM

VISTA FRONTAL E ISOMÉTRICA DEL PRODUCTO

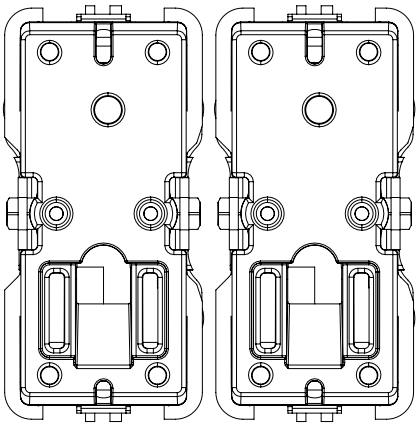

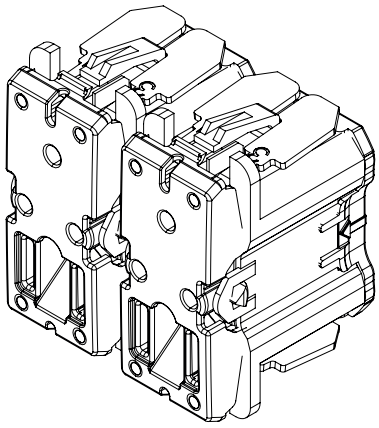

DIAGRAMA DE MONTAJE

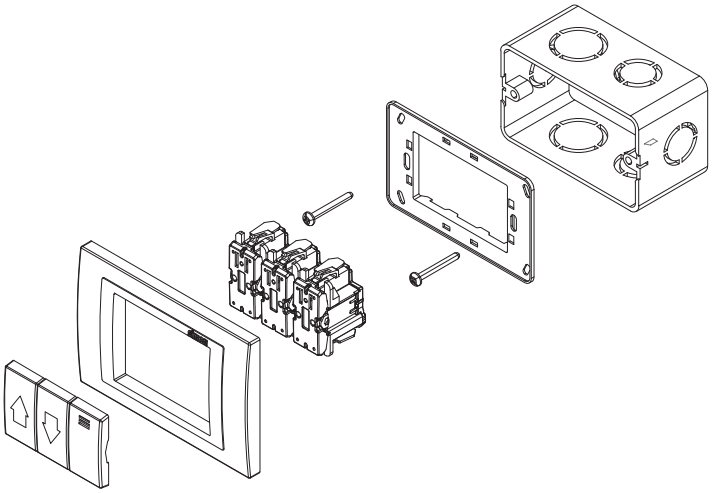

*Placa y chasis NO incluidos

DIAGRAMA DE CONEXIÓN

