Base de enchufe schuko Simon iO 16A 230 V~ con sistema de embornamiento a tornillo oro Simon 270

REF. **21000432-095**

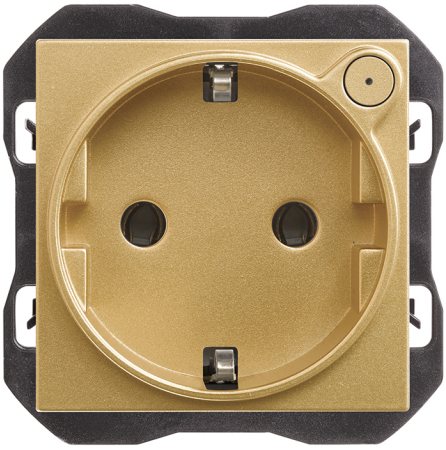

INFORMACIÓN BÁSICA

DESCRIPCIÓN

Descubre el Base de enchufe schuko Simon iO 16A 230 V~ con sistema de embornamiento a tornillo oro Simon 270 de la serie Simon 270. Un producto diseñado para ofrecer funcionalidad, compatibilidad y estilo en instalaciones residenciales y comerciales.

ACABADO

Oro

TIPO DE BALANCÍN

Ancha

MATERIAL

Metal,Plástico

COMPATIBILIDAD

Marcos Simon 270

CONTENIDO DEL EMBALAJE

Mecanismo, tapa y hoja de instrucciones

CLASE ETIM

EC000125

INFORMACIÓN TÉCNICA

MERCADO DISPONIBLE
CE

SECCIÓN DE CABLE ADMITIDA (MM)
1,5...2,5

NÚMERO DE ELEMENTOS POSIBLES
1 elemento

FRECUENCIA
50 Hz

INTENSIDAD (A)
16 A

PROTOCOLO DE CONECTIVIDAD
Wifi

NÚMERO DE INTERRUPTORES
1

CLASIFICACIÓN IP
IP20

MANTENIMIENTO
Limpiar con un paño suave y seco. No utilizar paños y/o limpiadores abrasivos que contengan cloro.

TIPO DE MECANISMO
Socket

RANGO DE TEMPERATURA DE FUNCIONAMIENTO (ºC)
0 - 35ºC

ALIMENTACIÓN (V~)
230 V~

RAL
1036

RANGO DE TEMPERATURA DE ALMACENAMIENTO (ºC)
-25 - 50 ºC

TENSIÓN (V~)
230 V~

INSTALACIÓN Y MANTENIMIENTO

DESNUDADO DE CABLE NECESARIO (MM)
10

INSTALABLE EN CAJA DE EMPOTRAR
Universal

DIRECCIÓN DE INSTALACIÓN
Horizontal,Vertical

TIPO DE INSTALACIÓN
Apto para empotrar

TIPO DE CONEXIÓN DE TERMINAL - FUNCIÓN 1
A tornillo

NORMATIVA

GARANTÍA
3 años

REGULACIONES
Directive 2014/53/UE RED|Dir. 2011/65/UE RoHS + post. mod.|IEC 60884-1 Ed 3.2 |EN 50428:2005 + A1:2007 + A2:2009|UNE 20315-1-1:2017| ETSI EN 300328 V2.2.2|UNE 20315-1-2:2017 EN |IEC 63000:2018|DS 60884-2-D1:2023

INFORMACIÓN LOGÍSTICA

CÓDIGO EAN UNITARIO
8421053281819

ALTURA EMBALAJE UNITARIO
0.00

ANCHO EMBALAJE UNITARIO
0.00

LONGITUD EMBALAJE UNITARIO
0.00

VOLUMEN EMBALAJE UNITARIO
0.00

PESO BRUTO EMBALAJE UNITARIO
0.09

PESO NETO DEL PRODUCTO
0.09

UNIDAD DE PESO EMBALAJE UNITARIO
KGM

EAN EMBALAJE
8421053281819

UDS. CONTENIDAS EMBALAJE
1

ALTURA EMBALAJE
80.00

ANCHO EMBALAJE
55.00

LONGITUD EMBALAJE
55.00

UNIDAD DE MEDIDA EMBALAJE
MMT

VOLUMEN EMBALAJE
242000.00

UNIDAD DE VOLUMEN EMBALAJE
MMQ

PESO BRUTO EMBALAJE
0.00

PESO NETO EMBALAJE
0.09

UNIDAD DE PESO EMBALAJE
KGM

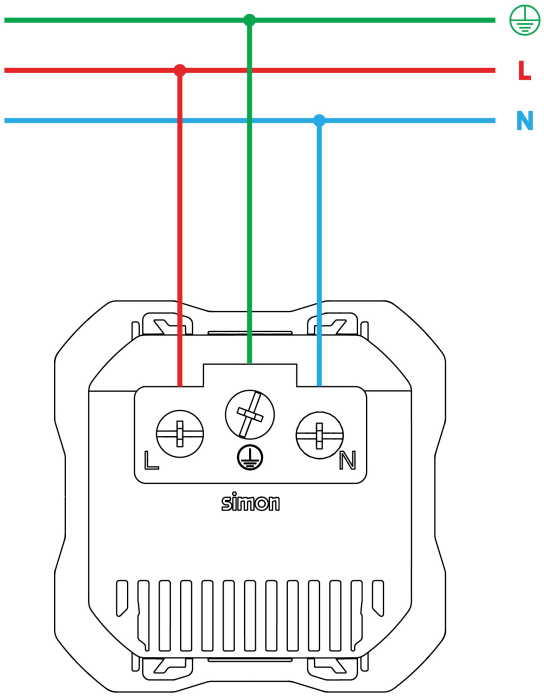

Para información más detallada consultar la hoja de instrucciones
For more detailed information check the instruction sheet