Toma de señal modular R-TV+SAT única Simon 100

REF. **10000466-039**

INFORMACIÓN BÁSICA

DESCRIPCIÓN

Dentro de la serie Simon 100 encontramos la Toma de señal modular para R-TV y SAT de tipo final. El producto es apto para empotrar y cumple con el reglamento vigente. Dispone de sistema de embornamiento de tornillo y es compatible con TDT. Por su diseño, la instalación puede realizarse de manera ágil y sencilla, permitiendo que se reduzcan considerablemente los tiempos.

CONTENIDO DEL EMBALAJE

Toma R-TV+SAT y hoja de instrucciones

CLASE ETIM

EC000439

OBSERVACIONES

Toma de TV vía satélite

INFORMACIÓN TÉCNICA

MERCADO DISPONIBLE
CE

REVISIÓN
R/TV+SAT

TIPO DE CONECTOR
R-TV+SAT

NÚMERO DE ELEMENTOS POSIBLES
Medio elemento

FORMATO
R/TV,SAT

CLASIFICACIÓN IP
IP20

TIPO DE MECANISMO
Toma de TV

RANGO DE TEMPERATURA DE FUNCIONAMIENTO (ºC)
5 - 40 ºC

RANGO DE TEMPERATURA DE ALMACENAMIENTO (ºC)
-25 - 50 ºC

VERSIÓN
Individual

INSTALACIÓN Y MANTENIMIENTO

INSTALABLE EN CAJA DE EMPOTRAR
Universal

DIRECCIÓN DE INSTALACIÓN
Horizontal,Vertical

TIPO DE INSTALACIÓN
Apto para empotrar

TIPO DE CONEXIÓN DE TERMINAL - FUNCIÓN 1
A tornillo

NORMATIVA

REGULACIONES
Directive 2014/30/UE EMC + Directive 2011/65/UE RoHS + EN 50083-2:2012 + EN IEC 63000:2018

INFORMACIÓN LOGÍSTICA

ALTURA EMBALAJE UNITARIO
0.00

ANCHO EMBALAJE UNITARIO
0.00

LONGITUD EMBALAJE UNITARIO
0.00

VOLUMEN EMBALAJE UNITARIO
0.00

PESO BRUTO EMBALAJE UNITARIO
0.05

PESO NETO DEL PRODUCTO
0.05

UNIDAD DE PESO EMBALAJE UNITARIO
KGM

EAN EMBALAJE
8421053145760

UDS. CONTENIDAS EMBALAJE
5

ALTURA EMBALAJE
40.00

ANCHO EMBALAJE
70.00

LONGITUD EMBALAJE
195.00

UNIDAD DE MEDIDA EMBALAJE
MMT

VOLUMEN EMBALAJE
546000.00

UNIDAD DE VOLUMEN EMBALAJE
MMQ

PESO BRUTO EMBALAJE
0.27

PESO NETO EMBALAJE
0.27

UNIDAD DE PESO EMBALAJE
KGM

INTERMEDIA
10000467-039

FINAL
10000468-039

UNICA
10000466-039

En Serie/Cascada

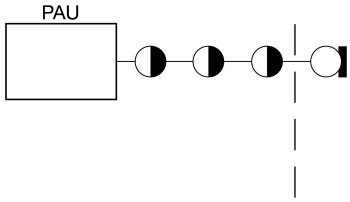

En Estrella

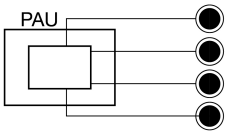

1

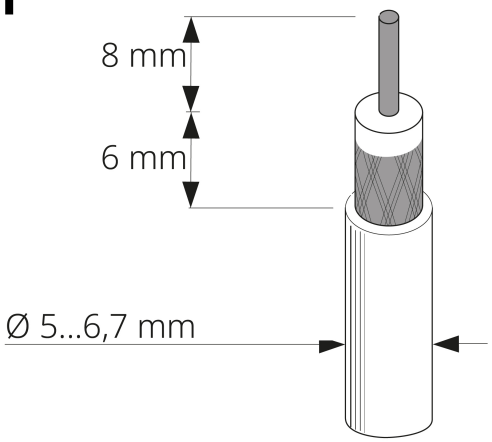

2

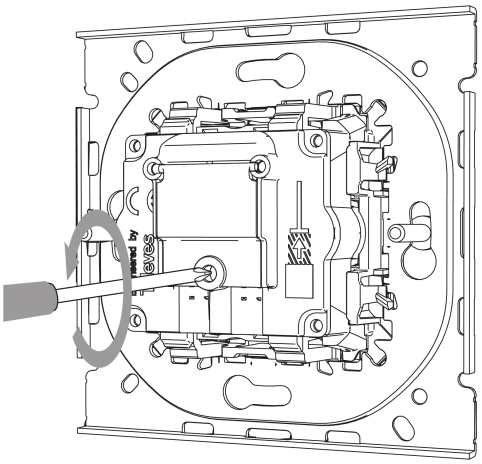

3

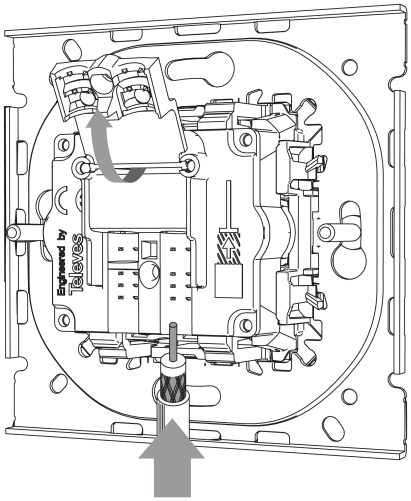

4

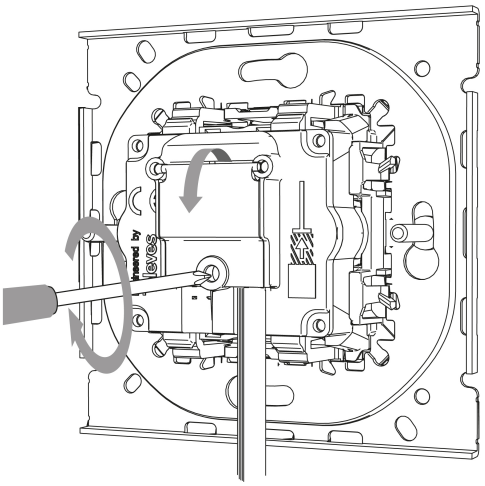

Para información más detallada consultar la hoja de instrucciones
For more detailed information check the instruction sheet