Plaque pour thermostat de chauffage en aluminium Simon 82

RÉF. **82505-33**

INFORMATION DE BASE

FINITION
Aluminium

MATÉRIAU
Plastique

CLASSE ETIM
EC000011

SYMBOLE

INFORMATION TECHNIQUE

FONCTION INDICATEUR
Oui

CLASSIFICATION IP
IP20

MAINTENANCE
Nettoyez avec un chiffon doux et sec. N'utilisez pas de chiffons abrasifs et/ou de détergents contenant du chlore.

INSTALLATION ET MAINTENANCE

SENS D'INSTALLATION
Horizontal, Vertical

RÉGLEMENTATION

RÉGLEMENTATIONS
Dir. 2014/35/UE LVD|Dir. 2014/30/UE EMC|Dir. 2011/65/UE RoHS + post. mod.|EN 60730-2-9:2010|EN IEC 63000:2018

INFORMATION LOGISTIQUE

CODE EAN UNITAIRE
8421053259962

HAUTEUR EMBALLAGE UNITAIRE
0.00

LARGEUR EMBALLAGE UNITAIRE
0.00

LONGUEUR EMBALLAGE UNITAIRE
0.00

UNITÉ DE MESURE EMBALLAGE UNITAIRE
MMT

VOLUME EMBALLAGE UNITAIRE
1504126.00

UNITÉ DE VOLUME EMBALLAGE UNITAIRE
MMQ

POIDS BRUT EMBALLAGE UNITAIRE
0.02

POIDS NET DU PRODUIT
0.02

UNITÉ DE POIDS EMBALLAGE UNITAIRE
KGM

EAN EMBALLAGE
8421053060711

UNIT. CONTENUES EMBALLAGE
5

HAUTEUR EMBALLAGE
81.00

LARGEUR EMBALLAGE
82.00

LONGUEUR EMBALLAGE
90.00

UNITÉ DE MESURE EMBALLAGE
MMT

VOLUME EMBALLAGE
597780.00

UNITÉ DE VOLUME EMBALLAGE
MMQ

POIDS BRUT EMBALLAGE
0.10

POIDS NET EMBALLAGE
0.10

UNITÉ DE POIDS EMBALLAGE
KGM

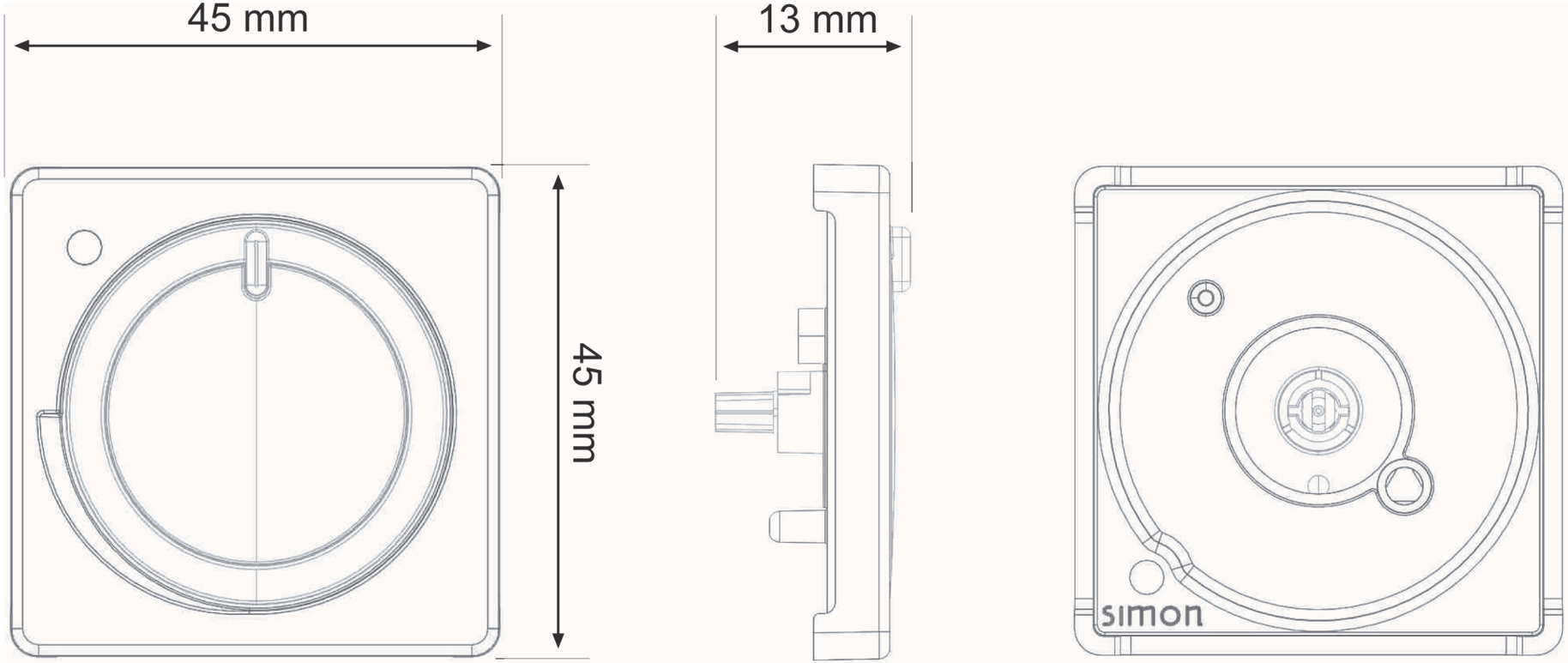
45 mm
45 mm
13 mm
simon