simon

Chargeur USB 1 module 2.1A 5V~ cava Simon 82

RÉF. **8201097-064**

INFORMATION DE BASE

FINITION
Champagne

INFORMATION TECHNIQUE

FONCTION INDICATEUR
Non

MAINTENANCE
Nettoyez avec un chiffon doux et sec. N'utilisez pas de chiffons abrasifs et/ou de nettoyants contenant du chlore.

INTENSITÉ USB (A)
2,1 A

TENSION USB (V~)
5 V~

simon

INSTALLATION ET MAINTENANCE

DÉNUDAGE DE CÂBLE NÉCESSAIRE (MM)
11

SENS D'INSTALLATION
Horizontal, Vertical

TYPE DE CONNEXION DE BORNE - FONCTION 1
À vis

INFORMATION LOGISTIQUE

CODE EAN UNITAIRE
8421053198896

HAUTEUR EMBALLAGE UNITAIRE
23.00

LARGEUR EMBALLAGE UNITAIRE
43.50

LONGUEUR EMBALLAGE UNITAIRE
54.80

UNITÉ DE MESURE EMBALLAGE UNITAIRE
MMT

VOLUME EMBALLAGE UNITAIRE
0.06

UNITÉ DE VOLUME EMBALLAGE UNITAIRE
DMQ

POIDS BRUT EMBALLAGE UNITAIRE
0.04

POIDS NET DU PRODUIT
0.04

UNITÉ DE POIDS EMBALLAGE UNITAIRE
KGM

EAN EMBALLAGE
8421053198896

UNIT. CONTENUES EMBALLAGE
1

HAUTEUR EMBALLAGE
55.00

LARGEUR EMBALLAGE
65.00

LONGUEUR EMBALLAGE
65.00

UNITÉ DE MESURE EMBALLAGE
MMT

VOLUME EMBALLAGE
232375.00

UNITÉ DE VOLUME EMBALLAGE
MMQ

POIDS BRUT EMBALLAGE
0.05

POIDS NET EMBALLAGE
0.04

UNITÉ DE POIDS EMBALLAGE
KGM

VISTA FRONTAL E ISOMÉTRICA DEL PRODUCTO

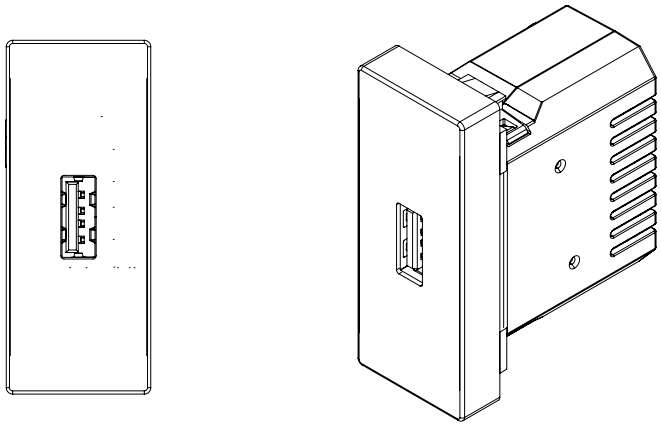

DIAGRAMA DE MONTAJE

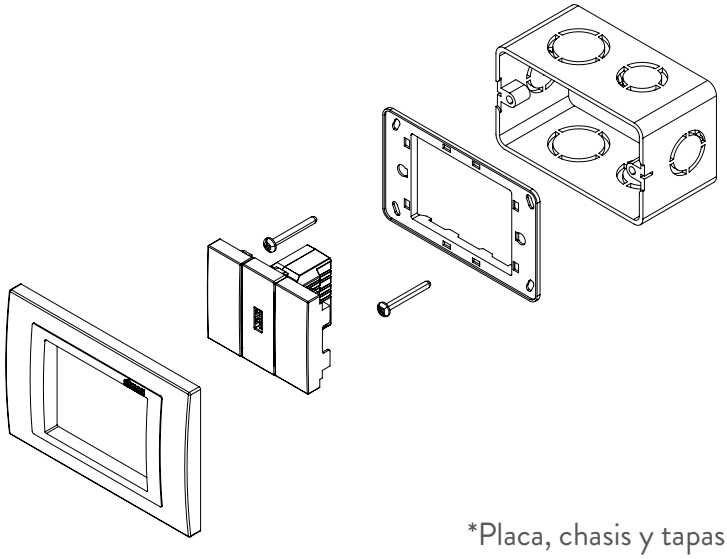

*Placa, chasis y tapas ciegas NO incluidos
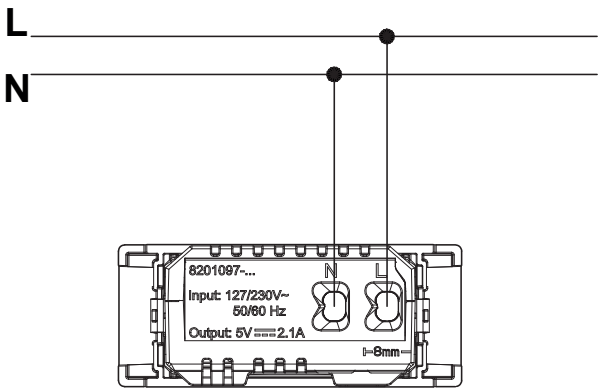
DIAGRAMA DE CONEXIÓN