# Régulateur 250V coupure de phase 2 fils pour LED Simon 75

RÉF. **7502313-039**

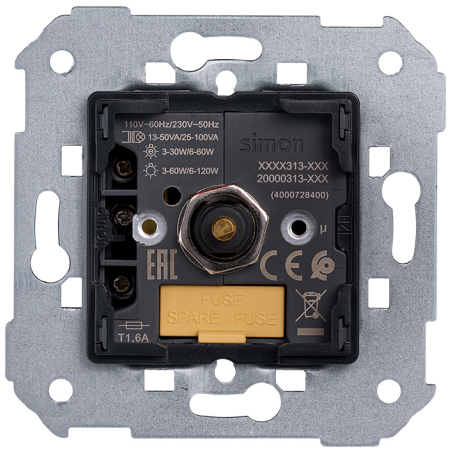

## INFORMATION DE BASE

### DESCRIPTION

Régulateur 250V coupure de phase 2 fils pour LED Simon 75 – Série Simon 360. Le variateur LED 250V à coupure de phase Simon 75 est un variateur rotatif 2 fils conçu pour le contrôle et le réglage de l'intensité lumineuse des lampes LED variables et des charges compatibles. Fonctionnant sans neutre, ce régulateur à coupure de phase permet de remplacer directement un interrupteur existant, ce qui en fait la solution idéale pour les rénovations et les installations dépourvues de conducteur neutre. Avec une tension nominale de 250 V~ 50 Hz, ce régulateur électronique admet une plage de charge indicative de 6 à 120 W en LED et de 25 à 100 VA pour les lampes halogènes avec transformateur électronique, selon le type de charge installée. Il intègre un potentiomètre permettant de régler le niveau minimum de variation, afin d'éliminer le scintillement et de garantir une régulation stable et progressive des lampes LED. Sa commande rotative permet un réglage précis du niveau d'éclairage, améliorant le confort visuel et favorisant les économies d'énergie dans les logements, hôtels, bureaux et locaux commerciaux. Le variateur d'intensité pour LED Simon 75 dispose d'un système de raccordement à bornes à vis et admet une section de conducteur de 1,5 à 2,5 $mm^2$, garantissant une connexion sûre et stable. Il est conçu pour une installation encastrée ou en saillie dans une boîte universelle, occupant 1 élément, en position horizontale ou verticale. Il présente un indice de protection IP20 et une plage de température de fonctionnement de 5 à 35 °C. Fabriqué conformément à la norme EN 60669-2-1 et aux directives LVD, EMC et RoHS. L'installation de deux régulateurs électroniques sur le même circuit n'est pas autorisée. Ce variateur LED 2 fils 250V est compatible esthétiquement et mécaniquement avec les plaques des séries Simon 27, Simon 31, Simon 75, Simon 82, Simon 82 Concept, Simon 82 Detail et Simon 82 Nature, s'intégrant parfaitement dans les projets de rénovation électrique nécessitant un variateur de lumière pour LED fiable, précis et facile à installer.

### MATÉRIAU

Métal,Plastique

### COMPATIBILITÉ

Marcos Simon 27, Simon 31, Simon 75, Simon 82 Concept, Simon 82 Détail, Simon 82 Nature, Simon 82 Concept et Simon 82.

### COMPATIBLE AVEC INTERRUPTEUR MÉCANIQUE 2 VOIES/CROISÉ

Oui

### COMPATIBLE AVEC LAMPES INCANDESCENTES ET HALOGÈNES 230V (W)

6-120 W

### COMPATIBLE AVEC BOUTON-POUSSOIR MÉCANIQUE

Non

### COMPATIBLE AVEC INTERRUPTEUR MÉCANIQUE

Non

### CLASSE ETIM

EC000025

### REMARQUES

Dans un même circuit, il n'est pas possible de connecter deux régulateurs électroniques de tension. Il dispose d'un potentiomètre pour le réglage du niveau minimum de régulation des lampes.

## INFORMATION TECHNIQUE

### FONCTION ACOUSTIQUE
Non

### COMPATIBLE AVEC AUXILIAIRE ÉLECTRONIQUE
Non

### COMPATIBLE AVEC DES LAMPES FLUORESCENTES AVEC BALLAST ÉLECTRONIQUE DIMMABLE 1-10V
Non

### FRÉQUENCE
50 Hz

### FONCTION INDICATEUR
Non

### CLASSIFICATION IP
IP20

### CONNECTABLE
Non

### PUISSANCE MAXIMALE (W)
60

### MONOBLOC
Oui

### TENSION NOMINALE (V~)
230 V~

### ALIMENTATION (V~)
230 V~

### DIMENSION D'ENCASTREMENT (MM)
45

### TENSION (V~)
230 V~

## INSTALLATION ET MAINTENANCE

### DÉNUDAGE DE CÂBLE NÉCESSAIRE (MM)
7

### GRIFFE
Simon 27

### RETRAIT DU COUVERCLE
Avec outil seulement

### SENS D'INSTALLATION
Horizontal, Vertical

### TYPE DE CONNEXION DE BORNE - FONCTION 1
À vis

## RÉGLEMENTATION

### RÉGLEMENTATIONS
Dir. 2014/35/UE LVD|Dir. 2014/30/UE EMC|Dir. 2011/65/UE RoHS + post. mod.|EN 60669-2-1:2004|EN 60669-2-1:2004 A1:2009|EN 60669-2-1:2004 A12:2010|EN IEC 63000:2018

# INFORMATION LOGISTIQUE

CODE EAN UNITAIRE
8421053284636

HAUTEUR EMBALLAGE UNITAIRE
0.00

LARGEUR EMBALLAGE UNITAIRE
0.00

LONGUEUR EMBALLAGE UNITAIRE
0.00

VOLUME EMBALLAGE UNITAIRE
0.00

POIDS BRUT EMBALLAGE UNITAIRE
0.13

POIDS NET DU PRODUIT
0.13

UNITÉ DE POIDS EMBALLAGE UNITAIRE
KGM

EAN EMBALLAGE
8421053284636

UNIT. CONTENUES EMBALLAGE
1

HAUTEUR EMBALLAGE
57.00

LARGEUR EMBALLAGE
76.00

LONGUEUR EMBALLAGE
76.00

UNITÉ DE MESURE EMBALLAGE
MMT

VOLUME EMBALLAGE
329232.00

UNITÉ DE VOLUME EMBALLAGE
MMQ

POIDS BRUT EMBALLAGE
0.00

POIDS NET EMBALLAGE
0.13

UNITÉ DE POIDS EMBALLAGE
KGM

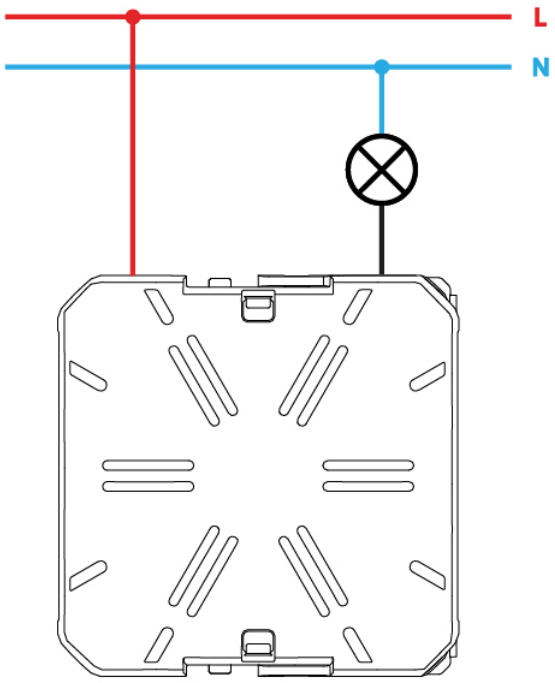
L
N

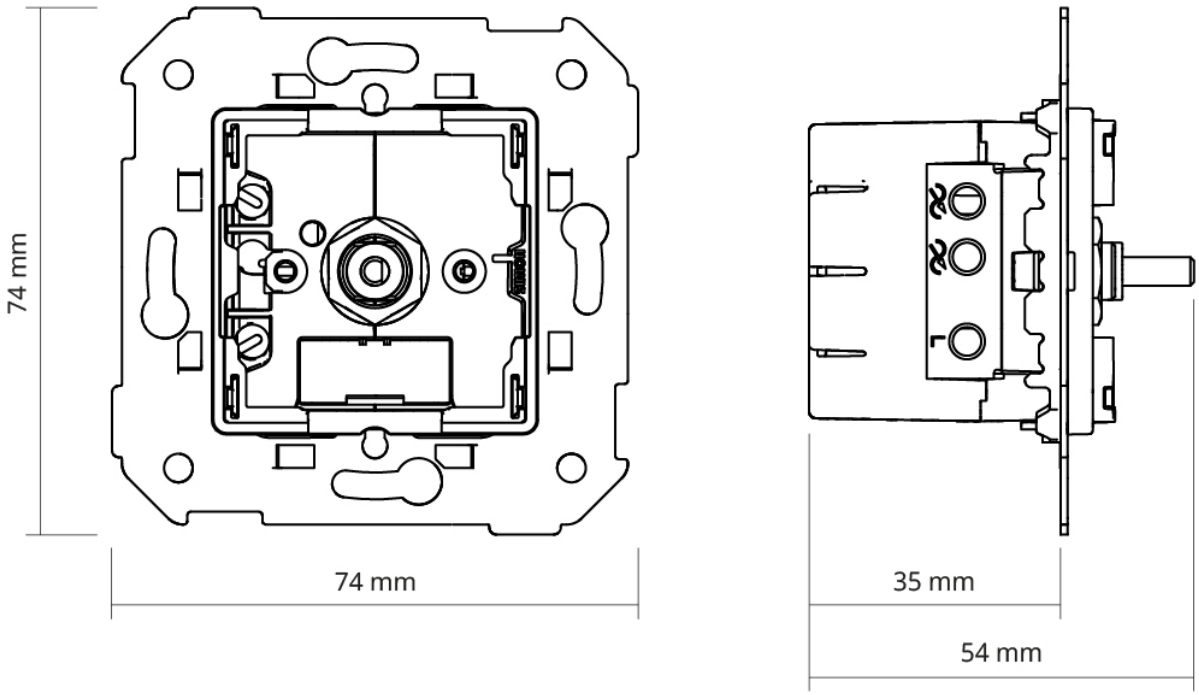
74 mm
74 mm
2
2
L
35 mm
54 mm