# Led indicador de estado para base de enchufe doble Simon 500 Cima

REF. **50000802-039**



## INFORMACIÓN BÁSICA

### DESCRIPCIÓN

Led indicador de estado para base de enchufe doble de la serie Simon 500 Cima. Una serie en la que destaca su adaptabilidad a las nuevas tendencias en decoración. Sus dimensiones son de 23 x 9 x 20 mm y está fabricado con componentes metálicos con aislamiento termoplástico autoextinguible y libre de halógenos que garantizan la no propagación de llama en caso de incendio y la baja toxicidad en caso de emisión de humos. Tiene un acabado detallado de grafito y es compatible con las bases de enchufe doble y con formato scuko de Simon 500 Cimo. Requiere combinarlo con la tapa para bases de enchufe dobles con visor. Y también es apto para combinar en bases de enchufe dobles instaladas en superficie o empotrar Para limpiarlo, hay que tener muy en cuenta, que se deberá de hacer siempre con un paño suave y seco, nunca utilizando paños o limpiadores abrasivos que contengan cloro, ya que puede dañar la pieza.

### ACABADO

Grafito

### MATERIAL

Varios

### COMPATIBILIDAD

Bases de enchufe dobles schuko Simon 500 Cima

### CONTENIDO DEL EMBALAJE

Led indicador de estado para base de enchufe doble Simon 500 Cima y manual de instalación

### CLASE ETIM

EC002649

### OBSERVACIONES

Esta referencia sólo es compatible con las bases de enchufe dobles y con formato schuko de Simon 500 Cima. Requiere combinarlo con la tapa para bases de enchufe dobles con visor.

## INFORMACIÓN TÉCNICA

### MERCADO DISPONIBLE

CE

### TEMP MÁX DURANTE TRABAJOS DE CONSTRUCCIÓN (°C)

+60° C en instalación en pared de superficie y +90° C en instalación empotrada en pared

### FUNCIÓN INDICADORA

Sí

### CLASIFICACIÓN IP

IP20

### DISPONIBILIDAD DE KIT

Sí

### INDICADOR DE CONSUMO LED (MA)

0.55

### MANTENIMIENTO

Limpiar con un paño suave y seco. No utilizar paños y/o limpiadores abrasivos que contengan cloro.

### RANGO DE TEMPERATURA DURANTE LA INSTALACIÓN (°C)

-5 a +60° C

### VERSIÓN

2 elementos

## INSTALACIÓN Y MANTENIMIENTO

### TIPO DE FIJACIÓN
Mediante clipaje directo en el alojamiento de la base de enchufe doble con formato schuko destinado para tal fin (no requiere el uso de herramientas para su fijación)

### DIRECCIÓN DE INSTALACIÓN
Vertical

### TIPO DE INSTALACIÓN
Apto para combinar en bases de enchufe dobles instaladas en superficie o empotrar

## NORMATIVA

### REGULACIONES
UNE 20.315 / EN 60.998-2-3

## INFORMACIÓN LOGÍSTICA

### ALTURA EMBALAJE UNITARIO
0.00

### ANCHO EMBALAJE UNITARIO
0.00

### LONGITUD EMBALAJE UNITARIO
0.00

### VOLUMEN EMBALAJE UNITARIO
0.00

### PESO BRUTO EMBALAJE UNITARIO
0.01

### PESO NETO DEL PRODUCTO
0.01

### UNIDAD DE PESO EMBALAJE UNITARIO
KGM

### EAN EMBALAJE
8421053093689

### UDS. CONTENIDAS EMBALAJE
10

### ALTURA EMBALAJE
92.00

### ANCHO EMBALAJE
92.00

### LONGITUD EMBALAJE
110.00

### UNIDAD DE MEDIDA EMBALAJE
MMT

### VOLUMEN EMBALAJE
0.68

### UNIDAD DE VOLUMEN EMBALAJE
DMQ

### PESO BRUTO EMBALAJE
0.00

### PESO NETO EMBALAJE
0.11

### UNIDAD DE PESO EMBALAJE
KGM

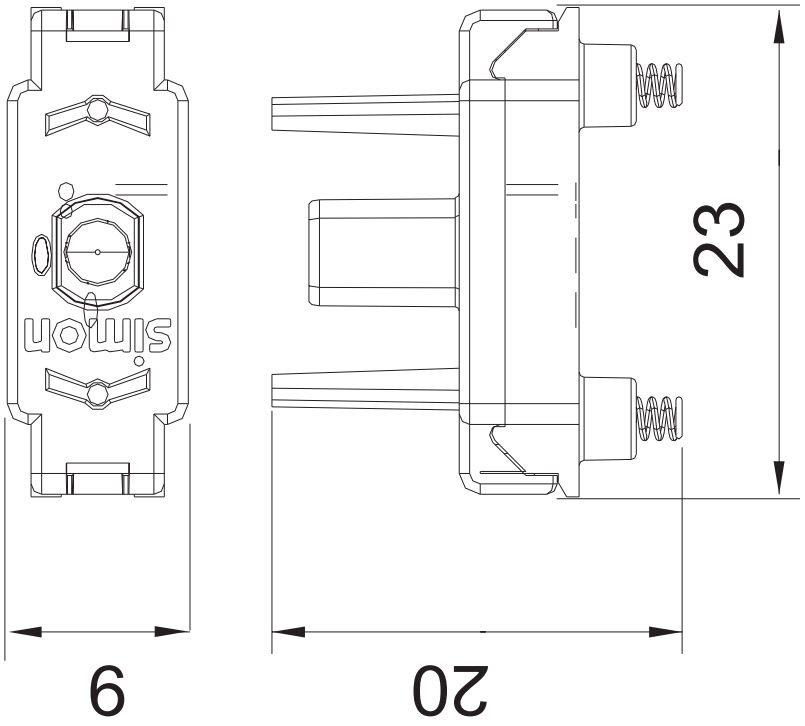
simon
23
9
20