simon

# Перекрестный выключатель (с 3-х мест) узкий 10AX 250В~ белого цвета с безвинтовым подключением Simon 27

РЕФ. **27251-64**

## ОСНОВНАЯ ИНФОРМАЦИЯ

### ОТДЕЛКА

Белый

### СОВМЕСТИМОСТЬ

Рамки Simon 27 Play, Simon 27 Neos, Simon 27 Scudo, Simon 27 Centralizaciones и Simon 44 Aqua

### СОДЕРЖИМОЕ УПАКОВКИ

Выключатель с клавишей

### КЛАСС ETIM

EC001590

### ЗАМЕЧАНИЯ

Рекомендуется устанавливать в рамки белого цвета

simon

simon

## ТЕХНИЧЕСКАЯ ИНФОРМАЦИЯ

### ДОСТУПНО НА РЫНКЕ
EAC

### ДОПУСТИМОЕ СЕЧЕНИЕ КАБЕЛЯ (ММ)
от 0,5 до 1,5 мм

### КОЛИЧЕСТВО ВОЗМОЖНЫХ ЭЛЕМЕНТОВ
1 модуль

### ФУНКЦИЯ ИНДИКАТОРА
Нет

### ИНТЕНСИВНОСТЬ (А)
10 AX

### КЛАСС ЗАЩИТЫ IP
IP21

### ОБСЛУЖИВАНИЕ
Протирать мягкой сухой тканью, не использовать абразивные ткани и/или чистящие средства с содержанием хлора

### ТИП МЕХАНИЗМА
Перекидной выключатель

### КОЛИЧЕСТВО МОДУЛЕЙ
1 модуль

### НОМИНАЛЬНОЕ НАПРЯЖЕНИЕ (V~)
250 В~

### ДИАПАЗОН РАБОЧЕЙ ТЕМПЕРАТУРЫ (°C)
5 - 40 °C

### ДИАПАЗОН ТЕМПЕРАТУРЫ ХРАНЕНИЯ (°C)
-25 - 50 °C

### ВЕРСИЯ
Одиночное

## УСТАНОВКА И ОБСЛУЖИВАНИЕ

### НЕОБХОДИМАЯ ЗАЧИСТКА КАБЕЛЯ (ММ)
11

### КОГОТЬ
Simon 27

### УСТАНАВЛИВАЕМЫЙ В ЗАПОДЛИЦО МОНТАЖНЫЙ КОРОБ
Универсальный и Специальный

### НАПРАВЛЕНИЕ УСТАНОВКИ
Горизонтальный, вертикальный

### ТИП УСТАНОВКИ
Встраиваемый монтаж и накладной монтаж с подъемной коробкой

### ТИП СОЕДИНЕНИЯ ТЕРМИНАЛА - ФУНКЦИЯ 1
Быстрозажимный

## НОРМАТИВЫ

### РЕГУЛЯЦИИ
Сертификат соответствия, Декларация EAC

simon

## ЛОГИСТИЧЕСКАЯ ИНФОРМАЦИЯ

УНИКАЛЬНЫЙ КОД EAN
8421053251928

ВЫСОТА ИНДИВИДУАЛЬНОЙ УПАКОВКИ
22.60

ШИРИНА ИНДИВИДУАЛЬНОЙ УПАКОВКИ
38.10

ДЛИНА ИНДИВИДУАЛЬНОЙ УПАКОВКИ
45.50

ЕДИНИЦА ИЗМЕРЕНИЯ ИНДИВИДУАЛЬНОЙ УПАКОВКИ
MMT

ОБЪЕМ ИНДИВИДУАЛЬНОЙ УПАКОВКИ
0.04

ЕДИНИЦА ОБЪЕМА ИНДИВИДУАЛЬНОЙ УПАКОВКИ
MMQ

БРУТТО-ВЕС ИНДИВИДУАЛЬНОЙ УПАКОВКИ
0.03

МАССА НЕТТО ПРОДУКТА
0.03

ЕДИНИЦА ВЕСА ИНДИВИДУАЛЬНОЙ УПАКОВКИ
KGM

EAN УПАКОВКИ
8421053035566

ЕД. СОДЕРЖИТСЯ В УПАКОВКЕ
20

ВЫСОТА УПАКОВКИ
53.00

ШИРИНА УПАКОВКИ
105.00

ДЛИНА УПАКОВКИ
220.00

ЕДИНИЦА ИЗМЕРЕНИЯ УПАКОВКИ
MMT

ОБЪЕМ УПАКОВКИ
1.22

ЕДИНИЦА ОБЪЕМА УПАКОВКИ
DMQ

БРУТТО-ВЕС УПАКОВКИ
0.60

НЕТТО-ВЕС УПАКОВКИ
0.56

ЕДИНИЦА ВЕСА УПАКОВКИ
KGM

# MECANISMOS SIMON 27, 28 Y 44

## Mecanismos básicos / Basic switches

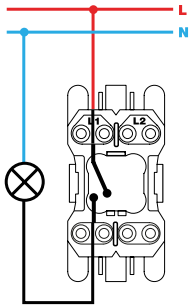


Interruptor unipolar / Single-pole switch
XX00101-XX

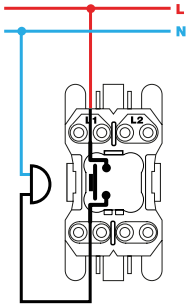


Pulsador / Push button switch
XX00150-XX

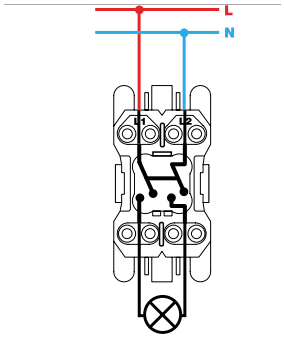


Interruptor bipolar / Double pole switch
XX00133-XX

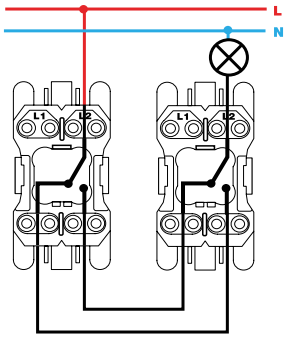


Conmutador / 2-way switch
XX00201-XX

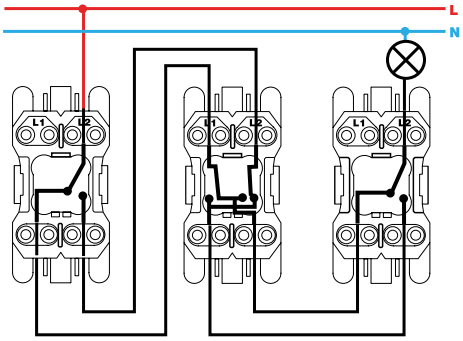


Conmutador cruce / Intermediate switch
XX00251-XX

## Mecanismos con piloto / Pilot switches

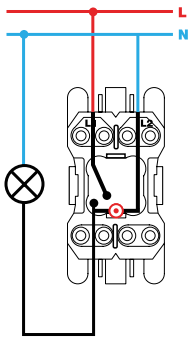


Interruptor unipolar / Single-pole switch
XX00102-XX

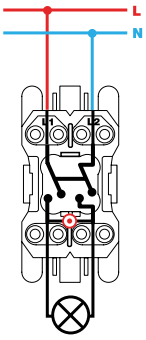


Interruptor bipolar / Double pole switch
XX00134-XX

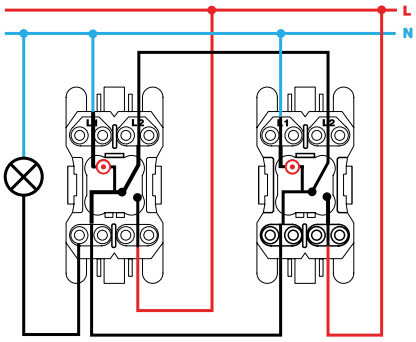


Conmutador / 2-way switch
XX00202-XX

## Mecanismos con luminoso / Switches with light

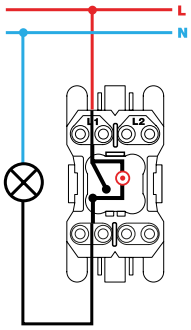


Interruptor unipolar / Single-pole switch
XX00104-XX

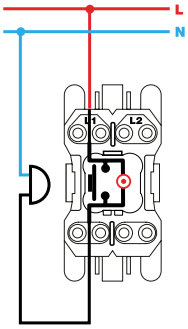


Pulsador / Push button switch
XX00160-XX

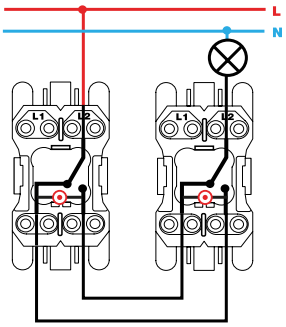


Conmutador / 2-way switch
XX2700204-XX

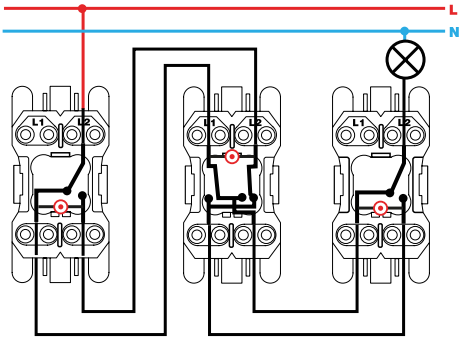


Conmutador cruce / Intermediate switch
XX2700254-XX

## VISTA FRONTAL E ISOMÉTRICA DEL PRODUCTO

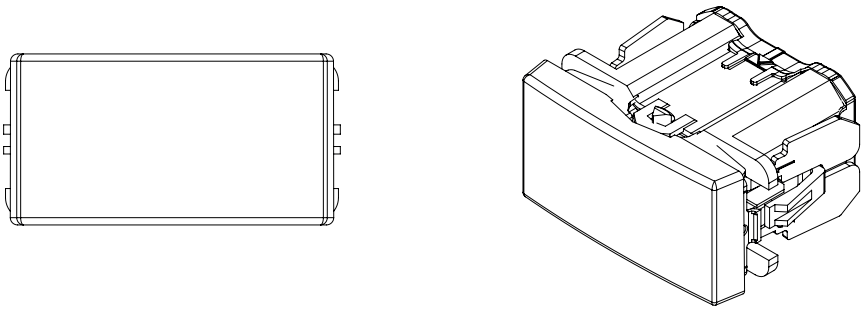

## DIAGRAMA DE MONTAJE

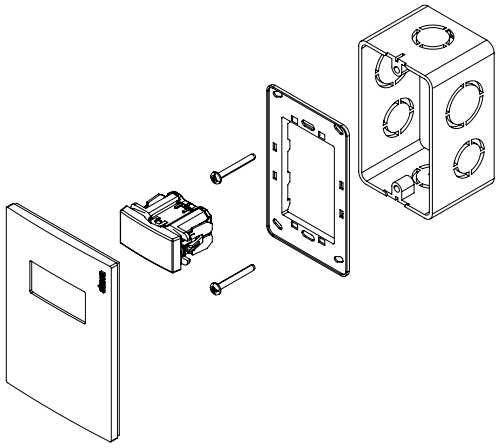

*Placa y chasis NO incluidos
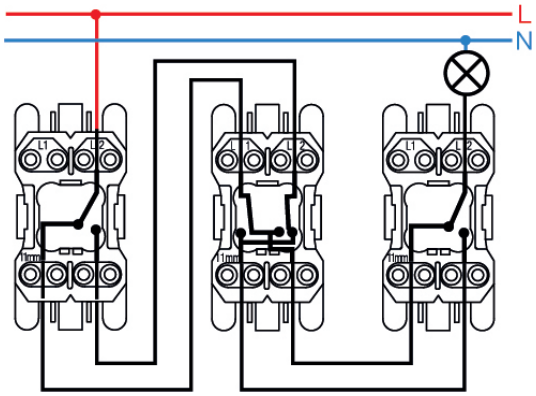
## DIAGRAMA DE CONEXIÓN