# Comutador 10 AX 250 V~ de meio-elemento com sistema de ligação rápida de bornes branco Simon 27 Play

REF. **27201-64**

simon

## INFORMAÇÃO BÁSICA

### DESCRIÇÃO

A série Simon 27 Play oferece uma solução para cada sistema elétrico com produtos fabricados com componentes metálicos com isolamento sem halogéneos e embelezador termoestáveis que oferecer uma grande resistência ao uso e à passagem do tempo. O Comutador 10 AX 250V~ de meio-elemento com sistema ligação rápida de bornes é o bom exemplo disso. Com funcionamento basculante, conta com a possibilidade de substituir o acabamento da tecla fornecido entre as cinco cores adicionais disponíveis. Adequado para superfície e encastrar, esta peça admite uma secção de cabo de 1,5 a 2,5 mm. Suas medidas são 22,5x45 mm e destaca a facilidade para limpar sua estrutura para evitar que sua estrutura se deteriore, além de estar desenhado para suportar altas temperaturas. Os mecanismos de comutador instalam-se quando um ponto de luz se aciona desde vários lugares. Seu preço é sua outra grande vantagem.

### ACABAMENTO

Branco

### COMPATIBILIDADE

Espelhos Simon 27 Play, Simon 27 Neos, Simon 27 Scudo, Simon 27, Simon 27 Centralizações e Simon 44 Aqua

### CONTEÚDO DA EMBALAGEM

Mecanismo com tecla

### CLASSE ETIM

EC001590

### OBSERVAÇÕES

Possibilidade de substituir o acabamento da tecla fornecido. 5 acabamentos adicionais disponíveis.

## INFORMAÇÃO TÉCNICA

### DISPONÍVEL NO MERCADO

CE

### SECÇÃO DE CABO PERMITIDA (MM)

De 1,5 a 2,5 mm

### NÚMERO DE ELEMENTOS POSSÍVEIS

Meio-elemento

### FUNÇÃO INDICADORA

Não

### INTENSIDADE (A)

10 AX

### CLASSIFICAÇÃO IP

IP21

### MANUTENÇÃO

Limpar com um pano suave e seco. Não utilizar panos e/ou detergentes abrasivos que contenham cloro.

### TIPO DE MECANISMO

Pivoting

### TENSÃO NOMINAL (V~)

250 V~

### FAIXA DE TEMPERATURA DE OPERAÇÃO (ºC)

5 - 40 ºC

### FAIXA DE TEMPERATURA DE ARMAZENAMENTO (ºC)

-25 - 50 ºC

### VERSÃO

Individual

simon

## INSTALAÇÃO E MANUTENÇÃO

### DESCASCAMENTO NECESSÁRIO DO CABO (MM)

11

### GARRA

Simon 27

### INSTALÁVEL EM CAIXA DE JUNÇÃO EMBUTIDA

Universal, Americano, Espaços reduzidos e Centralizações

### DIREÇÃO DE INSTALAÇÃO

Horizontal, Vertical

### TIPO DE INSTALAÇÃO

Apto para superfície e para encastrar

### TIPO DE CONEXÃO DO TERMINAL - FUNÇÃO 1

Rápido

## REGULAMENTAÇÃO

### REGULAMENTOS

Dir. 2014/35/UE LVD|Dir. 2011/65/UE RoHS + post. mod.|EN 60669-1:2018|EN IEC 63000:2018

simon

## INFORMAÇÃO LOGÍSTICA

CÓDIGO EAN UNITÁRIO
8421053251768

ALTURA EMBALAGEM UNITÁRIA
22.60

LARGURA DA EMBALAGEM UNITÁRIA
38.10

COMPRIMENTO EMBALAGEM UNITÁRIA
45.50

UNIDADE DE MEDIDA EMBALAGEM UNITÁRIA
MMT

VOLUME EMBALAGEM UNITÁRIA
0.04

UNIDADE DE VOLUME EMBALAGEM UNITÁRIA
MMQ

PESO BRUTO EMBALAGEM UNITÁRIA
0.02

PESO LÍQUIDO DO PRODUTO
0.02

UNIDADE DE PESO EMBALAGEM UNITÁRIA
KGM

EAN EMBALAGEM
8421053035528

UNID. CONTIDAS EMBALAGEM
20

ALTURA EMBALAGEM
53.00

LARGURA DA EMBALAGEM
105.00

COMPRIMENTO EMBALAGEM
220.00

UNIDADE DE MEDIDA EMBALAGEM
MMT

VOLUME EMBALAGEM
1.22

UNIDADE DE VOLUME EMBALAGEM
DMQ

PESO BRUTO EMBALAGEM
0.48

PESO LÍQUIDO EMBALAGEM
0.48

UNIDADE DE PESO EMBALAGEM
KGM

# MECANISMOS SIMON 27, 28 Y 44

## Mecanismos básicos / Basic switches

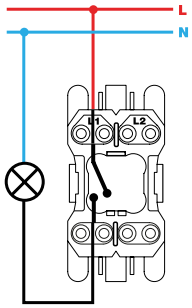


Interruptor unipolar / Single-pole switch
XX00101-XX

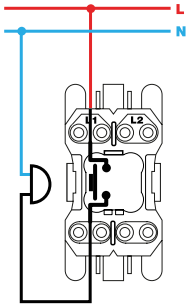


Pulsador / Push button switch
XX00150-XX

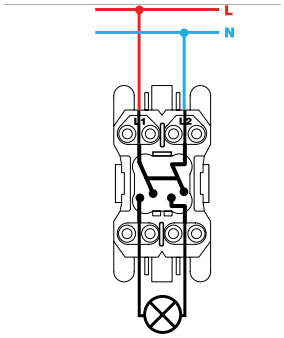


Interruptor bipolar / Double pole switch
XX00133-XX

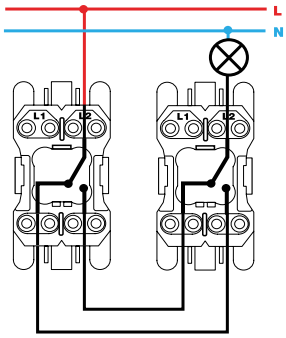


Conmutador / 2-way switch
XX00201-XX

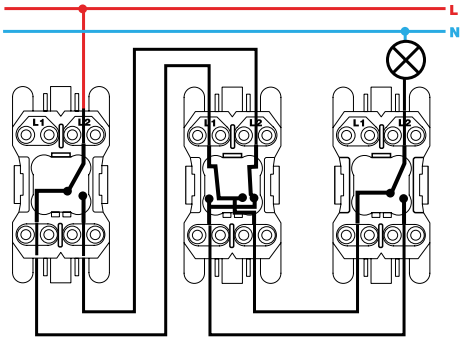


Conmutador cruce / Intermediate switch
XX00251-XX

## Mecanismos con piloto / Pilot switches

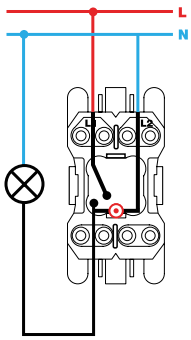


Interruptor unipolar / Single-pole switch
XX00102-XX

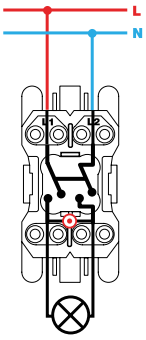


Interruptor bipolar / Double pole switch
XX00134-XX

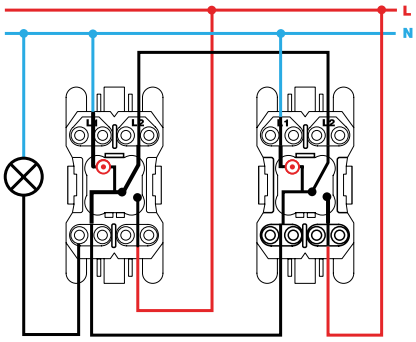


Conmutador / 2-way switch
XX00202-XX

## Mecanismos con luminoso / Switches with light

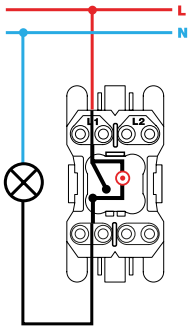


Interruptor unipolar / Single-pole switch
XX00104-XX

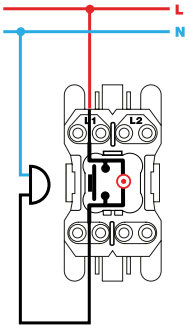


Pulsador / Push button switch
XX00160-XX

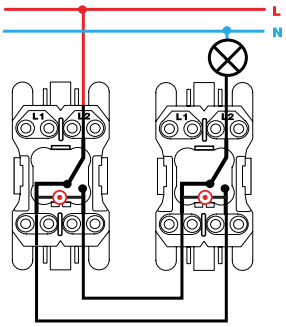


Conmutador / 2-way switch
XX2700204-XX

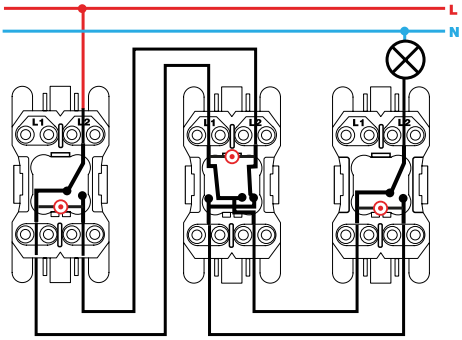


Conmutador cruce / Intermediate switch
XX2700254-XX

## VISTA FRONTAL E ISOMÉTRICA DEL PRODUCTO

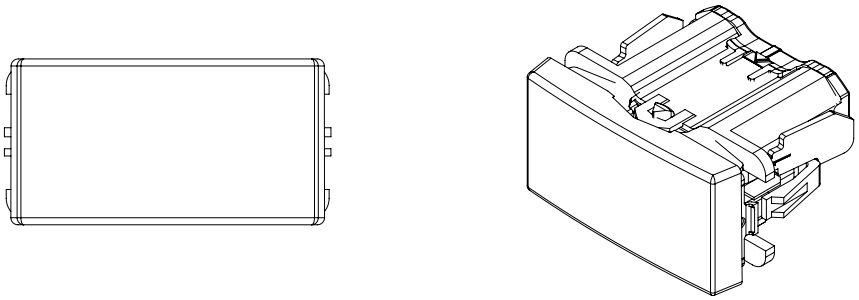

## DIAGRAMA DE MONTAJE

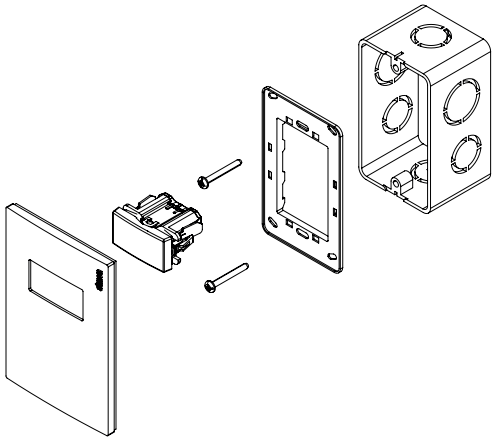

*Placa y chasis NO incluidos
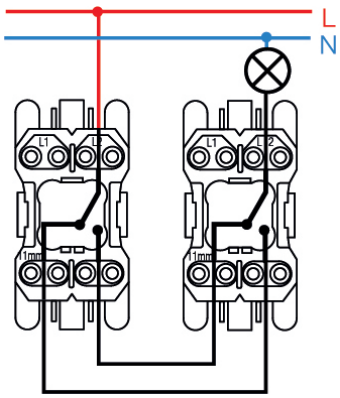
## DIAGRAMA DE CONEXIÓN