Cargador USB 1 módulo 2.1A 100/230V~ blanco Simon 26

REF. **2601097-030**

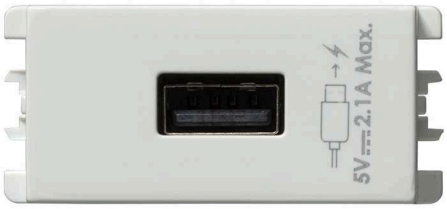

INFORMACIÓN BÁSICA

DESCRIPCIÓN

Este cargador USB de 1 modulo en color blanco, con una intensidad máxima de 2.1A y alimentación de 127-220v, es la solución ideal para conectar una amplia gama de dispositivos electrónicos, entre los que se incluyen las tablets, laptops, los dispositivos móviles y las cámaras digitales, entre otros.

Su tensión de salida es de 5 vdc- y su embornamiento es con tornillo. Ha sido desarrollado con materiales y componentes de excelente calidad y cuenta con un acabado delicado que se adapta perfectamente a cualquier propuesta arquitectónica.

Es un producto elaborado con policarbonato técnico, un tipo de plástico muy resistente, y aleación de cobre, zinc, plomo y latón. Gracias a ello, este cargador USB es muy resistente a los golpes. Además, cuenta en la parte interna con un aislante que previene cualquier falla eléctrica.

Para su óptima limpieza, se recomienda usar un paño suave y realizar un mantenimiento libre de cloro.

ACABADO

Blanco

COMPATIBILIDAD

Placas Simon 26

CONTENIDO DEL EMBALAJE

Base de enchufe con tapa y hoja de instrucciones

INFORMACIÓN TÉCNICA

MERCADO DISPONIBLE
México y Latinoamérica

SECCIÓN DE CABLE ADMITIDA (MM)
3,3 mm

FORMATO

MANTENIMIENTO
Limpiar con un paño suave y seco. No utilizar paños y/o limpiadores abrasivos que contengan cloro.

TIPO DE MECANISMO
Insertion

NÚMERO DE MÓDULOS
1 módulo

TENSIÓN DE SALIDA (VDC)
5 Vdc

RANGO DE TEMPERATURA DE ALMACENAMIENTO (ºC)
50 ºC

INTENSIDAD USB (A)
2,1 A

VERSIÓN
Individual

INSTALACIÓN Y MANTENIMIENTO

DESNUDADO DE CABLE NECESARIO (MM)
11

INSTALABLE EN CAJA DE EMPOTRAR
Universal

DIRECCIÓN DE INSTALACIÓN
Vertical y horizontal

TIPO DE INSTALACIÓN
Apto para empotrar

NORMATIVA

REGULACIONES
NMX-J-005-ANCE-2005 + NMX-J-508-ANCE-2010

INFORMACIÓN LOGÍSTICA

CÓDIGO EAN UNITARIO
7506207321922

ALTURA EMBALAJE UNITARIO
27.00

ANCHO EMBALAJE UNITARIO
58.00

LONGITUD EMBALAJE UNITARIO
61.00

UNIDAD DE MEDIDA EMBALAJE UNITARIO
MMT

VOLUMEN EMBALAJE UNITARIO
0.10

UNIDAD DE VOLUMEN EMBALAJE UNITARIO
DMQ

PESO BRUTO EMBALAJE UNITARIO
0.05

PESO NETO DEL PRODUCTO
0.05

UNIDAD DE PESO EMBALAJE UNITARIO
KGM

EAN EMBALAJE
7506207334984

UDS. CONTENIDAS EMBALAJE
8

ALTURA EMBALAJE
0.00

ANCHO EMBALAJE
0.00

LONGITUD EMBALAJE
0.00

VOLUMEN EMBALAJE
0.00

PESO BRUTO EMBALAJE
0.00

PESO NETO EMBALAJE
0.38

UNIDAD DE PESO EMBALAJE
KGM

VISTA FRONTAL E ISOMÉTRICA DEL PRODUCTO

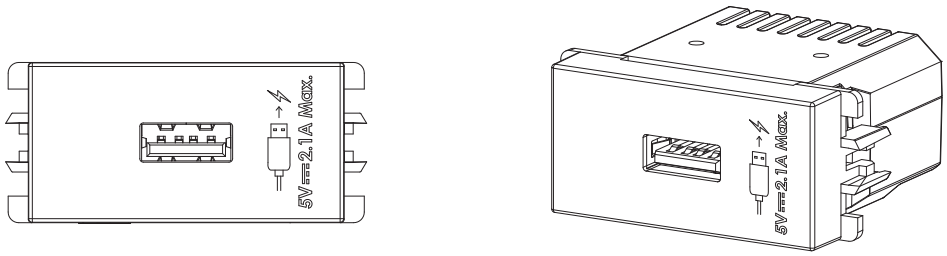

DIAGRAMA DE MONTAJE

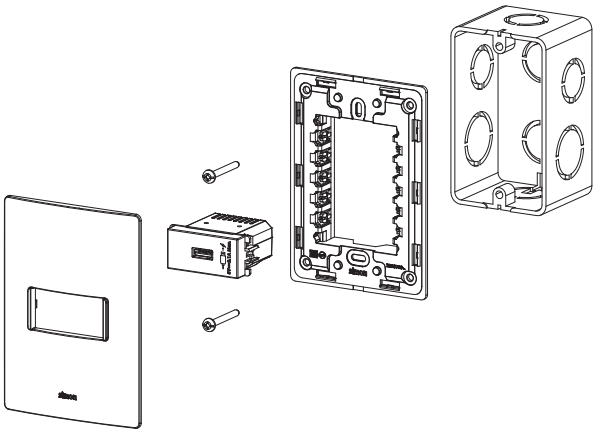

*Placa y chasis NO incluidos
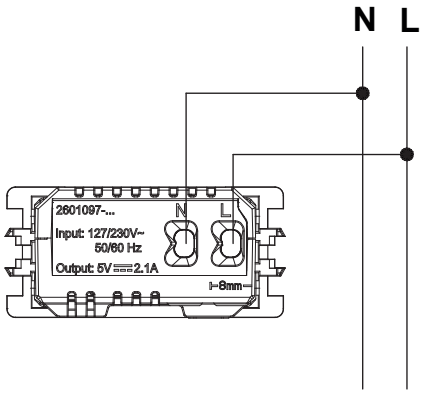
DIAGRAMA DE CONEXIÓN