Kit boîte de sol profondeur réduite chape/plancher technique 6 éléments avec 2 doubles prises et 2 prises 1 RJ45 gris Simon 500 Cima

RÉF. **52006312-030**

INFORMATION DE BASE

FINITION
Grey

COMPATIBILITÉ
Mécanismes Simon 500 CIMA

CLASSE ETIM
EC000024

MATÉRIAU
Plastique

CONTENU DE L'EMBALLAGE
Kit et notice d'installation

REMARQUES
Pour finaliser l'installation dans une chape de béton, le produit doit être associé à une boîte d'encastrement en plastique (réf. G301C). Combinaison possible avec un couvercle affleurant (réf. 52053203-035) si le revêtement de sol n'est pas installé.

simon

INFORMATION TECHNIQUE

MARCHÉ DISPONIBLE
CE

SECTION DE CÂBLE ADMISE (MM)
1,5 à 2,5 mm

PROTECTION CONTRE L'ACCÈS DIRECT AUX CONTACTS
Non

PROTECTION CONTRE L'ENTRÉE DE POUSSIÈRE ET PETITS OBJETS
Oui, grâce à l'inclusion de sorties de câbles en plastique ductile.

NOMBRE DE TROUS POUR COLLIERS
6

COMPATIBLE AVEC CONNECTEURS
Simon©, AMP netconnect© Standard 110, SL110, SL Tool less, 216000 y 216005, Brand-Rex©, Systimax©, ADC Krone© KM8 Keystone, BeldenCDT© Giga Flex Keystone, Ersys©, General Cable©, Molex©, Panduit© Netkey, Ortronics© Clarity TechChoice Keystone, Rit© et d'autres fabricants avec un découpage basé sur le format Keystone.

NOMBRE DE CONNECTEURS
2

CONNECTEURS RJ45
Non inclus

RIGIDITÉ DIÉLECTRIQUE
Pas de perçage et de contournage avec 2000 V à 50 Hz pendant 1 minute

TEMPÉRATURE MAX PENDANT LES TRAVAUX DE CONSTRUCTION (ºC)
+90º C

OBTURATEUR ANTI-POUSSIÈRE
Oui

FORMAT
Schuko

RÉSISTANCE À LA CHALEUR (ºC)
+125ºC (selon la norme IEC 60695-10-2)

CLASSIFICATION IK
08

FONCTION INDICATEUR
Oui

RÉSISTANCE D'ISOLATION (V-MΩ)
>5 MΩ à 500 V

INTENSITÉ (A)
16 A

CLASSIFICATION IP
IP4X

INDICATEUR DE CONSOMMATION LED (MA)
0.55

CONNECTABLE
Oui, les prises d'un même circuit sont fournies reliées entre elles.

MAINTENANCE
Nettoyez avec un chiffon doux et sec. N'utilisez pas de chiffons abrasifs et/ou de nettoyants contenant du chlore.

PLAGE DE TEMPÉRATURE PENDANT L'INSTALLATION (ºC)
-5 a +60º C

TYPE DE MÉCANISME
Insertion

NOMBRE DE MODULES
6

NOMBRE DE PLAQUES
2 plaques voix et données

TYPE DE PLAQUE
Plate

NOMBRE DE TROUS PRÉ-PERFORÉS 55 X 20 MM
6

RAL
7011

DIMENSION D'ENCASTREMENT (MM)
Ø 300 mm

MODULE ADAPTATEUR RJ45
Inclus dans les cartes voix et données

NOMBRE D'ENTRÉES LATÉRALES
6

PLAQUES RJ45 À ENCLIQUETAGE
Keystone I, II, ATT®/Avaya®

TYPE D'ENCLIQUETAGE
Keystone I, II, ATT®/Avaya®

NOMBRE DE PRISES DE COURANT
2 prises double pour circuit de courant standard

VERSION
6 éléments

simon

INSTALLATION ET MAINTENANCE

DÉNUDAGE DE CÂBLE NÉCESSAIRE (MM)

0

PLAGE DE FONCTIONNEMENT DE LA GRIFFE (MM)

Entre 11 et 48 mm

NOMBRE DE POSITIONS D'OUVERTURE DU COUVERCLE

3

EXTINCTION (ºC)

+850 ºC / 30 secondes (GWFI conforme à la norme IEC 60695-2-11)

TYPE DE FIXATION

Par des griffes de fixation sur la gouttière de la chape ou sur la dalle de sol d'accès (fournie dans la boîte de sol).

PEUT ÊTRE INSTALLÉ EN GOULOTTE

Plástica

SENS D'INSTALLATION

Circulaire

TYPE D'INSTALLATION

Sa conception pour les sols peu profonds lui permet d'être installé sur tout type de sol, qu'il s'agisse d'un plancher surélevé ou d'une chape, en se combinant dans ce dernier type d'installation avec le bac réf. G301C

RETRAIT DE LA PLAQUE

Avec outil seulement

RETRAIT DE LA PRISE

Avec outil seulement

TYPE DE CONNEXION DE BORNE - FONCTION 1

Connexion en 1 click (1 click®)

NOMBRE DE BORNES

3 entrées / sorties

RÉGLEMENTATION

RÉGLEMENTATIONS

UNE-EN 60.670-23

simon

INFORMATION LOGISTIQUE

CODE EAN UNITAIRE
8421053112670

HAUTEUR EMBALLAGE UNITAIRE
0.00

LARGEUR EMBALLAGE UNITAIRE
0.00

LONGUEUR EMBALLAGE UNITAIRE
0.00

VOLUME EMBALLAGE UNITAIRE
0.00

POIDS BRUT EMBALLAGE UNITAIRE
2.27

POIDS NET DU PRODUIT
2.27

UNITÉ DE POIDS EMBALLAGE UNITAIRE
KGM

EAN EMBALLAGE
8421053112670

UNIT. CONTENUES EMBALLAGE
1

HAUTEUR EMBALLAGE
0.00

LARGEUR EMBALLAGE
0.00

LONGUEUR EMBALLAGE
0.00

VOLUME EMBALLAGE
0.00

POIDS BRUT EMBALLAGE
2.27

POIDS NET EMBALLAGE
2.27

UNITÉ DE POIDS EMBALLAGE
KGM

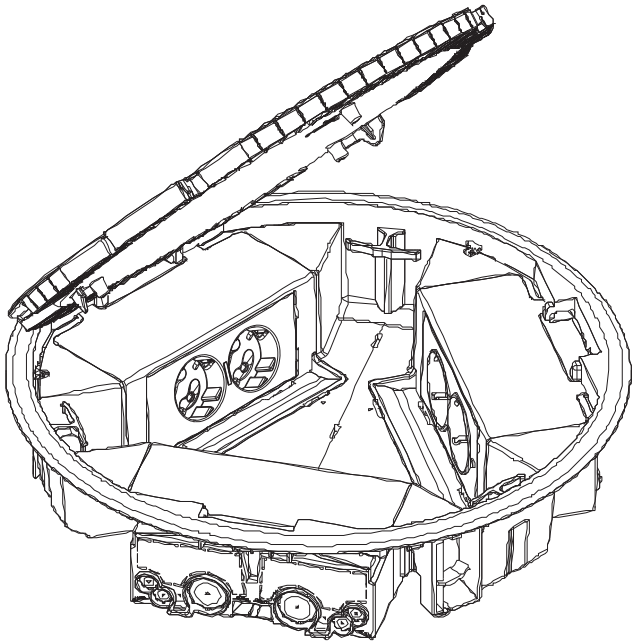

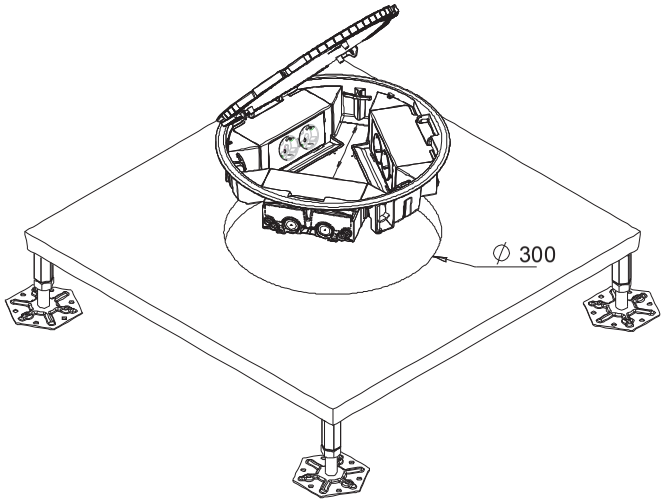
∅ 300

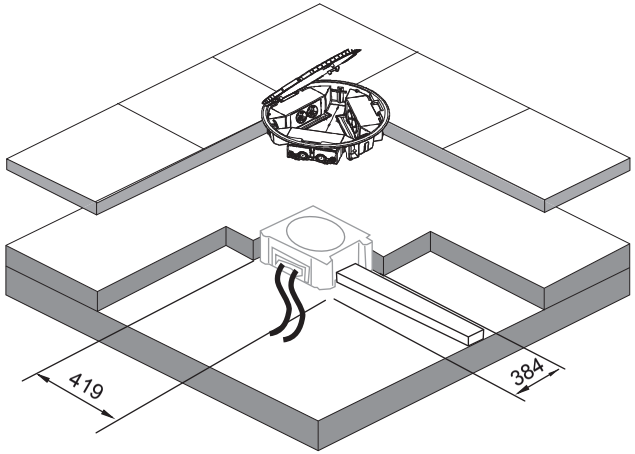
419
384

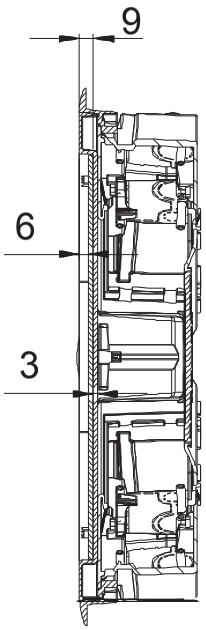
9
6
3

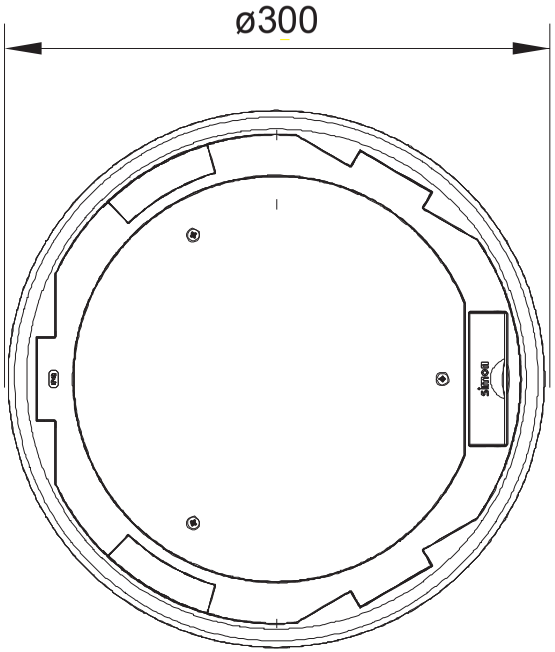
ø300