Conjunto semi-montado de cruzamiento 10 AX 250~ con sistema de embornamiento rápido blanco mate Simon 82 Concept

REF. **8200251-090**



INFORMACIÓN BÁSICA

ACABADO
Blanco mate

EMBALAJE
Flowpack

CLASE ETIM
EC001590

COMPATIBILIDAD
Simon 82 Concept

CONTENIDO DEL EMBALAJE
Mecanismo

INFORMACIÓN TÉCNICA

MERCADO DISPONIBLE
CE

SECCIÓN DE CABLE ADMITIDA (MM)
De 2,5 mm

NÚMERO DE ELEMENTOS POSIBLES
1 elemento

FORMATO
Tecla, mecanismo y bastidor

FUNCIÓN INDICADORA
No

INTENSIDAD (A)
10 AX

CLASIFICACIÓN IP
IP20

TIPO DE MECANISMO
Pivoting

MONOBLOQUE
No

TENSIÓN NOMINAL (V~)
250 V~

RANGO DE TEMPERATURA DE FUNCIONAMIENTO (°C)
5 - 40 °C

RANGO DE TEMPERATURA DE ALMACENAMIENTO (°C)
-25 - 50 °C

VERSIÓN
Individual

INSTALACIÓN Y MANTENIMIENTO

GARRA
Sin posibilidad

INSTALABLE EN CAJA DE EMPOTRAR
Universal

TIPO DE INSTALACIÓN
Apto para superficie y empotrar

TIPO DE CONEXIÓN DE TERMINAL - FUNCIÓN 1
Rápido

NORMATIVA

GARANTÍA
3 años

REGULACIONES
Dir. 2014/35/UE LVD|Dir. 2011/65/UE RoHS + post. mod.EN 60669-1:2018|EN IEC 63000:2018

INFORMACIÓN LOGÍSTICA

CÓDIGO EAN UNITARIO
8421053279823

ALTURA EMBALAJE UNITARIO
0.00

ANCHO EMBALAJE UNITARIO
0.00

LONGITUD EMBALAJE UNITARIO
0.00

UNIDAD DE MEDIDA EMBALAJE UNITARIO
MMT

VOLUMEN EMBALAJE UNITARIO
0.00

UNIDAD DE VOLUMEN EMBALAJE UNITARIO
MMQ

PESO BRUTO EMBALAJE UNITARIO
0.08

PESO NETO DEL PRODUCTO
0.08

UNIDAD DE PESO EMBALAJE UNITARIO
KGM

EAN EMBALAJE
8421053228104

UDS. CONTENIDAS EMBALAJE
5

ALTURA EMBALAJE
82.00

ANCHO EMBALAJE
165.00

LONGITUD EMBALAJE
223.00

UNIDAD DE MEDIDA EMBALAJE
MMT

VOLUMEN EMBALAJE
3017190.00

UNIDAD DE VOLUMEN EMBALAJE
MMQ

PESO BRUTO EMBALAJE
0.39

PESO NETO EMBALAJE
0.39

UNIDAD DE PESO EMBALAJE
KGM

MECANISMOS SIMON 31, 75, 77, 82 Y 88

Mecanismos básicos / Basic switches

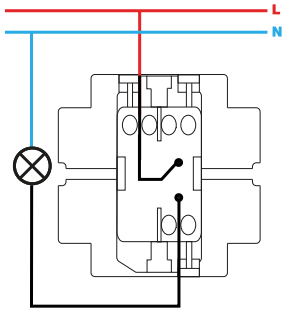

Interruptor unipolar / Single-pole switch
XXXX101-XXX

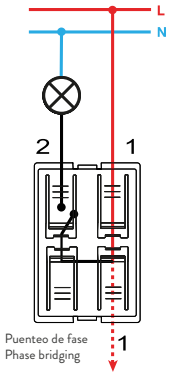

Interruptor unipolar / Single-pole switch
7700101-039

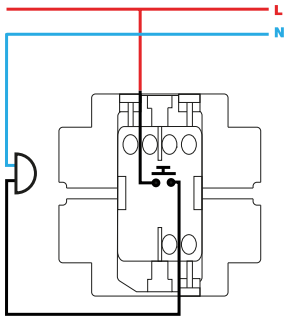

Pulsador / Push button switch
XXXX150-XXX

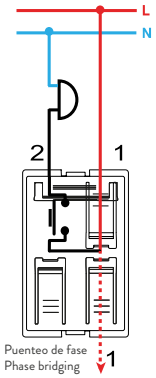

Pulsador / Push button switch
7700150-039

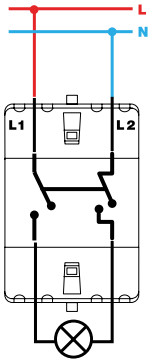

Interruptor bipolar / Double pole switch
XXXX133-XXX

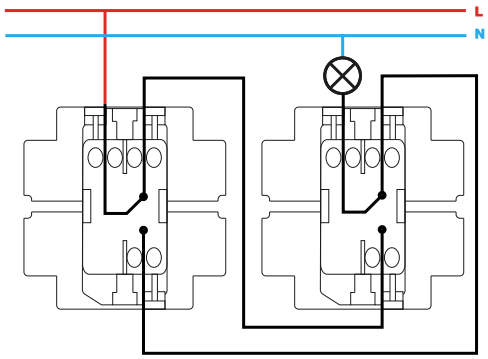

Conmutador / 2-way switch
XXXX201-XXX

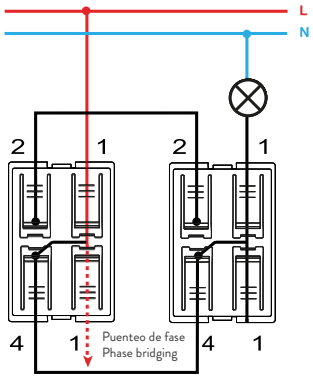

Conmutador / 2-way switch
7700201-039

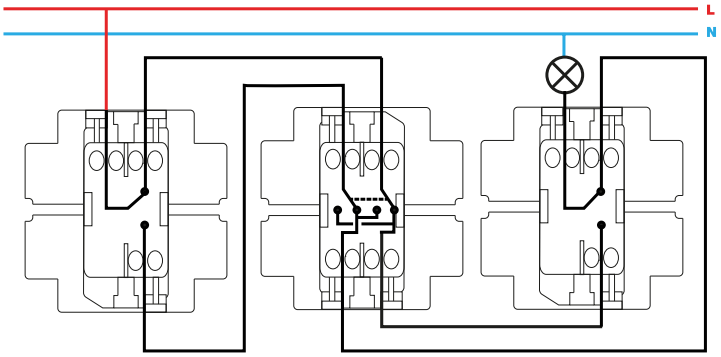

Conmutador cruce / Intermediate switch
XXXX251-XXX

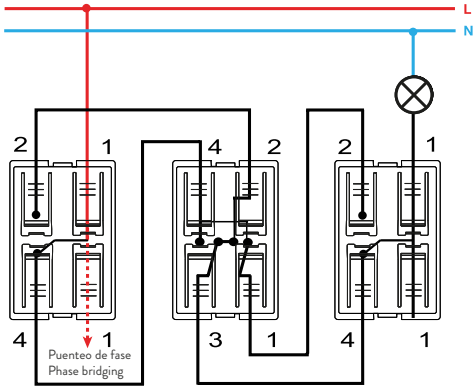

Conmutador cruce / Intermediate switch
7700251-039

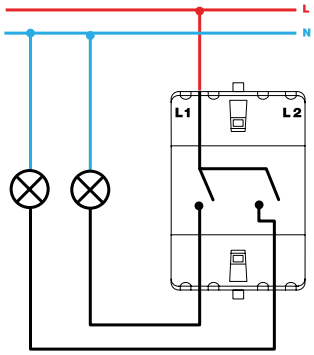

Grupo 2 interruptores / 2 switches group
XXXX398-XXX

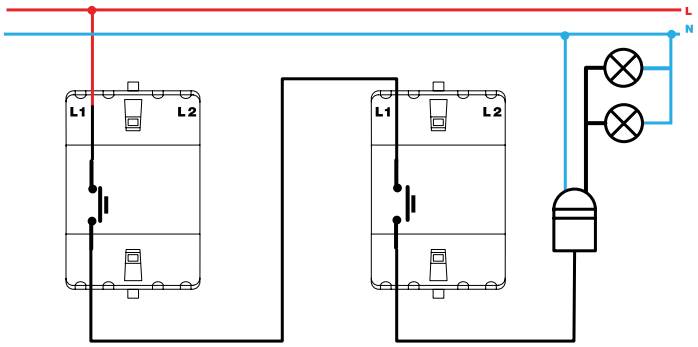

Pulsador desconexión / Push button desconexion switch
XXXX152-XXX

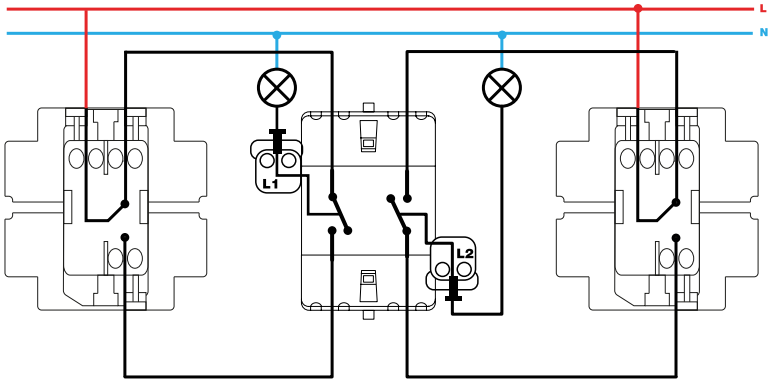

Grupo dos conmutadores / 2-way switches group
XXXX397-XXX

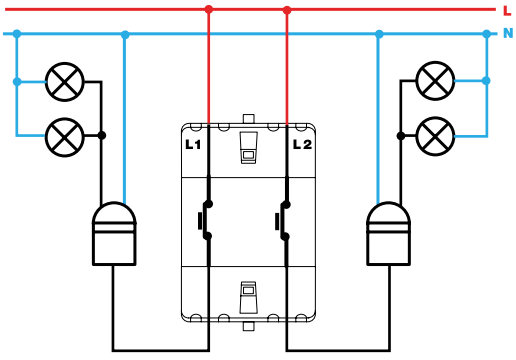

Grupo de pulsadores desconexión / Push button switch desconexion group XXXX395-XXX

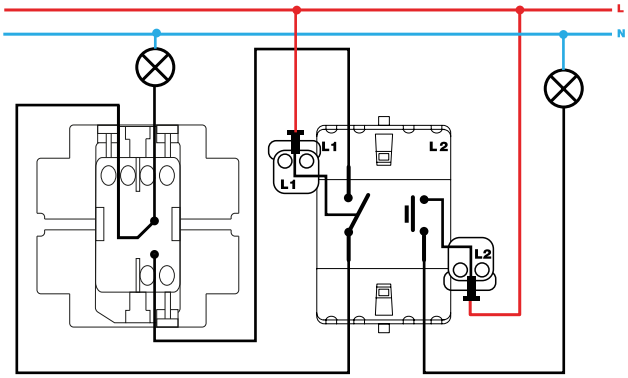

Grupo conmutador y pulsador / 2-way and push button switch group
XXXX301-XXX

Mecanismos con piloto / Pilot switches

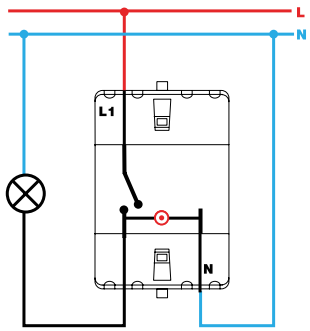

Interruptor unipolar / Single-pole switch
XXXX102-XXX

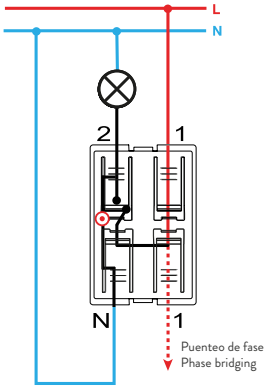

Interruptor con piloto / Push button pilot switch
7700112-039

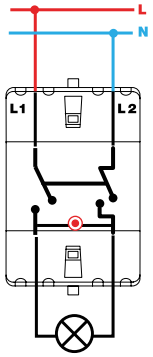

Interruptor bipolar / Double pole switch
XXXX134-XXX

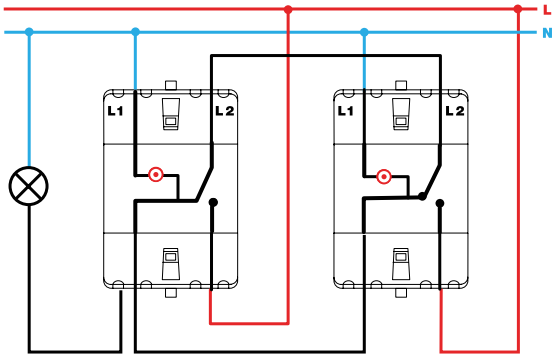

Conmutador / 2-way switch
XXXX202-XXX

Mecanismos con luminoso / Switches with light

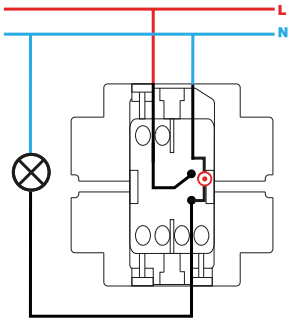

Interruptor unipolar con luminoso / Single-pole switch with light
XXXX104-XXX

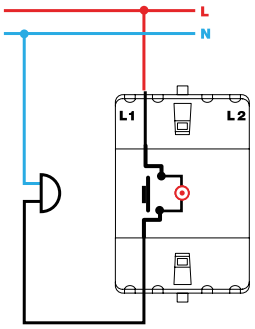

Pulsador con luminoso / Push button switch with light
XXXX160-XXX

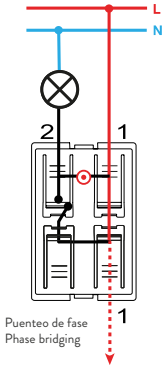

Pulsador con luminoso / Push button switch with light
7700160-039

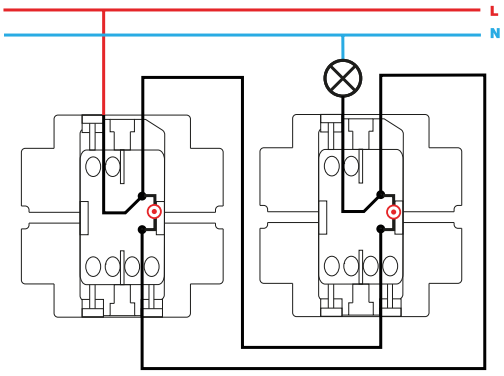

Conmutador con luminoso / 2-way switch with light
XXXX204-XXX

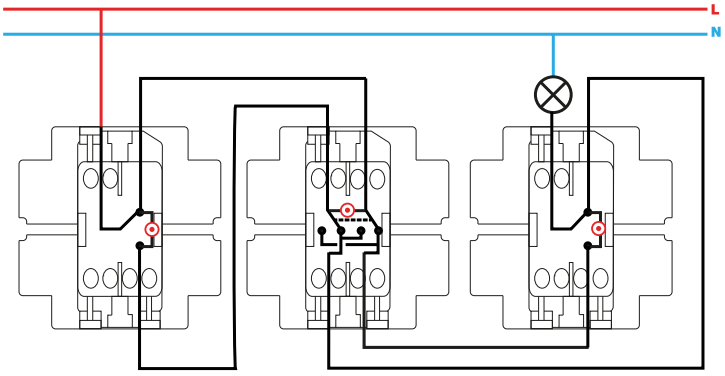

Conmutador cruce con luminoso / Intermediate switch with light
XXXX254-XXX