Toma corriente 2P+T Schuko P30 16A 127/250V~ grafito Simon 26

REF. **2600432-038**

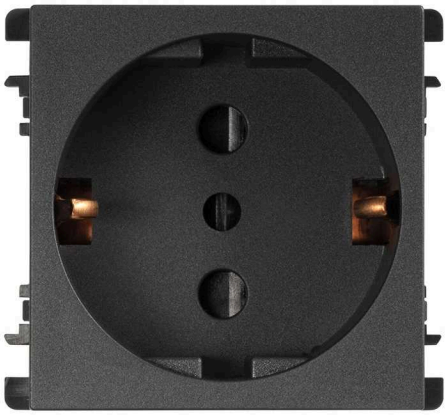

simon

INFORMACIÓN BÁSICA

DESCRIPCIÓN

El toma corriente 2P+T Shucko P30 16A 127/250V~ en color grafito pertenece a la extensa gama de artículos de la colección Simon 26, con sistema de embornamiento a tornillo y con funcionamiento a inserción.

Uno de los aspectos más relevantes de este toma corriente es su gran resistencia, ya que ha sido fabricado con materiales a base de componentes metálicos con aislamiento termoplástico libre de halógenos. La sección de cable admitida es de 2,5 mm y el pelado del cable de 13 mm.

Para su instalación, basta con colocar la base del toma corriente sobre la superficie o empotrarlo. Los materiales utilizados en su fabricación le brindan al producto una resistencia que le hace capaz de funcionar perfectamente a temperaturas que oscilan, entre los 5 y 40º, con máximas de hasta -25ºC de mínima y 50º C de máxima.

El toma corriente 2P+T Shucko P30 16A 127/250V~, además, cumple con todos los sistemas de seguridad según la normativa vigente.

ACABADO

Grafito

COMPATIBILIDAD

Placas Simon 26

CONTENIDO DEL EMBALAJE

Base de enchufe con tapa y hoja de instrucciones

INFORMACIÓN TÉCNICA

MERCADO DISPONIBLE

México y Latinoamérica

SECCIÓN DE CABLE ADMITIDA (MM)

3,3 mm

FORMATO

INTENSIDAD (A)

16 A

MANTENIMIENTO

Limpiar con un paño suave y seco. No utilizar paños y/o limpiadores abrasivos que contengan cloro.

TIPO DE MECANISMO

Insertion

NÚMERO DE MÓDULOS

2 módulos

RANGO DE TEMPERATURA DE ALMACENAMIENTO (ºC)

50 ºC

VERSIÓN

Individual

INSTALACIÓN Y MANTENIMIENTO

DESNUDADO DE CABLE NECESARIO (MM)

11

INSTALABLE EN CAJA DE EMPOTRAR

Universal

DIRECCIÓN DE INSTALACIÓN

Vertical y horizontal

TIPO DE INSTALACIÓN

Apto para empotrar

NORMATIVA

REGULACIONES

NMX-J-005-ANCE-2005 + NMX-J-508-ANCE-2010

simon

INFORMACIÓN LOGÍSTICA

CÓDIGO EAN UNITARIO
7506207322790

ALTURA EMBALAJE UNITARIO
40.50

ANCHO EMBALAJE UNITARIO
45.50

LONGITUD EMBALAJE UNITARIO
50.00

UNIDAD DE MEDIDA EMBALAJE UNITARIO
MMT

VOLUMEN EMBALAJE UNITARIO
0.09

UNIDAD DE VOLUMEN EMBALAJE UNITARIO
DMQ

PESO BRUTO EMBALAJE UNITARIO
55.70

PESO NETO DEL PRODUCTO
55.70

UNIDAD DE PESO EMBALAJE UNITARIO
GRM

EAN EMBALAJE
7506207322899

UDS. CONTENIDAS EMBALAJE
20

ALTURA EMBALAJE
88.00

ANCHO EMBALAJE
124.00

LONGITUD EMBALAJE
316.00

UNIDAD DE MEDIDA EMBALAJE
MMT

VOLUMEN EMBALAJE
3.45

UNIDAD DE VOLUMEN EMBALAJE
DMQ

PESO BRUTO EMBALAJE
1.11

PESO NETO EMBALAJE
1114.00

UNIDAD DE PESO EMBALAJE
KGM

VISTA FRONTAL E ISOMÉTRICA DEL PRODUCTO

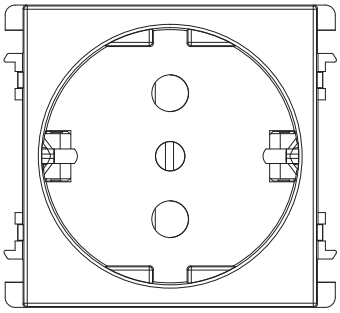

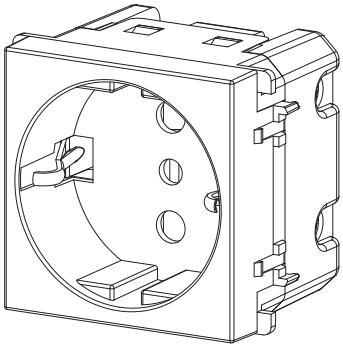

DIAGRAMA DE MONTAJE

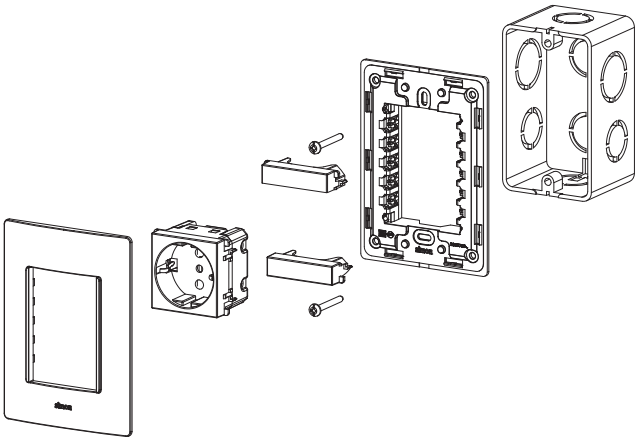

*Placa, Teclas ciegas y chasis NO incluidos
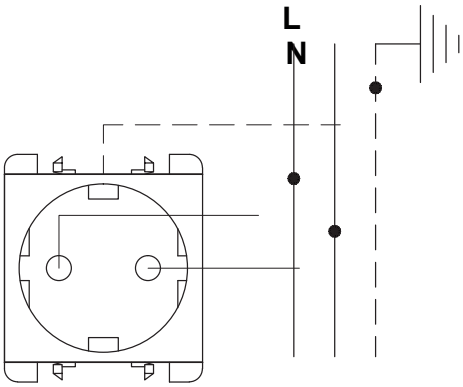
DIAGRAMA DE CONEXIÓN