Conector HDMI v2.0 4K fêmea-fêmea Simon 75

REF. **7511094-039**

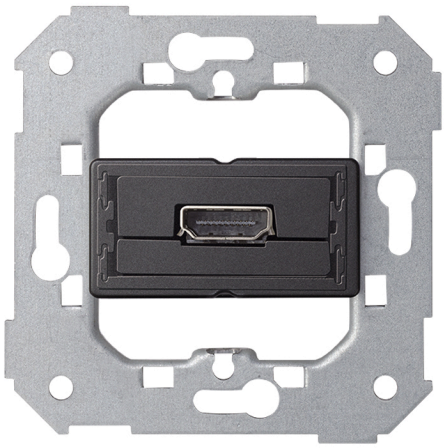

INFORMAÇÃO BÁSICA

DESCRIÇÃO

O conector HDMI v2.0 4K fêmea-fêmea Simon 75 é a solução ideal para integrar conexões HDMI em instalações audiovisuais de alta definição. Projetado como módulo passante, permite conectar cabos HDMI mantendo compatibilidade com o padrão HDMI 2.0 e resoluções de até 4K, garantindo transmissão estável de áudio e vídeo digital. Este conector HDMI fêmea-fêmea é perfeito para residências, escritórios, salas de reuniões, hotéis ou espaços comerciais que exijam tomadas HDMI embutidas na parede para televisores, projetores, consoles ou sistemas multimídia. Compatível com as séries Simon 75, Simon 82 e Série Simon 360, é instalado em caixa universal ocupando 1 elemento, apto para superfície ou embutir. Uma solução prática e profissional para instalações multimídia modernas com conectividade HDMI 4K integrada.

MATERIAL

Metal,Plástico

COMPATIBILIDADE

Marcos Simon 75, Simon 82 Detalhe, Simon 82 Nature, Simon 82 Conceito e Simon 82.

CLASSE ETIM

EC000018

INFORMAÇÃO TÉCNICA

NÚMERO DE CONECTORES	FORMATO	VINCULÁVEL
1	HDMI	Não
TIPO DE CONECTOR	**CLASSIFICAÇÃO IP**	**DIMENSÃO DO ENCAIXE (MM)**
HDMI	IP20	40

INSTALAÇÃO E MANUTENÇÃO

GARRA	REMOÇÃO DA TAMPA	DIREÇÃO DE INSTALAÇÃO
Simon 27	Unicamente com ferramenta	Horizontal, Vertical

simon

INFORMAÇÃO LOGÍSTICA

CÓDIGO EAN UNITÁRIO
8421053297339

ALTURA EMBALAGEM UNITÁRIA
0.00

LARGURA DA EMBALAGEM UNITÁRIA
0.00

COMPRIMENTO EMBALAGEM UNITÁRIA
0.00

VOLUME EMBALAGEM UNITÁRIA
0.00

PESO BRUTO EMBALAGEM UNITÁRIA
0.06

PESO LÍQUIDO DO PRODUTO
0.06

UNIDADE DE PESO EMBALAGEM UNITÁRIA
KGM

EAN EMBALAGEM
8421053297339

UNID. CONTIDAS EMBALAGEM
1

ALTURA EMBALAGEM
60.00

LARGURA DA EMBALAGEM
76.00

COMPRIMENTO EMBALAGEM
75.00

UNIDADE DE MEDIDA EMBALAGEM
MMT

VOLUME EMBALAGEM
342000.00

UNIDADE DE VOLUME EMBALAGEM
MMQ

PESO BRUTO EMBALAGEM
0.00

PESO LÍQUIDO EMBALAGEM
0.06

UNIDADE DE PESO EMBALAGEM
KGM

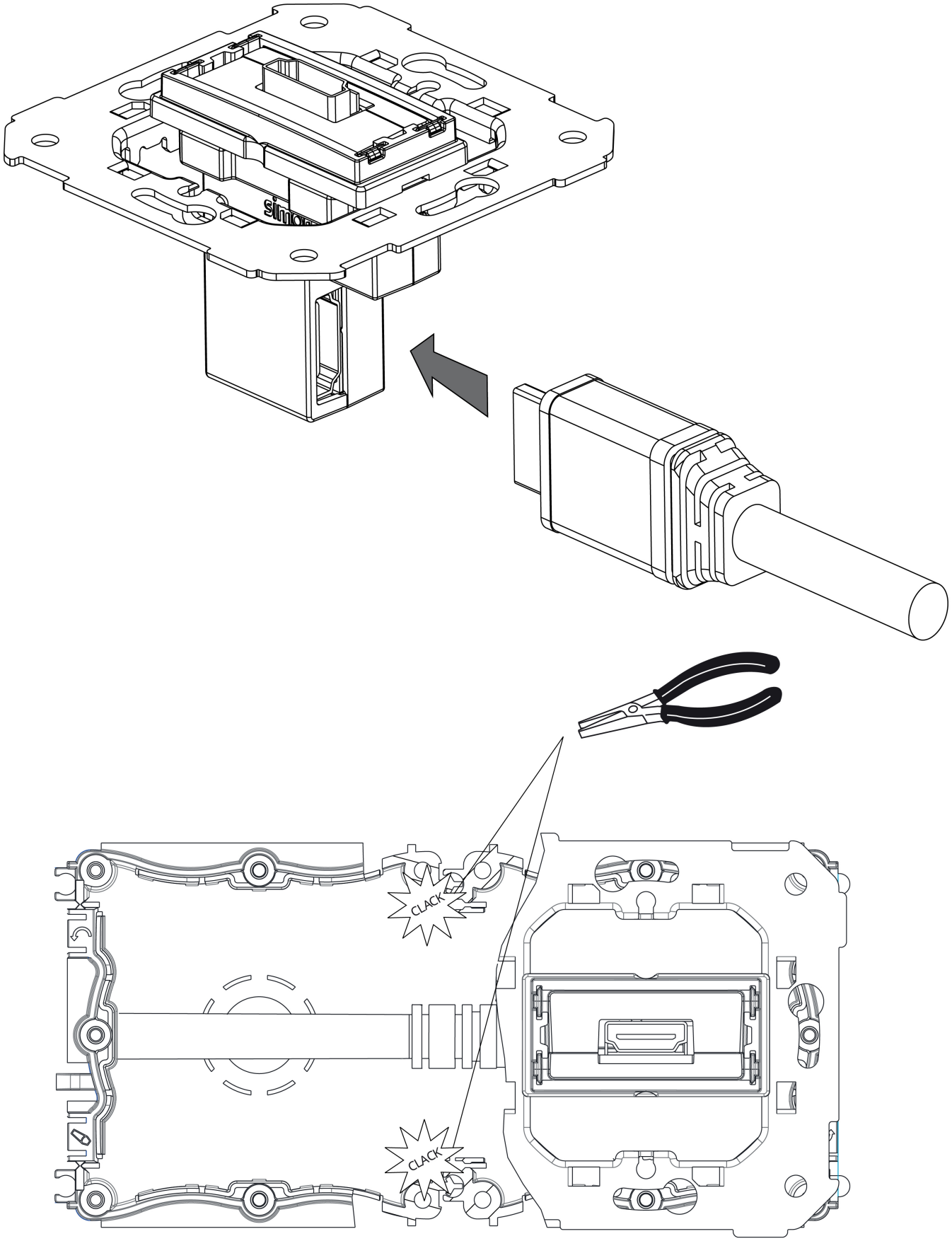
CLACK
CLACK

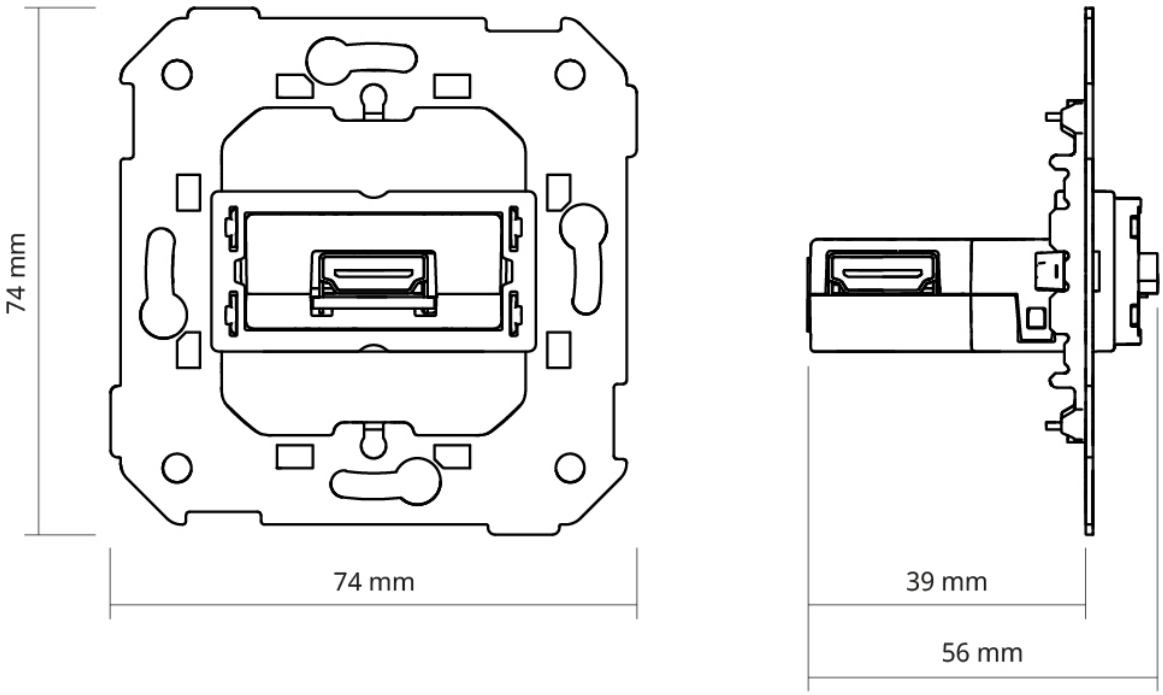
74 mm
74 mm
39 mm
56 mm