Led indicador de estado para base de tomada dupla Simon 500 Cima

REF. **50000802-039**



INFORMAÇÃO BÁSICA

DESCRIÇÃO

LED indicador de estado para base de tomada duplo da série Simon 500 Cima. Uma série na que destaca sua adaptabilidade às novas tendências em decoração. As suas dimensões são de 23 x 9 x 20 mm e é fabricado com componentes metálicos com isolamento termoplástico autoextinguível e sem halogéneos que garantem a não propagação de chama em caso de incêndio e a baixa toxicidade em caso de emissão de fumos. Tem um acabamento detalhado de grafite e é compatível com as bases de tomada dupla e com formato schuko da Simon 500 Cimo. Requer combiná-lo com a tampa para bases de tomada duplas com visor. E também é adequado para combinar em bases de tomada duplas instaladas em superfície ou encastrar Para o limpar, há que ter muito em conta, que dever-se-á de fazer sempre com um pano suave e seco, nunca utilizando panos ou detergentes abrasivos que contenham cloro, já que pode danificar a peça.

ACABAMENTO

Grafite

MATERIAL

Vários

COMPATIBILIDADE

Bases de tomada duplas schuko Simon 500 Cima

CONTEÚDO DA EMBALAGEM

Led indicador de estado para base de tomada dupla Simon 500 Cima e manual de instalação

CLASSE ETIM

EC002649

OBSERVAÇÕES

Esta referência só é compatível com as bases de tomada duplas e com formato schuko da Simon 500 Cima. Requer combinação com a tampa para bases de tomada duplas com visor.

INFORMAÇÃO TÉCNICA

DISPONÍVEL NO MERCADO

CE

TEMPERATURA MÁXIMA DURANTE TRABALHOS DE CONSTRUÇÃO (ºC)

+60 °C em instalação em parede de superfície e +90 °C em instalação encastrada na parede

FUNÇÃO INDICADORA

Sim

CLASSIFICAÇÃO IP

IP20

DISPONIBILIDADE DE KIT

Sim

INDICADOR DE CONSUMO LED (MA)

0.55

MANUTENÇÃO

Limpar com um pano suave e seco. Não utilizar panos e/ou detergentes abrasivos que contenham cloro.

FAIXA DE TEMPERATURA DURANTE INSTALAÇÃO (ºC)

-5 a +60 °C

VERSÃO

2 elementos

INSTALAÇÃO E MANUTENÇÃO

TIPO DE FIXAÇÃO

Através de encaixe direto no alojamento da base de tomada dupla com formato schuko destinado para o efeito (não requer a utilização de ferramentas para a sua fixação)

DIREÇÃO DE INSTALAÇÃO

Vertical de acordo com o sentido dos mecanismos

TIPO DE INSTALAÇÃO

Apto para combinação com bases de tomada duplas instaladas em superfície ou de encastrar

REGULAMENTAÇÃO

REGULAMENTOS

UNE 20.315 / EN 60.998-2-3

INFORMAÇÃO LOGÍSTICA

ALTURA EMBALAGEM UNITÁRIA
0.00

LARGURA DA EMBALAGEM UNITÁRIA
0.00

COMPRIMENTO EMBALAGEM UNITÁRIA
0.00

VOLUME EMBALAGEM UNITÁRIA
0.00

PESO BRUTO EMBALAGEM UNITÁRIA
0.01

PESO LÍQUIDO DO PRODUTO
0.01

UNIDADE DE PESO EMBALAGEM UNITÁRIA
KGM

EAN EMBALAGEM
8421053093689

UNID. CONTIDAS EMBALAGEM
10

ALTURA EMBALAGEM
92.00

LARGURA DA EMBALAGEM
92.00

COMPRIMENTO EMBALAGEM
110.00

UNIDADE DE MEDIDA EMBALAGEM
MMT

VOLUME EMBALAGEM
0.68

UNIDADE DE VOLUME EMBALAGEM
DMQ

PESO BRUTO EMBALAGEM
0.00

PESO LÍQUIDO EMBALAGEM
0.11

UNIDADE DE PESO EMBALAGEM
KGM

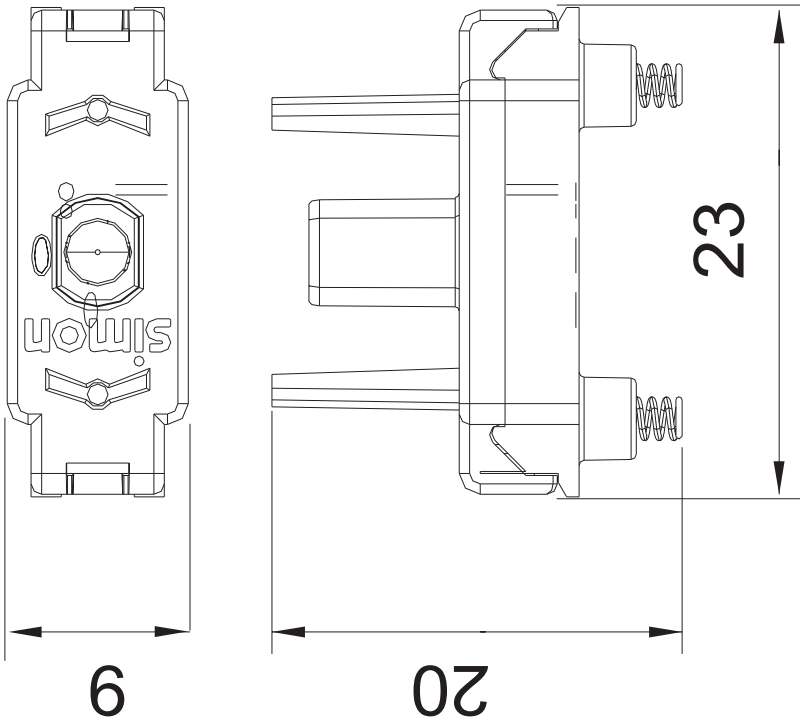
simon
23
9
20