Toma TV coaxial Tipo F blanco Simon 26

REF. **2600476-030**

INFORMACIÓN BÁSICA

DESCRIPCIÓN

Los productos Simon son siempre reconocidos por su calidad y buen diseño. La serie 26 es perfecto ejemplo de ello, brindando uno de los catálogos más extensos. En esta ocasión presentamos la toma TV coaxial tipo F. El mejor diseño y materiales de calidad son lo primero que llega de este producto fabricado en Policarbonato Técnico y Aleación de metales, cobre, zinc, plomo y latón.

La calidad impresa en su fabricación permite que pueda aguantar temperaturas de hasta 50ºC y ha sigue las normativas NMX-J-005-ANCE-2005 + NMX-J-508-ANCE-2010. El embornamiento que utiliza es a tornillo y el montaje es sumamente sencillo.

Este modelo ha sido hecho en un acabado blanco que combina con cualquier ambiente. El elemento perfecto para completar con el resto de tus instalaciones Simon, siguiendo todos los diseños de la serie 26 para no romper con la decoración.

ACABADO

Blanco

COMPATIBILIDAD

Placas Simon 26

CONTENIDO DEL EMBALAJE

Toma TV coaxial y hoja de instrucciones

INFORMACIÓN TÉCNICA

MERCADO DISPONIBLE
México y Latinoamérica

SECCIÓN DE CABLE ADMITIDA (MM)
3,3 mm

TIPO DE CONECTOR

FORMATO

MANTENIMIENTO
Limpiar con un paño suave y seco. No utilizar paños y/o limpiadores abrasivos que contengan cloro.

TIPO DE MECANISMO
Insertion

RANGO DE TEMPERATURA DE ALMACENAMIENTO (ºC)
50 ºC

VERSIÓN
Individual

INSTALACIÓN Y MANTENIMIENTO

DESNUDADO DE CABLE NECESARIO (MM)
11

INSTALABLE EN CAJA DE EMPOTRAR
Universal

TIPO DE INSTALACIÓN
Apto para empotrar

NORMATIVA

REGULACIONES
NMX-J-005-ANCE-2005 + NMX-J-508-ANCE-2010

simon

INFORMACIÓN LOGÍSTICA

CÓDIGO EAN UNITARIO
7506207321977

ALTURA EMBALAJE UNITARIO
22.70

ANCHO EMBALAJE UNITARIO
27.70

LONGITUD EMBALAJE UNITARIO
50.70

UNIDAD DE MEDIDA EMBALAJE UNITARIO
MMT

VOLUMEN EMBALAJE UNITARIO
0.03

UNIDAD DE VOLUMEN EMBALAJE UNITARIO
DMQ

PESO BRUTO EMBALAJE UNITARIO
12.80

PESO NETO DEL PRODUCTO
8.00

UNIDAD DE PESO EMBALAJE UNITARIO
GRM

EAN EMBALAJE
7506207322097

UDS. CONTENIDAS EMBALAJE
20

ALTURA EMBALAJE
135.00

ANCHO EMBALAJE
94.00

LONGITUD EMBALAJE
202.00

UNIDAD DE MEDIDA EMBALAJE
MMT

VOLUMEN EMBALAJE
2.56

UNIDAD DE VOLUMEN EMBALAJE
DMQ

PESO BRUTO EMBALAJE
0.26

PESO NETO EMBALAJE
160.00

UNIDAD DE PESO EMBALAJE
KGM

VISTA FRONTAL E ISOMÉTRICA DEL PRODUCTO

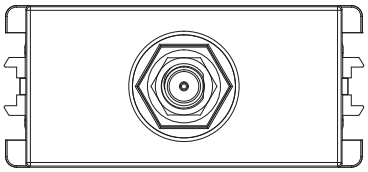

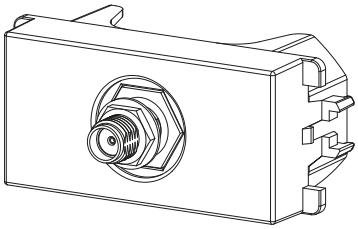

DIAGRAMA DE MONTAJE

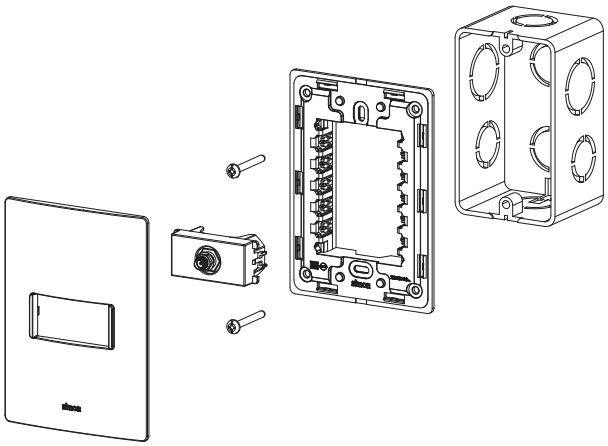

*Placa y chasis NO incluidos