# Tampa para Saída de Cabos-mecanismo de Puxador preto mate Simon 360

REF. **36000051-098**

## INFORMAÇÃO BÁSICA

### DESCRIÇÃO

Tampa para Saída de Cabos-mecanismo de puxador em acabamento preto da série Simon 360. O acabamento mate, além de estar em tendência e se integrar em qualquer ambiente, evita os reflexos de luz e diminui a manutenção ao reduzir manchas e marcas. Toque suave e de qualidade que proporciona uma sensação de produto sofisticado em todas as cores da série. A uréia é o material principal e conta com alta resistência e durabilidade, garantindo uma vida útil prolongada. Tampa projetada para sua instalação em mecanismos Simon 75.

### ACABAMENTO

Preto Matt

### COMPATIBILIDADE

Conector Simon 75

### MATERIAL

Aço,Termoestável

### CLASSE ETIM

EC000011

### OBSERVAÇÕES

Disponível em 3 acabamentos mate s360. Disponível espelho com a mesma cor do interior selecionado para criar conjunto monocromático ou possibilidade de conjunto bicolor. Para a sua limpeza, recomenda-se o uso de um pano levemente umedecido em água com sabão, evitando o uso de panos sujos ou abrasivos que contenham cloro, para não danificar a superfície do produto.

## INFORMAÇÃO TÉCNICA

### CLASSIFICAÇÃO IP
IP20

### MANUTENÇÃO
Limpar com um pano suave e seco. Não utilizar panos e/ou detergentes abrasivos que contenham cloro.

### RAL
9005

## INSTALAÇÃO E MANUTENÇÃO

### REMOÇÃO DA TAMPA
Unicamente com ferramenta

### DIREÇÃO DE INSTALAÇÃO
Horizontal, Vertical

simon

## INFORMAÇÃO LOGÍSTICA

CÓDIGO EAN UNITÁRIO
8421053437186

ALTURA EMBALAGEM UNITÁRIA
0.00

LARGURA DA EMBALAGEM UNITÁRIA
0.00

COMPRIMENTO EMBALAGEM UNITÁRIA
0.00

UNIDADE DE MEDIDA EMBALAGEM UNITÁRIA
MMT

VOLUME EMBALAGEM UNITÁRIA
0.00

UNIDADE DE VOLUME EMBALAGEM UNITÁRIA
MMQ

PESO BRUTO EMBALAGEM UNITÁRIA
0.05

PESO LÍQUIDO DO PRODUTO
0.05

UNIDADE DE PESO EMBALAGEM UNITÁRIA
KGM

EAN EMBALAGEM
8421053437193

UNID. CONTIDAS EMBALAGEM
5

ALTURA EMBALAGEM
89.00

LARGURA DA EMBALAGEM
80.00

COMPRIMENTO EMBALAGEM
120.00

UNIDADE DE MEDIDA EMBALAGEM
MMT

VOLUME EMBALAGEM
854400.00

UNIDADE DE VOLUME EMBALAGEM
MMQ

PESO BRUTO EMBALAGEM
0.19

PESO LÍQUIDO EMBALAGEM
0.25

UNIDADE DE PESO EMBALAGEM
KGM

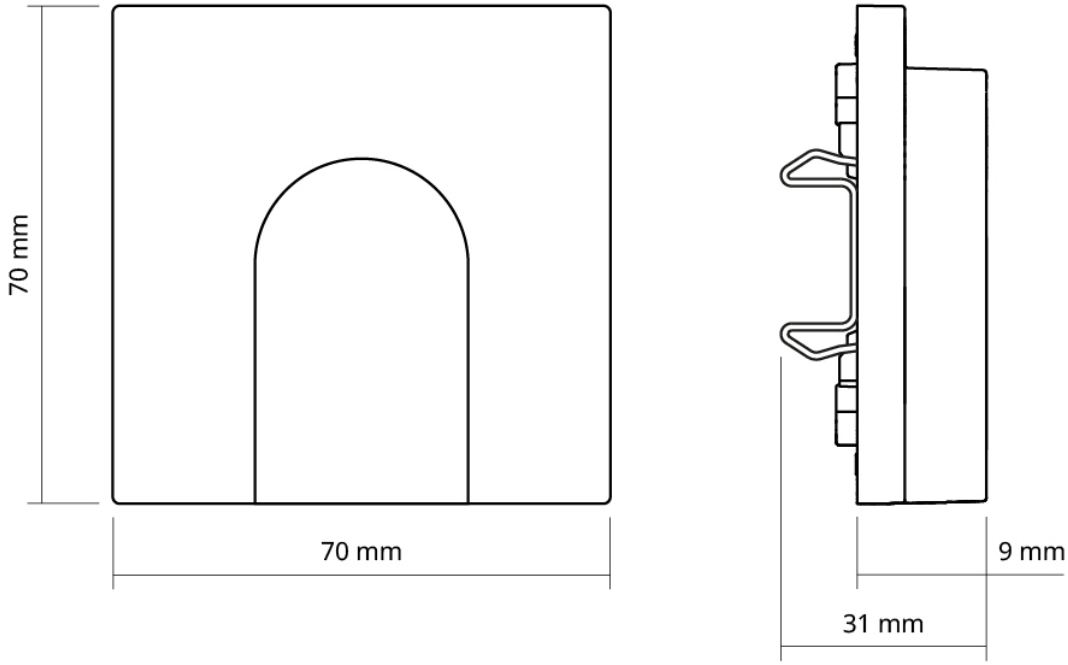
70 mm
70 mm
9 mm
31 mm