# Connecteur HDMI v2.0 4K femelle-femelle Simon 75

RÉF. **7511094-039**

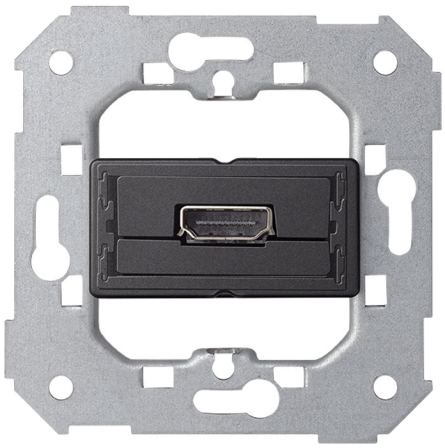

## INFORMATION DE BASE

### DESCRIPTION

Le connecteur HDMI v2.0 4K femelle-femelle Simon 75 est la solution idéale pour intégrer des connexions HDMI dans des installations audiovisuelles haute définition. Conçu comme un module pass-through, il permet de relier des câbles HDMI tout en maintenant la compatibilité avec la norme HDMI 2.0 et des résolutions jusqu'à 4K, garantissant une transmission stable d'audio et de vidéo numérique. Ce connecteur HDMI femelle-femelle est parfait pour les maisons, bureaux, salles de réunion, hôtels ou espaces commerciaux nécessitant des prises HDMI encastrées dans le mur pour des téléviseurs, projecteurs, consoles ou systèmes multimédia. Compatible avec les séries Simon 75, Simon 82 et Série Simon 360, il s'installe dans une boîte universelle occupant 1 élément, adapté pour une installation en saillie ou encastrée. Une solution pratique et professionnelle pour des installations multimédia modernes avec connectivité HDMI 4K intégrée.

### MATÉRIAU

Métal,Plastique

### COMPATIBILITÉ

Marcos Simon 75, Simon 82 Détail, Simon 82 Nature, Simon 82 Concept et Simon 82.

### CLASSE ETIM

EC000018

## INFORMATION TECHNIQUE

**NOMBRE DE CONNECTEURS**
1

**FORMAT**
HDMI

**CONNECTABLE**
Non

**TYPE DE CONNECTEUR**
HDMI

**CLASSIFICATION IP**
IP20

**DIMENSION D'ENCASTREMENT (MM)**
40

## INSTALLATION ET MAINTENANCE

**GRIFFE**
Simon 27

**RETRAIT DU COUVERCLE**
Avec outil seulement

**SENS D'INSTALLATION**
Horizontal, Vertical

## INFORMATION LOGISTIQUE

**CODE EAN UNITAIRE**
8421053297339

**HAUTEUR EMBALLAGE UNITAIRE**
0.00

**LARGEUR EMBALLAGE UNITAIRE**
0.00

**LONGUEUR EMBALLAGE UNITAIRE**
0.00

**VOLUME EMBALLAGE UNITAIRE**
0.00

**POIDS BRUT EMBALLAGE UNITAIRE**
0.06

**POIDS NET DU PRODUIT**
0.06

**UNITÉ DE POIDS EMBALLAGE UNITAIRE**
KGM

**EAN EMBALLAGE**
8421053297339

**UNIT. CONTENUES EMBALLAGE**
1

**HAUTEUR EMBALLAGE**
60.00

**LARGEUR EMBALLAGE**
76.00

**LONGUEUR EMBALLAGE**
75.00

**UNITÉ DE MESURE EMBALLAGE**
MMT

**VOLUME EMBALLAGE**
342000.00

**UNITÉ DE VOLUME EMBALLAGE**
MMQ

**POIDS BRUT EMBALLAGE**
0.00

**POIDS NET EMBALLAGE**
0.06

**UNITÉ DE POIDS EMBALLAGE**
KGM

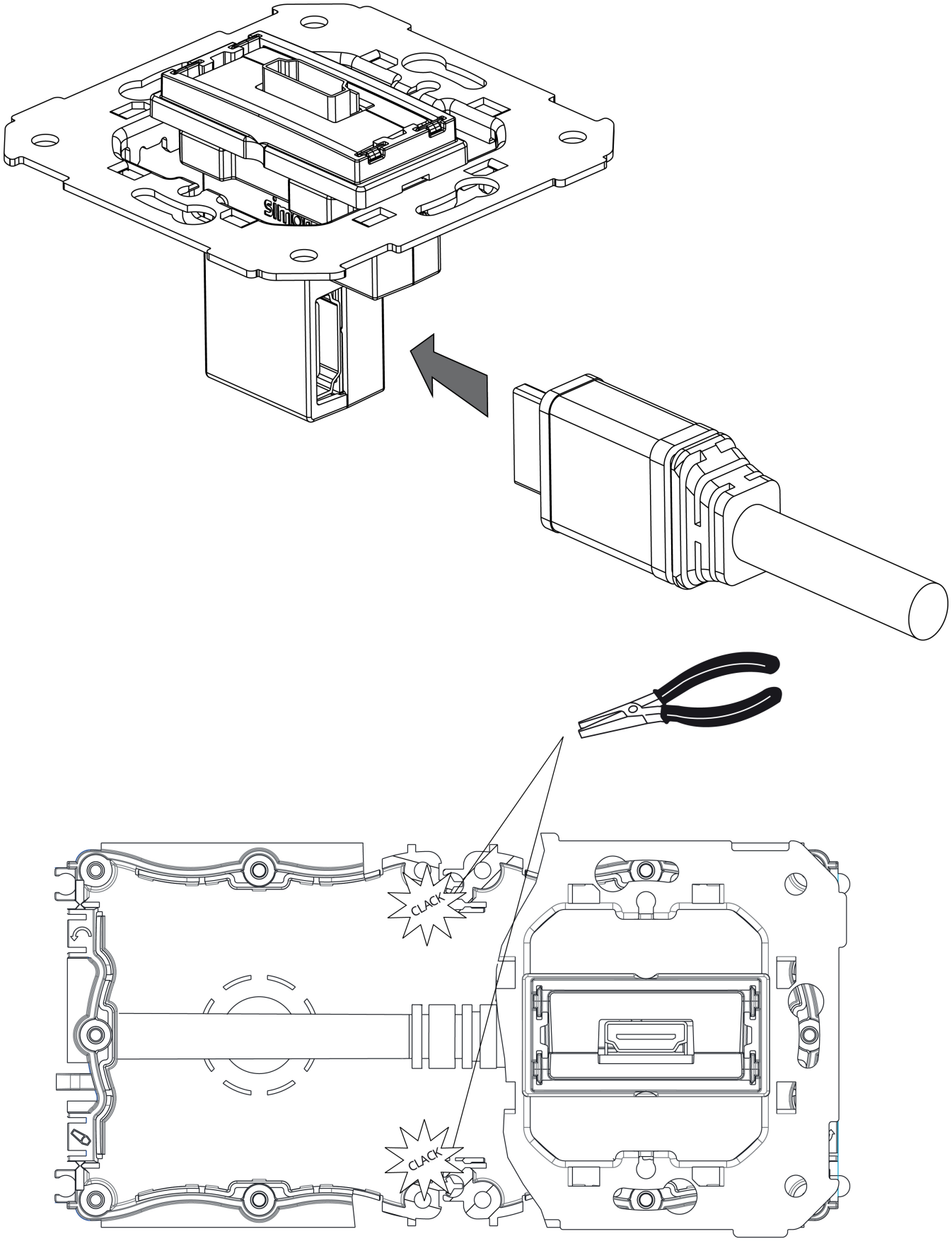
CLACK
CLACK

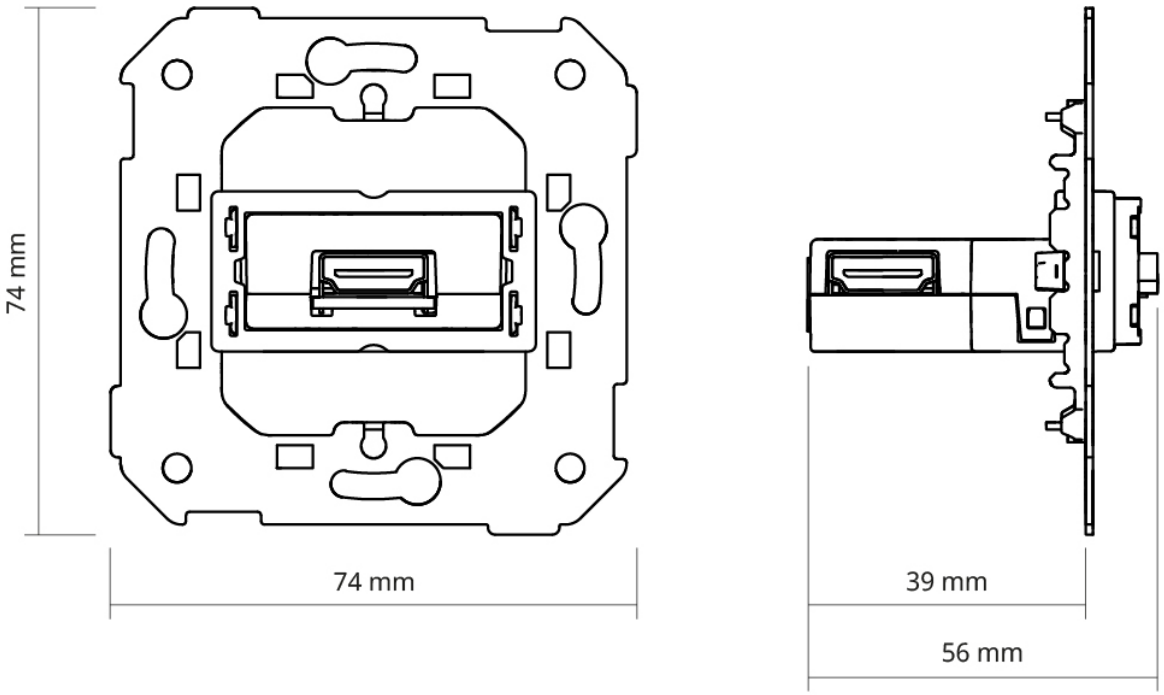
74 mm
74 mm
39 mm
56 mm