Cargador USB de 1 módulo 2.1A 5V~ cava Simon 82

REF. **8201097-064**

INFORMACIÓN BÁSICA

DESCRIPCIÓN

La funcionalidad y el lujo vienen juntos. Uno de los acabados más populares en toda la serie Simon 82, la gama cava, por su diseño exclusivo aporta un ambiente con sensaciones prósperas.

Este producto consta de un solo módulo que funciona para cargar todo tipo de dispositivos móviles a través de su conexión USB. Está diseñado para realizar su trabajo de forma segura y confiable.

La fabricación de este producto se realizó con una aleación de metales que aseguran una larga duración del mismo. La instalación es muy simple, ya que se puede elegir al gusto del instalador si se desea instalar en la superficie o empotrar.

Este exclusivo diseño cava está pensado para no solo proveer funcionalidad en el hogar, sino para aportar un diseño exclusivo al hogar con toda su gama, que debe ser combinada entre sí para lograr el efecto visual deseado y generar ambientes hermosos y prósperos.

Funciona idealmente en crrientes a 2.1 amperios con un voltaje de 5V.

ACABADO

Cava

COMPATIBILIDAD

Placas y teclas Simon 82

CONTENIDO DEL EMBALAJE

Mecanismo e instrucciones

INFORMACIÓN TÉCNICA

MERCADO DISPONIBLE
México y Latinoamérica

SECCIÓN DE CABLE ADMITIDA (MM)
3,3 mm

FUNCIÓN INDICADORA
No

MANTENIMIENTO
Limpiar con un paño suave y seco. No utilizar paños y/o limpiadores abrasivos que contengan cloro.

TIPO DE MECANISMO
Insertion

NÚMERO DE MÓDULOS
1 módulo

RANGO DE TEMPERATURA DE ALMACENAMIENTO (ºC)
50 ºC

INTENSIDAD USB (A)
2,1 A

TENSIÓN USB (V~)
5 V~

VERSIÓN
Individual

INSTALACIÓN Y MANTENIMIENTO

DESNUDADO DE CABLE NECESARIO (MM)
11

INSTALABLE EN CAJA DE EMPOTRAR
Universal

DIRECCIÓN DE INSTALACIÓN
Horizontal, Vertical

TIPO DE INSTALACIÓN
Apto para superficie y empotrar

NORMATIVA

REGULACIONES
NMX-J-005-ANCE-2005 + NMX-J-508-ANCE-2010

simon

INFORMACIÓN LOGÍSTICA

CÓDIGO EAN UNITARIO
8421053198896

ALTURA EMBALAJE UNITARIO
23.00

ANCHO EMBALAJE UNITARIO
43.50

LONGITUD EMBALAJE UNITARIO
54.80

UNIDAD DE MEDIDA EMBALAJE UNITARIO
MMT

VOLUMEN EMBALAJE UNITARIO
0.06

UNIDAD DE VOLUMEN EMBALAJE UNITARIO
DMQ

PESO BRUTO EMBALAJE UNITARIO
0.04

PESO NETO DEL PRODUCTO
0.04

UNIDAD DE PESO EMBALAJE UNITARIO
KGM

EAN EMBALAJE
8421053198896

UDS. CONTENIDAS EMBALAJE
1

ALTURA EMBALAJE
55.00

ANCHO EMBALAJE
65.00

LONGITUD EMBALAJE
65.00

UNIDAD DE MEDIDA EMBALAJE
MMT

VOLUMEN EMBALAJE
232375.00

UNIDAD DE VOLUMEN EMBALAJE
MMQ

PESO BRUTO EMBALAJE
0.05

PESO NETO EMBALAJE
0.04

UNIDAD DE PESO EMBALAJE
KGM

VISTA FRONTAL E ISOMÉTRICA DEL PRODUCTO

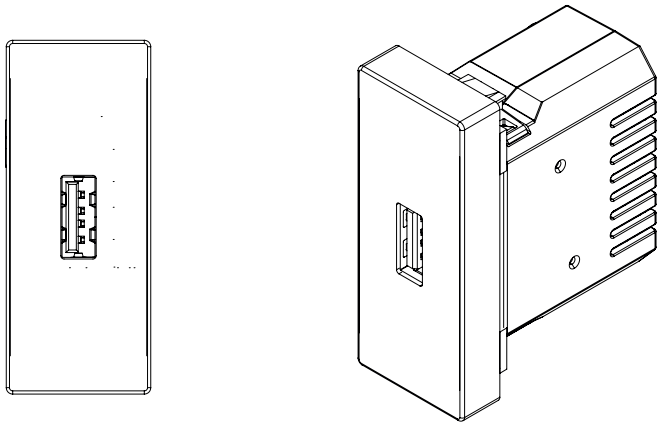

DIAGRAMA DE MONTAJE

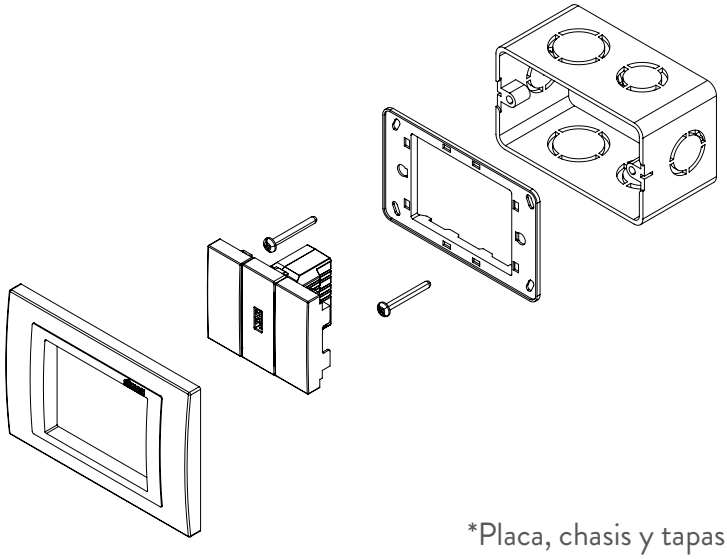

*Placa, chasis y tapas ciegas NO incluidos
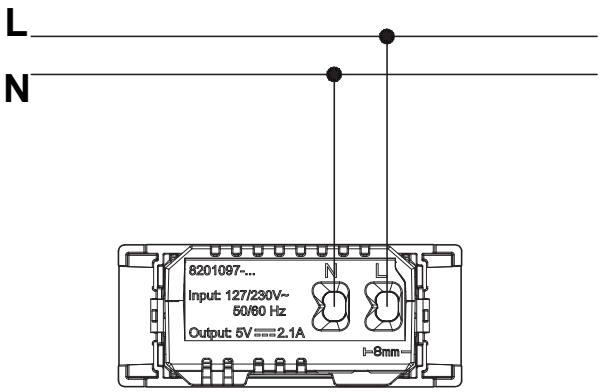
DIAGRAMA DE CONEXIÓN