Boîte murale encastrable pour 4 modules doubles Simon 500 Cima

RÉF. **51000114-036**



INFORMATION DE BASE

FINITION
Acier inoxydable

MATÉRIAU
Acier inoxydable

COMPATIBILITÉ
Mécanismes Simon 500 Cima et Simon 27 Play / Simon K45 en utilisant un adaptateur spécifique

CONTENU DE L'EMBALLAGE
Boîte de sol, cloison métallique, câble de connexion à la terre, broche de fixation, vis et manuel d'installation

CLASSE ETIM
EC002601

REMARQUES
Les supports de cadre comprennent des parties pouvant être reliées qui forment des blocs, permettant de séparer la partie électrique de la partie voix et données pour faciliter la maintenance.

INFORMATION TECHNIQUE

MARCHÉ DISPONIBLE
CE

DISPONIBLE EN
1, 2, 3, 4 et 6 modules doubles

IMMUNITÉ ÉLECTROMAGNÉTIQUE POUR CÂBLAGE VDM
Sécurisé en installant la cloison métallique dans le rail inséré dans le boîtier à cet effet.

NOMBRE DE LOGEMENTS POUR CONNEXION À LA TERRE
Rail dédié dans la structure de la boîte

CLASSIFICATION IK
10

CLASSIFICATION IP
IP40

DISPONIBILITÉ DU KIT
Oui

MAINTENANCE
Nettoyez avec un chiffon doux et sec. N'utilisez pas de chiffons abrasifs et/ou de nettoyants contenant du chlore.

NOMBRE DE MODULES
8

DIMENSION D'ENCASTREMENT (MM)
170 x 271 mm

NOMBRE D'ENTRÉES LATÉRALES
4

VERSION
4 modules doubles

INSTALLATION ET MAINTENANCE

RETRAIT DES COMPOSANTS
Avec outil seulement

TYPE DE FIXATION
Utilisation des griffes incluses dans l'enclos, en combinaison avec des agrégats, des liants, des additifs, etc.

RETRAIT DU CADRE
Avec outil seulement

INSTALLABLE DANS BOÎTE D'ENCASTREMENT
Spécifique Simon 500 Cima (fourni avec le cadre)

SENS D'INSTALLATION
Vertical, correspondant à la direction des mécanismes

TYPE D'INSTALLATION
Convient pour un montage encastré au mur

RÉGLEMENTATION

RÉGLEMENTATIONS
Directive 2014/35/UE LVD + EN 60670-1:2005

INFORMATION LOGISTIQUE

CODE EAN UNITAIRE
8421053099391

HAUTEUR EMBALLAGE UNITAIRE
0.00

LARGEUR EMBALLAGE UNITAIRE
0.00

LONGUEUR EMBALLAGE UNITAIRE
0.00

VOLUME EMBALLAGE UNITAIRE
0.00

POIDS BRUT EMBALLAGE UNITAIRE
1.78

POIDS NET DU PRODUIT
1.78

UNITÉ DE POIDS EMBALLAGE UNITAIRE
KGM

EAN EMBALLAGE
8421053099391

UNIT. CONTENUES EMBALLAGE
1

HAUTEUR EMBALLAGE
69.00

LARGEUR EMBALLAGE
188.00

LONGUEUR EMBALLAGE
289.00

UNITÉ DE MESURE EMBALLAGE
MMT

VOLUME EMBALLAGE
3.75

UNITÉ DE VOLUME EMBALLAGE
DMQ

POIDS BRUT EMBALLAGE
0.00

POIDS NET EMBALLAGE
1.78

UNITÉ DE POIDS EMBALLAGE
KGM

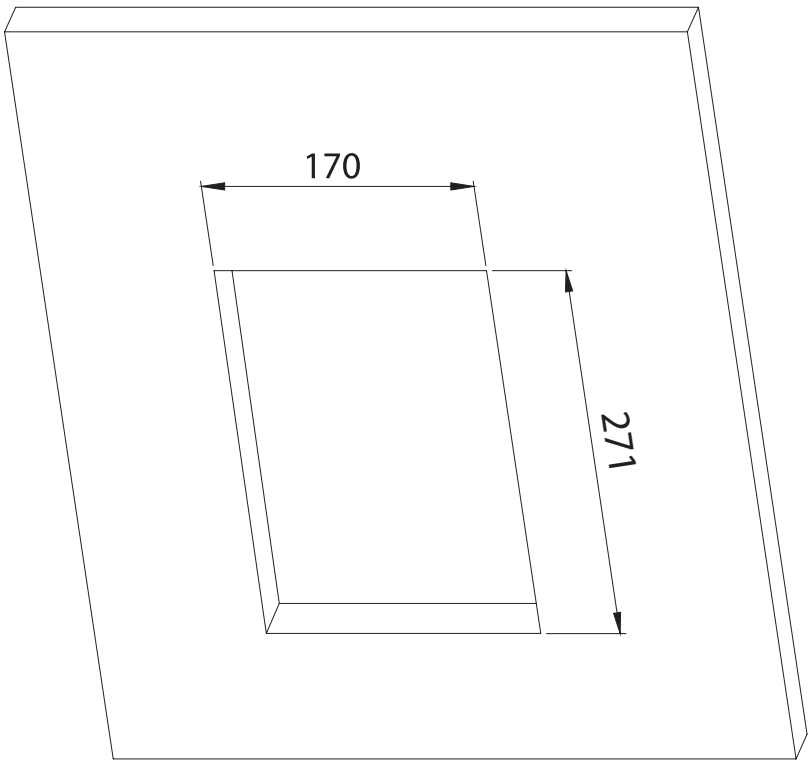
170
271

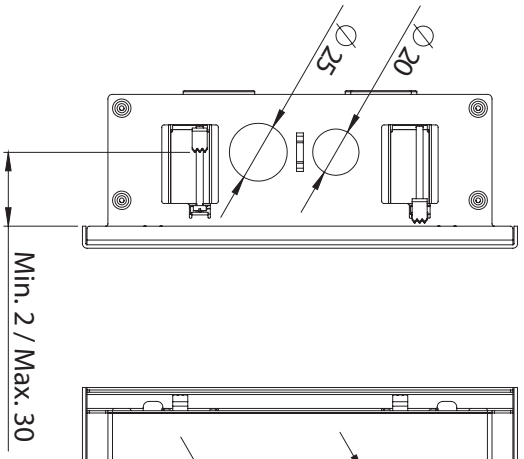
Ø25
Ø20
Min. 2 / Max. 30

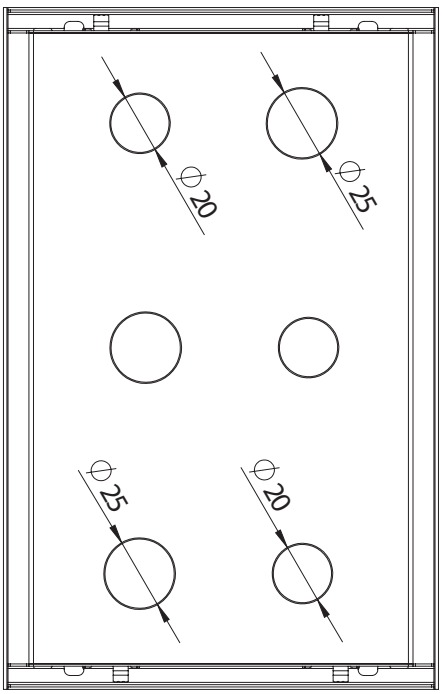
Ø20
Ø25
Ø25
Ø20

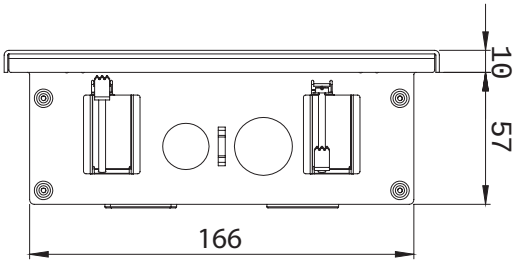
10
57
166

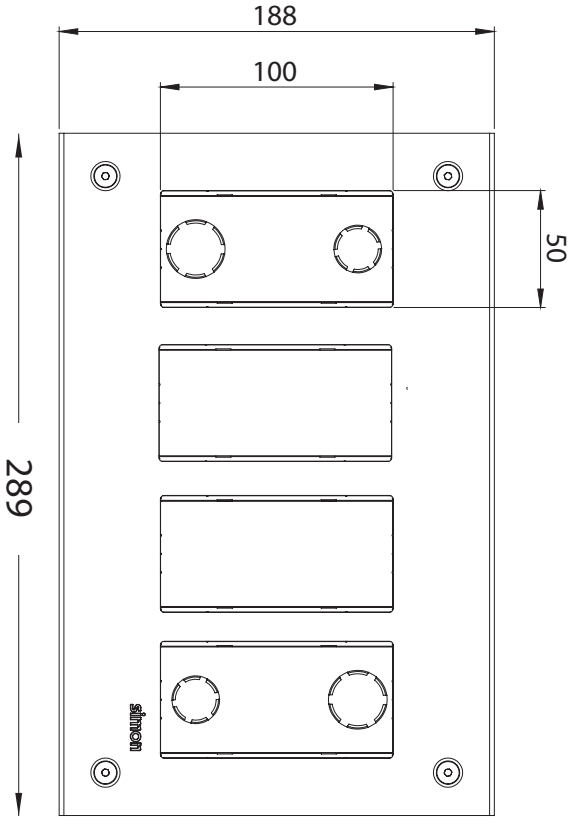
188
100
50
289
simon