Conmutador para tarjeta con 1 microrruptor e indicador luminoso 250V~ negro mate Simon 270

REF. **20000526-098**

INFORMACIÓN BÁSICA

DESCRIPCIÓN

Descubre el Conmutador para tarjeta con 1 microrruptor e indicador luminoso 250V~ negro mate Simon 270 de la serie Simon 270. Un producto diseñado para ofrecer funcionalidad, compatibilidad y estilo en instalaciones residenciales y comerciales.

ACABADO

Negro mate

MATERIAL

Plástico

CONTENIDO DEL EMBALAJE

Mecanismo y tap

TIPO DE BALANCÍN

Ancha

COMPATIBILIDAD

Marcos Simon 270

CLASE ETIM

EC001590

OBSERVACIONES

Se requiere instalar a la salida del mecanismo un contactor. En caso de no hacerlo, la intensidad máxima del conmutador es de 10 A resistivos (1,5A inductivos). Se recomienda proteger los conectores faston con funda termo retráctil.

INFORMACIÓN TÉCNICA

MERCADO DISPONIBLE
CE

SECCIÓN DE CABLE ADMITIDA (MM)
1,5...2,5

INDICADOR DE CONSUMO (MA)
1 mA

NÚMERO DE ELEMENTOS POSIBLES
1 elemento

FORMATO
Tarjeta

FRECUENCIA
50 Hz

FUNCIÓN INDICADORA
Sí

INTENSIDAD (A)
10 AX

CLASIFICACIÓN IP
IP20

MANTENIMIENTO
Limpiar con un paño suave y seco. No utilizar paños y/o limpiadores abrasivos que contengan cloro.

TIPO DE MECANISMO
Card

TENSIÓN NOMINAL (V~)
250 V~

RANGO DE TEMPERATURA DE FUNCIONAMIENTO (ºC)
5 - 45 ºC

ALIMENTACIÓN (V~)
250 V~

RAL
9005

RANGO DE TEMPERATURA DE ALMACENAMIENTO (ºC)
-25 - 50 ºC

VERSIÓN
Individual

TENSIÓN (V~)
250 V~

INSTALACIÓN Y MANTENIMIENTO

DESNUDADO DE CABLE NECESARIO (MM)
7

INSTALABLE EN CAJA DE EMPOTRAR
Universal

DIRECCIÓN DE INSTALACIÓN
Horizontal,Vertical

TIPO DE INSTALACIÓN
Apto para superficie y empotrar

TIPO DE CONEXIÓN DE TERMINAL - FUNCIÓN 1
FastON 2.8mm

NORMATIVA

GARANTÍA
3 años

REGULACIONES
Dir. 2014/35/UE LVD|Dir. 2011/65/UE RoHS + post. mod.|EN 61058-1-2:2016|EN IEC 63000:2018

INFORMACIÓN LOGÍSTICA

CÓDIGO EAN UNITARIO
8421053266397

ALTURA EMBALAJE UNITARIO
0.00

ANCHO EMBALAJE UNITARIO
0.00

LONGITUD EMBALAJE UNITARIO
0.00

UNIDAD DE MEDIDA EMBALAJE UNITARIO
MMT

VOLUMEN EMBALAJE UNITARIO
0.00

UNIDAD DE VOLUMEN EMBALAJE UNITARIO
MMQ

PESO BRUTO EMBALAJE UNITARIO
0.05

PESO NETO DEL PRODUCTO
0.05

UNIDAD DE PESO EMBALAJE UNITARIO
KGM

EAN EMBALAJE
8421053265116

UDS. CONTENIDAS EMBALAJE
5

ALTURA EMBALAJE
80.00

ANCHO EMBALAJE
55.00

LONGITUD EMBALAJE
55.00

UNIDAD DE MEDIDA EMBALAJE
MMT

VOLUMEN EMBALAJE
242000.00

UNIDAD DE VOLUMEN EMBALAJE
MMQ

PESO BRUTO EMBALAJE
0.00

PESO NETO EMBALAJE
0.23

UNIDAD DE PESO EMBALAJE
KGM

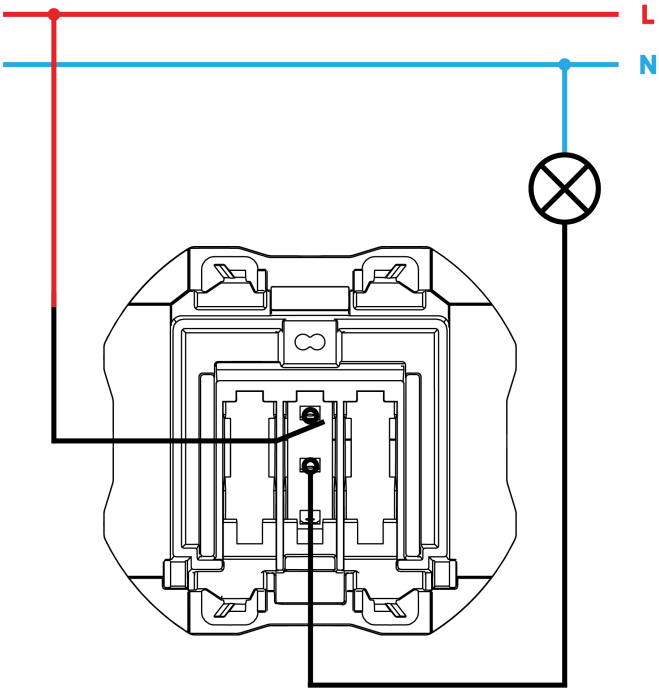
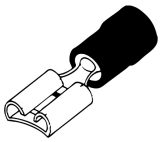
Conexión con terminal faston
Conection with faston terminal