Interruptor escalera 3 vías de 1 módulo 10A 127V~ blanco Simon 27 Play

REF. **27201-64**

INFORMACIÓN BÁSICA

DESCRIPCIÓN

En edificaciones de dos o más pisos, ya sea una casa, un edificio de departamentos o una planta industrial, es esencial contar con un interruptor en cada extremo de las escaleras, para que se pueda encender y apagar la luz al momento de circular.

En Simon tenemos la serie 27 Play, el catálogo más vasto en soluciones integrales para instalaciones eléctricas, no sólo totalmente funcionales, sino que, además, con productos que cuentan con un diseño elegante y en diferentes colores con elementos intercambiables.

Este interruptor de tres vías para escaleras es un artículo excelente en calidad y diseño, con soporte para un módulo y en acabado blanco, el preferido por la mayoría.

Para su fabricación se ha empleado policarbonato técnico y con una aleación de cobre, zinc, plomo y latón, materiales de primera calidad que hace a este artículo una pieza de gran durabilidad, capaz de aguantar hasta 50°C de temperatura.

ACABADO

Blanco

CONTENIDO DEL EMBALAJE

Mecanismo con tecla y hoja de instrucciones

CLASE ETIM

EC001590

COMPATIBILIDAD

Placas Simon 27 Play

OBSERVACIONES

Posibilidad de sustituir el acabado de la tecla suministrado. 5 acabados adicionales disponibles.

INFORMACIÓN TÉCNICA

MERCADO DISPONIBLE
México y Latinoamérica

SECCIÓN DE CABLE ADMITIDA (MM)
3,3 mm

NÚMERO DE ELEMENTOS POSIBLES
Medio elemento

FUNCIÓN INDICADORA
No

INTENSIDAD (A)
10 AX

CLASIFICACIÓN IP
IP21

MANTENIMIENTO
Limpiar con un paño suave y seco. No utilizar paños y/o limpiadores abrasivos que contengan cloro.

TIPO DE MECANISMO
Pivoting

NÚMERO DE MÓDULOS
1 módulo

RANGO DE TEMPERATURA DE ALMACENAMIENTO (ºC)
50 ºC

VERSIÓN
Individual

INSTALACIÓN Y MANTENIMIENTO

DESNUDADO DE CABLE NECESARIO (MM)
11

GARRA
Simon 27

INSTALABLE EN CAJA DE EMPOTRAR
Universal, Americano, Espacios reducidos y Centralizaciones

DIRECCIÓN DE INSTALACIÓN
Horizontal, Vertical

TIPO DE INSTALACIÓN
Apto para superficie y empotrar

NORMATIVA

REGULACIONES
NMX-J-005-ANCE-2005 + NMX-J-508-ANCE-2010

INFORMACIÓN LOGÍSTICA

CÓDIGO EAN UNITARIO
8421053251768

ALTURA EMBALAJE UNITARIO
22.60

ANCHO EMBALAJE UNITARIO
38.10

LONGITUD EMBALAJE UNITARIO
45.50

UNIDAD DE MEDIDA EMBALAJE UNITARIO
MMT

VOLUMEN EMBALAJE UNITARIO
0.04

UNIDAD DE VOLUMEN EMBALAJE UNITARIO
MMQ

PESO BRUTO EMBALAJE UNITARIO
0.02

PESO NETO DEL PRODUCTO
0.02

UNIDAD DE PESO EMBALAJE UNITARIO
KGM

EAN EMBALAJE
8421053035528

UDS. CONTENIDAS EMBALAJE
20

ALTURA EMBALAJE
53.00

ANCHO EMBALAJE
105.00

LONGITUD EMBALAJE
220.00

UNIDAD DE MEDIDA EMBALAJE
MMT

VOLUMEN EMBALAJE
1.22

UNIDAD DE VOLUMEN EMBALAJE
DMQ

PESO BRUTO EMBALAJE
0.48

PESO NETO EMBALAJE
0.48

UNIDAD DE PESO EMBALAJE
KGM

MECANISMOS SIMON 27, 28 Y 44

Mecanismos básicos / Basic switches

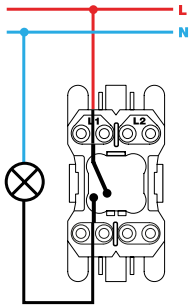

Interruptor unipolar / Single-pole switch
XX00101-XX

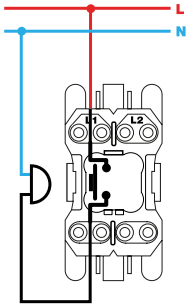

Pulsador / Push button switch
XX00150-XX

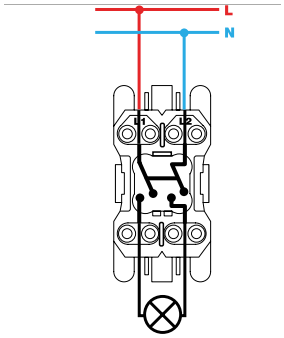

Interruptor bipolar / Double pole switch
XX00133-XX

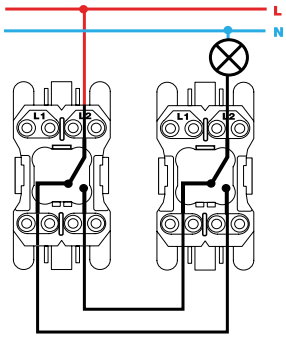

Conmutador / 2-way switch
XX00201-XX

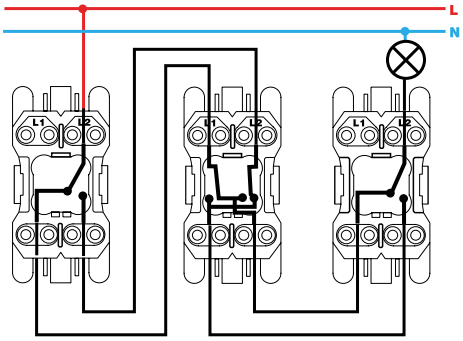

Conmutador cruce / Intermediate switch
XX00251-XX

Mecanismos con piloto / Pilot switches

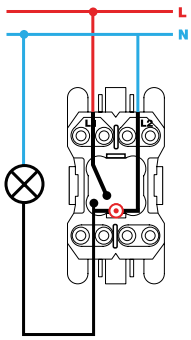

Interruptor unipolar / Single-pole switch
XX00102-XX

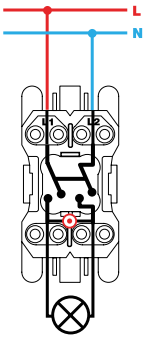

Interruptor bipolar / Double pole switch
XX00134-XX

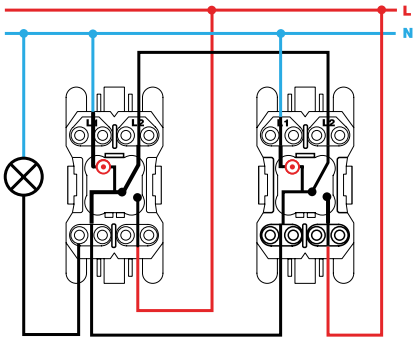

Conmutador / 2-way switch
XX00202-XX

Mecanismos con luminoso / Switches with light

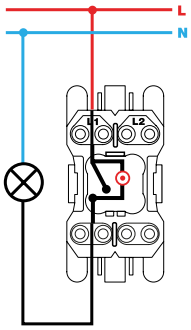

Interruptor unipolar / Single-pole switch
XX00104-XX

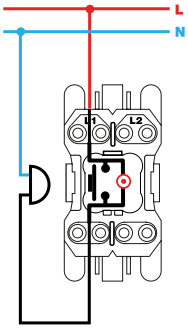

Pulsador / Push button switch
XX00160-XX

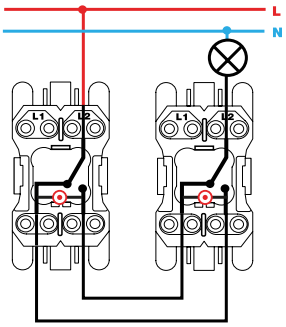

Conmutador / 2-way switch
XX2700204-XX

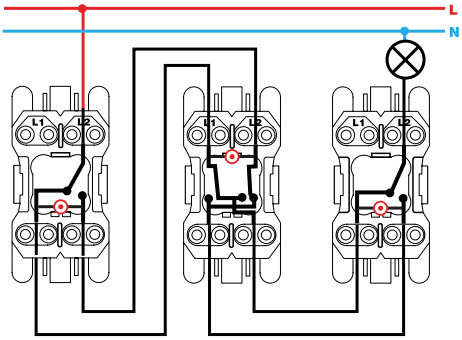

Conmutador cruce / Intermediate switch
XX2700254-XX

VISTA FRONTAL E ISOMÉTRICA DEL PRODUCTO

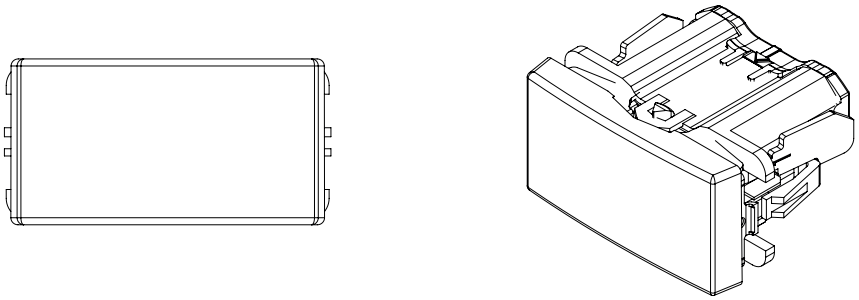

DIAGRAMA DE MONTAJE

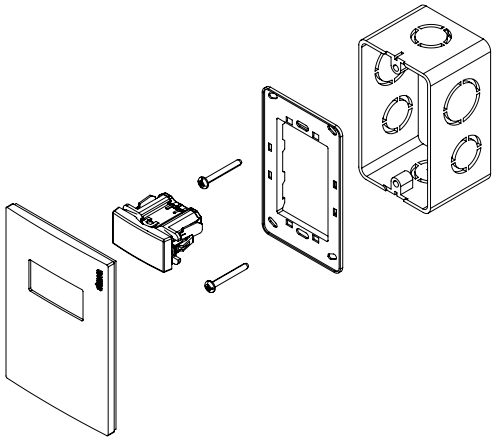

*Placa y chasis NO incluidos
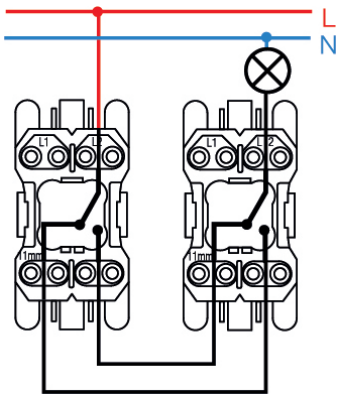
DIAGRAMA DE CONEXIÓN