Dimmer rotativo para LED 160W 127/220V~ blanco Simon 26

REF. **2600313-030**

HECHO EN MÉXICO

INFORMACIÓN BÁSICA

DESCRIPCIÓN

Las nuevas instalaciones de luz inteligentes permiten grandes ahorros en materia de electricidad así como a nivel monetario. Si tienes pensado instalar iluminación LED, entonces este dimmer rotativo para LED de 160W es perfecto. Con un diseño impecable, hecho en Policarbonato Técnico y Aleación de metales, cobre, zinc, plomo y latón de alta calidad y resistencia, este dispositivo permite variar la intensidad de una luz LED, ya sea para ahorrar energía o para lograr un ambiente más cálido y tranquilo con una luz más tenue.

Viene pensado para un voltaje de 127V y con una terminación en color blanco que permite montarlo en cualquier tipo de habitación.

La mar Simon siempre brinda en sus catálogos productos que obedecen a las mejores normas de diseño y funcionalidad.

Estos dimmer pueden ser instalados en posición vertical u horizontal y vienen aptos para empotrar o para instalación externa. Pueden resistir una temperatura de hasta 50º, por lo que presenta una gran resistencia frente a golpes de tensión y otros problemas.

ACABADO

Blanco

COMPATIBILIDAD

Placas Simon 26

CONTENIDO DEL EMBALAJE

Mecanismo con tecla y hoja de instrucciones

INFORMACIÓN TÉCNICA

MERCADO DISPONIBLE

México y Latinoamérica

SECCIÓN DE CABLE ADMITIDA (MM)

3,3 mm

MANTENIMIENTO

Limpiar con un paño suave y seco. No utilizar paños y/o limpiadores abrasivos que contengan cloro.

TIPO DE MECANISMO

Rotary

VERSIÓN

Individual

INSTALACIÓN Y MANTENIMIENTO

DESNUDADO DE CABLE NECESARIO (MM)

11

INSTALABLE EN CAJA DE EMPOTRAR

Universal

DIRECCIÓN DE INSTALACIÓN

Vertical y horizontal

TIPO DE INSTALACIÓN

Apto para empotrar

NORMATIVA

REGULACIONES

NMX-J-005-ANCE-2005 + NMX-J-508-ANCE-2010

simon

INFORMACIÓN LOGÍSTICA

CÓDIGO EAN UNITARIO
7506207321731

ALTURA EMBALAJE UNITARIO
27.00

ANCHO EMBALAJE UNITARIO
58.50

LONGITUD EMBALAJE UNITARIO
61.40

UNIDAD DE MEDIDA EMBALAJE UNITARIO
MMT

VOLUMEN EMBALAJE UNITARIO
0.10

UNIDAD DE VOLUMEN EMBALAJE UNITARIO
DMQ

PESO BRUTO EMBALAJE UNITARIO
35.20

PESO NETO DEL PRODUCTO
26.20

UNIDAD DE PESO EMBALAJE UNITARIO
GRM

EAN EMBALAJE
7506207321748

UDS. CONTENIDAS EMBALAJE
8

ALTURA EMBALAJE
79.50

ANCHO EMBALAJE
111.00

LONGITUD EMBALAJE
118.00

UNIDAD DE MEDIDA EMBALAJE
MMT

VOLUMEN EMBALAJE
1.04

UNIDAD DE VOLUMEN EMBALAJE
DMQ

PESO BRUTO EMBALAJE
0.32

PESO NETO EMBALAJE
209.60

UNIDAD DE PESO EMBALAJE
KGM

VISTA FRONTAL E ISOMÉTRICA DEL PRODUCTO

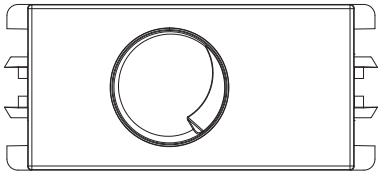

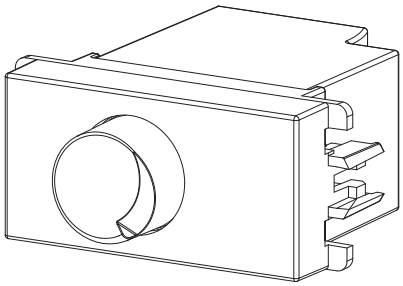

DIAGRAMA DE MONTAJE

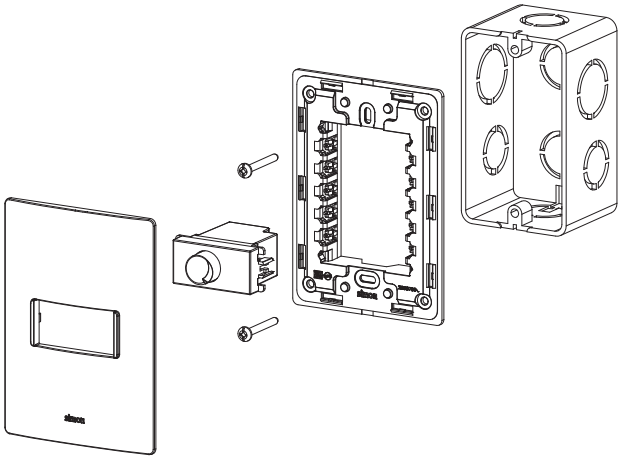

*Placa y Chasis NO incluidos
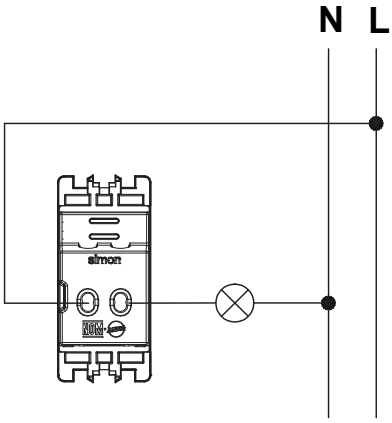
DIAGRAMA DE CONEXIÓN