# Interrupteur à carte avec 2 microrupteurs et voyant lumineux 250 V~ aluminium Simon 270

RÉF. **20000550-093**

## INFORMATION DE BASE

### DESCRIPTION

Discover the Simon iO blinds switch with slender rocker 700 VA bronze Simon 270 from the Simon 270 series. A product designed to deliver functionality, compatibility and style for residential and commercial installations.

### FINITION

Aluminium

### TYPE DE BASCULE

Large

### MATÉRIAU

Plastique

### COMPATIBILITÉ

Cadres Simon 270

### CONTENU DE L'EMBALLAGE

Mécanisme, enjoliveur et mode d’emploi

### CLASSE ETIM

EC001590

simon

## INFORMATION TECHNIQUE

### MARCHÉ DISPONIBLE
CE

### SECTION DE CÂBLE ADMISE (MM)
De 1,5 á 2,5 mm

### INDICATEUR DE CONSOMMATION (MA)
1 mA

### NOMBRE D'ÉLÉMENTS POSSIBLES
1 élément

### FORMAT
Carte

### FRÉQUENCE
50 - 60 Hz

### FONCTION INDICATEUR
Oui

### INTENSITÉ (A)
10 AX

### CLASSIFICATION IP
IP20

### MAINTENANCE
Nettoyez avec un chiffon doux et sec. N'utilisez pas de chiffons abrasifs et/ou de nettoyants contenant du chlore.

### TYPE DE MÉCANISME
Card

### TENSION NOMINALE (V~)
250 V~

### PLAGE DE TEMPÉRATURE DE FONCTIONNEMENT (ºC)
5 - 45 ºC

### ALIMENTATION (V~)
250 V~

### RAL
9006

### PLAGE DE TEMPÉRATURE DE STOCKAGE (ºC)
-25 - 50 ºC

### VERSION
Simple

### TENSION (V~)
250 V~

## INSTALLATION ET MAINTENANCE

### DÉNUDAGE DE CÂBLE NÉCESSAIRE (MM)
7

### INSTALLABLE DANS BOÎTE D'ENCASTREMENT
Universal

### SENS D'INSTALLATION
Horizontal, Vertical

### TYPE D'INSTALLATION
À encastrer

### TYPE DE CONNEXION DE BORNE - FONCTION 1
FastON 2.8mm

## RÉGLEMENTATION

### RÉGLEMENTATIONS
Dir. 2014/35/UE LVD|Dir. 2011/65/UE RoHS + post. mod.|EN 61058-1-2:2016|EN IEC 63000:2018

simon

## INFORMATION LOGISTIQUE

CODE EAN UNITAIRE
8421053265161

HAUTEUR EMBALLAGE UNITAIRE
0.00

LARGEUR EMBALLAGE UNITAIRE
0.00

LONGUEUR EMBALLAGE UNITAIRE
0.00

UNITÉ DE MESURE EMBALLAGE UNITAIRE
MMT

VOLUME EMBALLAGE UNITAIRE
0.00

UNITÉ DE VOLUME EMBALLAGE UNITAIRE
MMQ

POIDS BRUT EMBALLAGE UNITAIRE
0.05

POIDS NET DU PRODUIT
0.05

UNITÉ DE POIDS EMBALLAGE UNITAIRE
KGM

EAN EMBALLAGE
8421053265161

UNIT. CONTENUES EMBALLAGE
1

HAUTEUR EMBALLAGE
80.00

LARGEUR EMBALLAGE
55.00

LONGUEUR EMBALLAGE
55.00

UNITÉ DE MESURE EMBALLAGE
MMT

VOLUME EMBALLAGE
242000.00

UNITÉ DE VOLUME EMBALLAGE
MMQ

POIDS BRUT EMBALLAGE
0.00

POIDS NET EMBALLAGE
0.05

UNITÉ DE POIDS EMBALLAGE
KGM

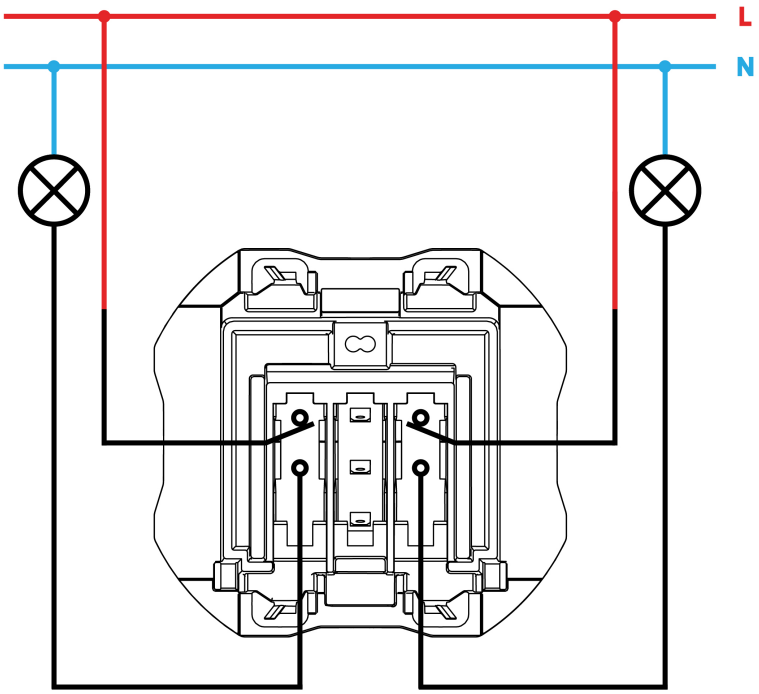

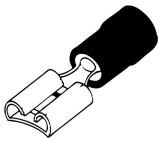
Conexión con terminal faston
Conection with faston terminal