simon

Рамка на 4 поста металл черная сталь с центральной частью цвета алюминий Simon 82 Nature

РЕФ. **82947-38**

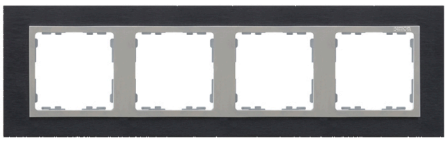

ОСНОВНАЯ ИНФОРМАЦИЯ

ОТДЕЛКА
Блэк Инокс Мэтт

СОВМЕСТИМОСТЬ
Механизмы Simon 75, Simon 77 и Simon 82

СОДЕРЖИМОЕ УПАКОВКИ
Рамка на 4 поста

КЛАСС ETIM
EC000007

ЗАМЕЧАНИЯ
Рекомендуется применять клавиши и накладки цвета алюминий

simon

simon

ТЕХНИЧЕСКАЯ ИНФОРМАЦИЯ

ДОСТУПНО НА РЫНКЕ
EAC

ДОСТУПНО В
на 1, 2, 3 и 4 поста

ВНУТРЕННЯЯ РАМКА
Алюминий

КЛАСС ЗАЩИТЫ IP
IP20

ОБСЛУЖИВАНИЕ
Протирать мягкой сухой тканью, не использовать абразивные ткани и/или чистящие средства с содержанием хлора

ДИАПАЗОН РАБОЧЕЙ ТЕМПЕРАТУРЫ (°C)
5 - 40 °C

ДИАПАЗОН ТЕМПЕРАТУРЫ ХРАНЕНИЯ (°C)
-25 - 50 °C

ВЕРСИЯ
на 4 поста

УСТАНОВКА И ОБСЛУЖИВАНИЕ

УСТАНАВЛИВАЕМЫЙ В ЗАПОДЛИЦО МОНТАЖНЫЙ КОРОБ
Универсальный

НАПРАВЛЕНИЕ УСТАНОВКИ
Горизонтальный, вертикальный

ТИП УСТАНОВКИ
Встраиваемый монтаж

НОРМАТИВЫ

РЕГУЛЯЦИИ
Не подлежит обязательной сертификации

simon

ЛОГИСТИЧЕСКАЯ ИНФОРМАЦИЯ

УНИКАЛЬНЫЙ КОД EAN
8421053089934

ВЫСОТА ИНДИВИДУАЛЬНОЙ УПАКОВКИ
0.00

ШИРИНА ИНДИВИДУАЛЬНОЙ УПАКОВКИ
0.00

ДЛИНА ИНДИВИДУАЛЬНОЙ УПАКОВКИ
0.00

ОБЪЕМ ИНДИВИДУАЛЬНОЙ УПАКОВКИ
0.00

БРУТТО-ВЕС ИНДИВИДУАЛЬНОЙ УПАКОВКИ
0.30

МАССА НЕТТО ПРОДУКТА
0.30

ЕДИНИЦА ВЕСА ИНДИВИДУАЛЬНОЙ УПАКОВКИ
KGM

EAN УПАКОВКИ
8421053089934

ЕД. СОДЕРЖИТСЯ В УПАКОВКЕ
1

ВЫСОТА УПАКОВКИ
37.00

ШИРИНА УПАКОВКИ
127.00

ДЛИНА УПАКОВКИ
346.00

ЕДИНИЦА ИЗМЕРЕНИЯ УПАКОВКИ
MMT

ОБЪЕМ УПАКОВКИ
1.46

ЕДИНИЦА ОБЪЕМА УПАКОВКИ
DMQ

БРУТТО-ВЕС УПАКОВКИ
0.00

НЕТТО-ВЕС УПАКОВКИ
0.30

ЕДИНИЦА ВЕСА УПАКОВКИ
KGM

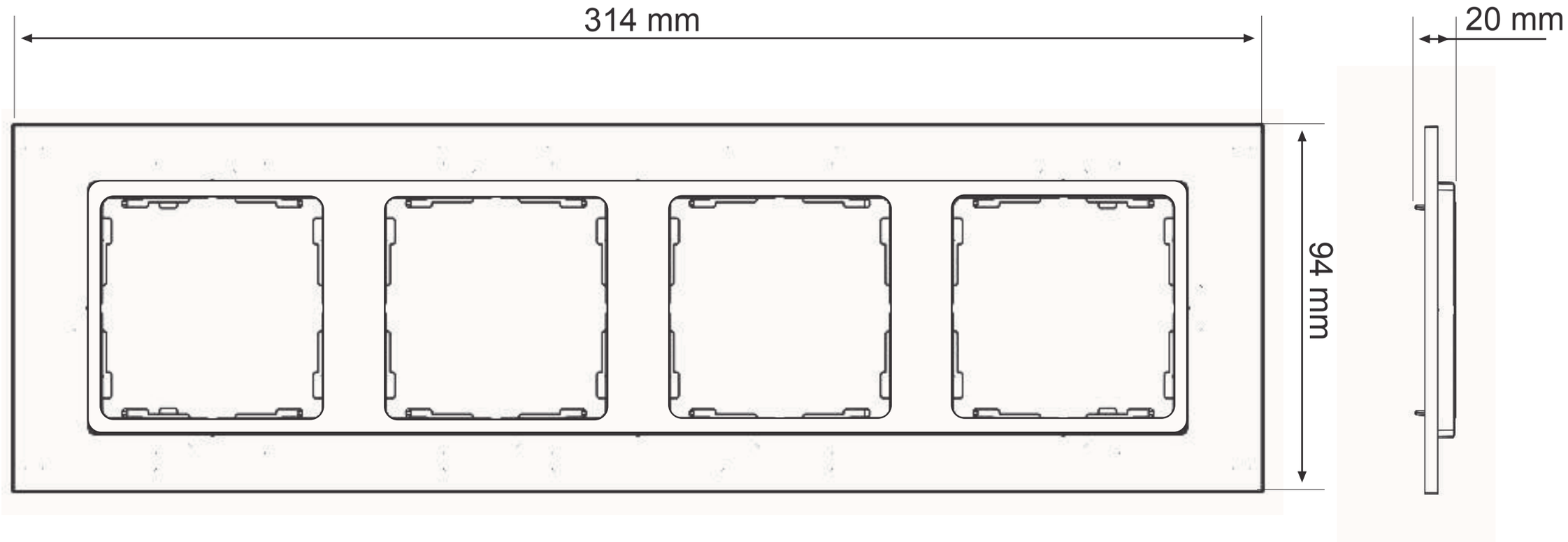
314 mm
20 mm
94 mm