Tomada Schuko LOLA 16A 250 V~ com ligação por parafuso IP44 branco mate Simon 360

REF. **36102432-190**

INFORMAÇÃO BÁSICA

DESCRIÇÃO

Base de tomada Schuko LOLA 16A 250 V~ com sistema de conexão de terminais com parafuso com proteção IP44 em acabamento branco da série Simon 360. Em acabamento mate. O acabamento mate evita os reflexos de luz e diminui a manutenção ao reduzir as manchas e impressões digitais. A ureia é o material principal e conta com uma alta resistência e durabilidade, garantindo uma vida útil prolongada.

ACABAMENTO	MATERIAL	CLASSE ETIM
Branco fosco	Aço,Termoestável	EC000125

INFORMAÇÃO TÉCNICA

DISPONÍVEL NO MERCADO
CE

SECÇÃO DE CABO PERMITIDA (MM)
1.5...2.5

FREQUÊNCIA
50 - 60 Hz

FUNÇÃO INDICADORA
Sim

INTENSIDADE (A)
16 A

CLASSIFICAÇÃO IP
IP44

VINCULÁVEL
Sim

MANUTENÇÃO
Limpar com um pano suave e seco. Não utilizar panos e/ou detergentes abrasivos que contenham cloro.

FAIXA DE TEMPERATURA DE OPERAÇÃO (ºC)
0...+35

ALIMENTAÇÃO (V~)
127/250 V~

DIMENSÃO DO ENCAIXE (MM)
40

FAIXA DE TEMPERATURA DE ARMAZENAMENTO (ºC)
-25...+50

TENSÃO (V~)
230 V~

INSTALAÇÃO E MANUTENÇÃO

DESCASCAMENTO NECESSÁRIO DO CABO (MM)
10

GARRA
Simon 27

REMOÇÃO DA TAMPA
Unicamente com ferramenta

TIPO DE FIXAÇÃO
Parafuso

DIREÇÃO DE INSTALAÇÃO
Horizontal

TIPO DE CONEXÃO DO TERMINAL - FUNÇÃO 1
Por parafuso

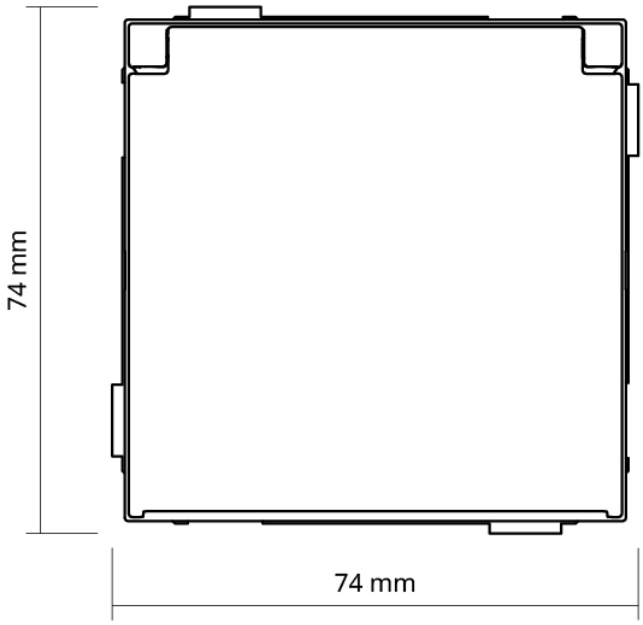
74 mm
74 mm

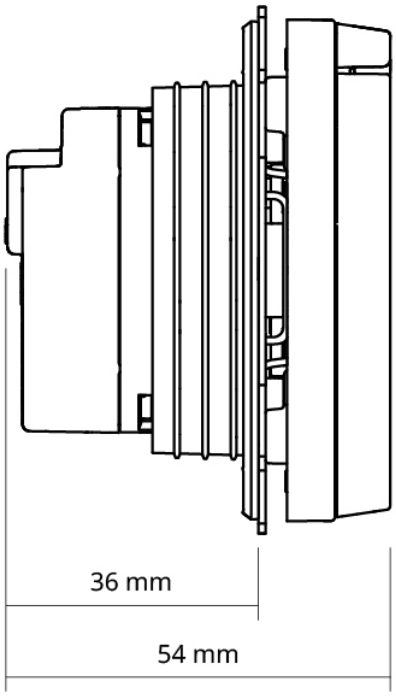
36 mm
54 mm

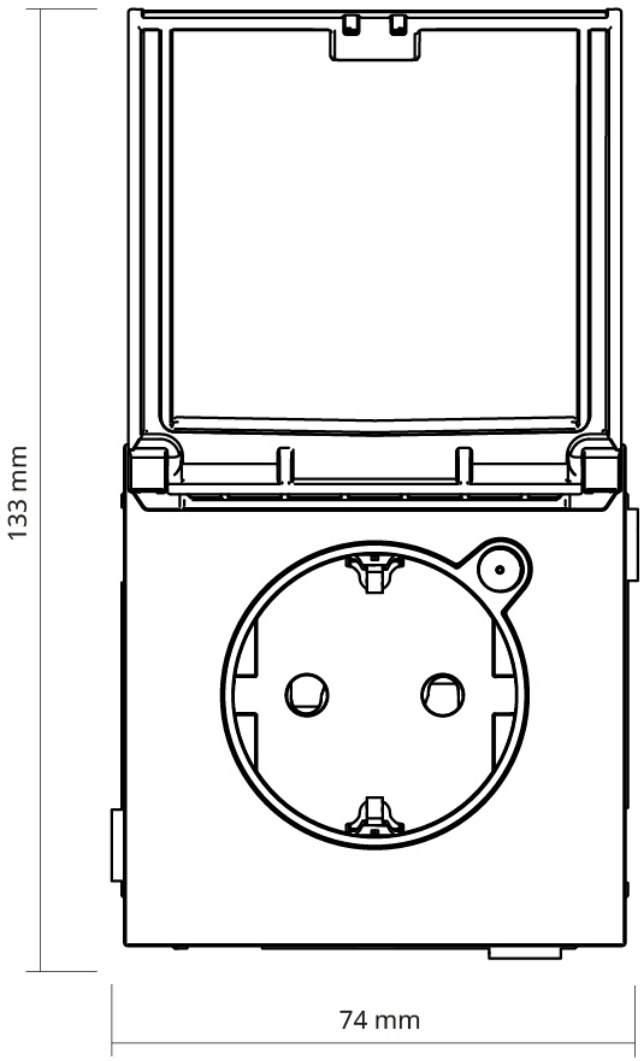
133 mm
74 mm

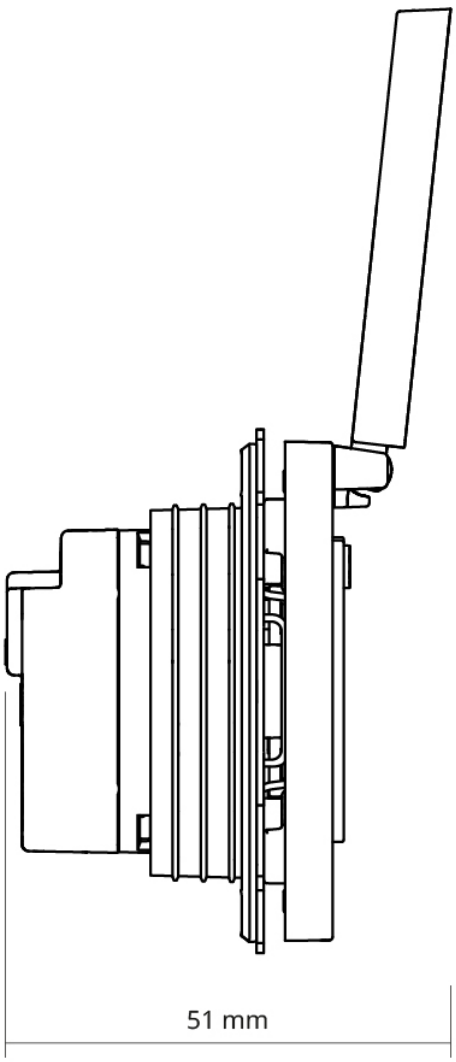
51 mm