Prise schuko Simon iO 16A 230 V~ avec système de connexion à vis cuivre Simon 270

RÉF. **21000432-091**

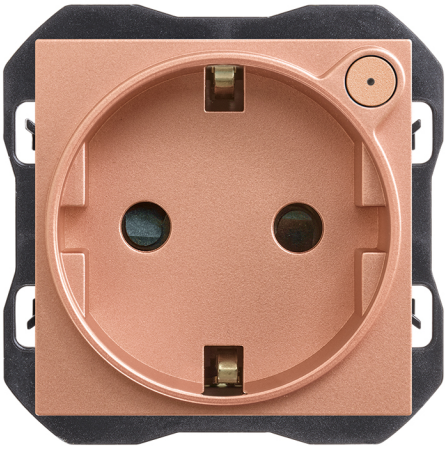

INFORMATION DE BASE

DESCRIPTION

Discover the Simon iO blinds switch with slender rocker 700 VA bronze Simon 270 from the Simon 270 series. A product designed to deliver functionality, compatibility and style for residential and commercial installations.

FINITION	MATÉRIAU	CLASSE ETIM
Cuivre	Métal,Plastique	EC000125

simon

INFORMATION TECHNIQUE

MARCHÉ DISPONIBLE
CE

SECTION DE CÂBLE ADMISE (MM)
2 x 1,5 a 2,5 mm

FRÉQUENCE
50 Hz

INTENSITÉ (A)
16 A

NOMBRE D'INTERRUPTEURS
1

CLASSIFICATION IP
IP20

MAINTENANCE
Nettoyez avec un chiffon doux et sec. N'utilisez pas de chiffons abrasifs et/ou de nettoyants contenant du chlore.

PLAGE DE TEMPÉRATURE DE FONCTIONNEMENT (ºC)
0 - 35ºC

ALIMENTATION (V~)
230 V~

RAL
1035

TENSION (V~)
230 V~

INSTALLATION ET MAINTENANCE

DÉNUDAGE DE CÂBLE NÉCESSAIRE (MM)
10

SENS D'INSTALLATION
Horizontal, Vertical

TYPE DE CONNEXION DE BORNE - FONCTION 1
À vis

RÉGLEMENTATION

RÉGLEMENTATIONS
Dir. 2011/65/UE RoHS + post. mod.|Dir. 2014/53/UE RED|EN 50428:2005|EN 50428:2005 A1:2007|EN 50428:2005 A2:2009|EN IEC 63000:2018|ETSI EN 300328 V2.2.2|IEC 60884-1 Ed 3.2|UNE 20315-1-1:2017|UNE 20315-1-2:2017 |DS 60884-2-D1:2023

simon

INFORMATION LOGISTIQUE

CODE EAN UNITAIRE
8421053281789

HAUTEUR EMBALLAGE UNITAIRE
0.00

LARGEUR EMBALLAGE UNITAIRE
0.00

LONGUEUR EMBALLAGE UNITAIRE
0.00

VOLUME EMBALLAGE UNITAIRE
0.00

POIDS BRUT EMBALLAGE UNITAIRE
0.09

POIDS NET DU PRODUIT
0.09

UNITÉ DE POIDS EMBALLAGE UNITAIRE
KGM

EAN EMBALLAGE
8421053281789

UNIT. CONTENUES EMBALLAGE
1

HAUTEUR EMBALLAGE
80.00

LARGEUR EMBALLAGE
55.00

LONGUEUR EMBALLAGE
55.00

UNITÉ DE MESURE EMBALLAGE
MMT

VOLUME EMBALLAGE
242000.00

UNITÉ DE VOLUME EMBALLAGE
MMQ

POIDS BRUT EMBALLAGE
0.00

POIDS NET EMBALLAGE
0.09

UNITÉ DE POIDS EMBALLAGE
KGM

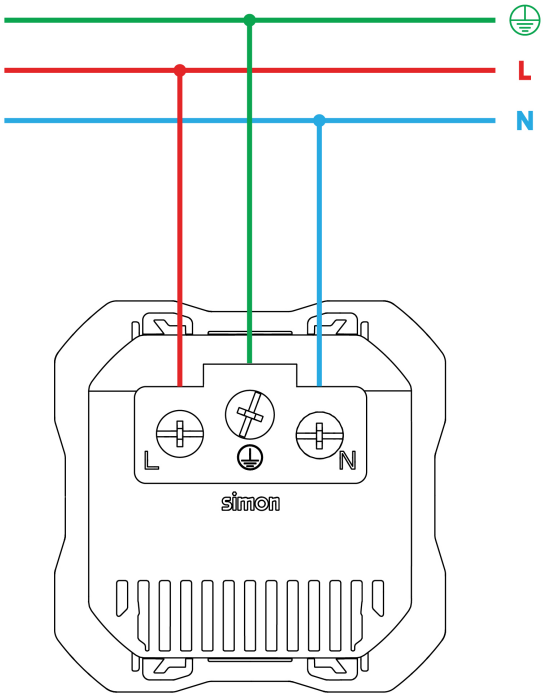

Para información más detallada consultar la hoja de instrucciones
For more detailed information check the instruction sheet