Tampa para 2 x RJ45 sem conector sem adaptador preto mate Simon 360

REF. **36000088-098**

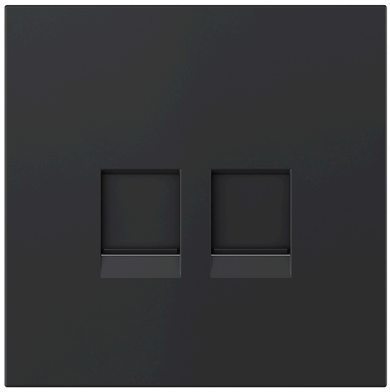

INFORMAÇÃO BÁSICA

DESCRIÇÃO

Tampa para 2 x RJ45 sem conector sem adaptador em acabamento preto da série Simon 360. O acabamento mate, além de ser tendência e integrar-se em qualquer ambiente, evita os reflexos de luz e diminui a manutenção ao reduzir manchas e marcas. Toque suave e de qualidade que proporciona uma sensação de produto sofisticado em todas as cores da série. A uréia é o material principal e possui alta resistência e durabilidade, garantindo uma vida útil prolongada. Tampa projetada para sua instalação em mecanismos Simon 75.

ACABAMENTO

Preto Matt

COMPATIBILIDADE

Molduras Simon 360

MATERIAL

Aço,Termoplástico

CLASSE ETIM

EC000018

OBSERVAÇÕES

Disponível em 3 acabamentos mate s360. Disponível espelho com a mesma cor do interior selecionado para criar conjunto monocromático ou possibilidade de conjunto bicolor. Para a sua limpeza, recomenda-se o uso de um pano levemente umedecido em água com sabão, evitando o uso de panos sujos ou abrasivos que contenham cloro, para não danificar a superfície do produto.

INFORMAÇÃO TÉCNICA

FORMATO
RJ45

CLASSIFICAÇÃO IP
IP20

RAL
9005

FUNÇÃO INDICADORA
Não

MANUTENÇÃO
Limpar com um pano suave e seco. Não utilizar panos e/ou detergentes abrasivos que contenham cloro.

INSTALAÇÃO E MANUTENÇÃO

REMOÇÃO DA TAMPA
Unicamente com ferramenta

DIREÇÃO DE INSTALAÇÃO
Horizontal, Vertical

simon

INFORMAÇÃO LOGÍSTICA

CÓDIGO EAN UNITÁRIO
8421053440902

ALTURA EMBALAGEM UNITÁRIA
0.00

LARGURA DA EMBALAGEM UNITÁRIA
0.00

COMPRIMENTO EMBALAGEM UNITÁRIA
0.00

UNIDADE DE MEDIDA EMBALAGEM UNITÁRIA
MMT

VOLUME EMBALAGEM UNITÁRIA
0.00

UNIDADE DE VOLUME EMBALAGEM UNITÁRIA
MMQ

PESO BRUTO EMBALAGEM UNITÁRIA
0.02

PESO LÍQUIDO DO PRODUTO
0.02

UNIDADE DE PESO EMBALAGEM UNITÁRIA
KGM

EAN EMBALAGEM
8421053440919

UNID. CONTIDAS EMBALAGEM
10

ALTURA EMBALAGEM
84.00

LARGURA DA EMBALAGEM
82.00

COMPRIMENTO EMBALAGEM
220.00

UNIDADE DE MEDIDA EMBALAGEM
MMT

VOLUME EMBALAGEM
1515360.00

UNIDADE DE VOLUME EMBALAGEM
MMQ

PESO BRUTO EMBALAGEM
0.25

PESO LÍQUIDO EMBALAGEM
0.17

UNIDADE DE PESO EMBALAGEM
KGM

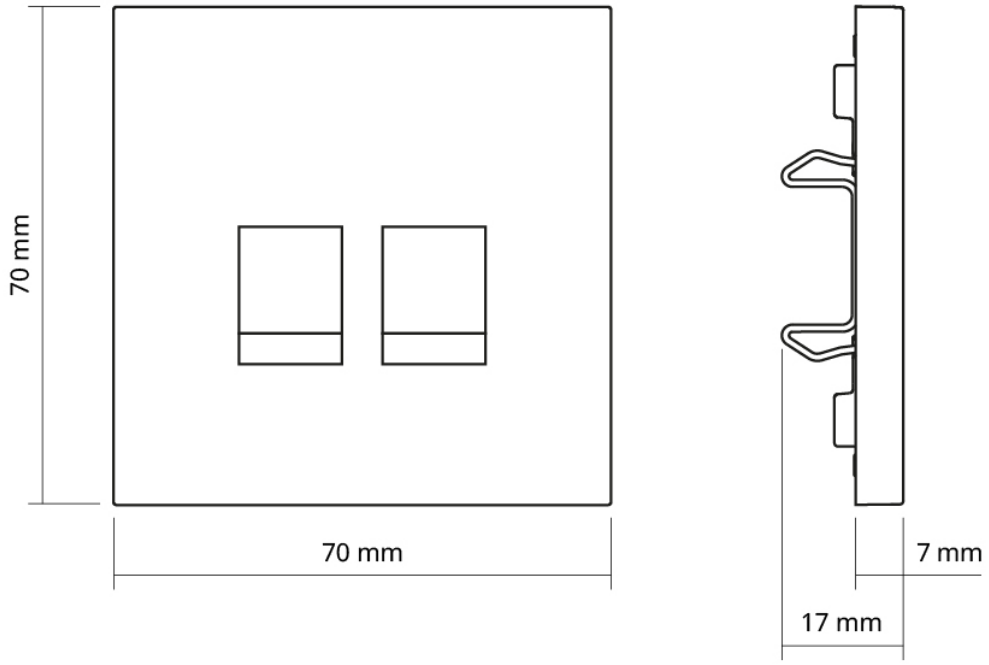
70 mm
70 mm
7 mm
17 mm