Caja de suelo cuadrada de profundidad reducida para 4 elementos en pavimento o suelo técnico gris Simon 500 Cima

REF. **52050202-035**

INFORMACIÓN BÁSICA

DESCRIPCIÓN

La caja de suelo cuadrada de la gama Simon 500 en color gris, está especialmente diseñada para instalar en suelos de escasa profundidad. Además es válida tanto para suelos de pavimento como para suelos técnicos, es decir ligeramente elevados sobre el pavimento base. Con unas dimensiones de 252 x 180 milímetros y 69 milímetros de profundidad, la caja de suelo cuadrada Simon 500 puede suministrar energía eléctrica a un total de 4 elementos. Si se opta por instalar mediante empotramiento en el suelo de pavimento, deberá completarse la instalación con una cubeta de plástico (ref.G201). También se puede acompañar de una tapa embellecedora (ref.52053202-035), si no se instala en el mismo revestimiento. Esta caja cuenta con el valor añadido de estar compuesta por materiales de alta calidad basados en el termoplástico autoextringuible, que reducen la propagación de un posible incendio por la estancia donde se ubique. Así mismo, dispone de capacidad para reducir la toxicidad del humo.

ACABADO

Gris

MATERIAL

Plástico

COMPATIBILIDAD

Mecanismos Simon 500 CIMA y Simon 27 Play/Simon K45 (mediante adaptador específico)

CONTENIDO DEL EMBALAJE

Caja de suelo y manual de instalación

CLASE ETIM

EC000024

OBSERVACIONES

Para completar la instalación del producto en suelo de pavimento, una vez configurado debe combinarse con una cubeta de plástico (ref.G201). Opcionalmente, puede combinarse con la tapa embellecedora de enrasamiento (ref.52053202-035) en caso de no instalar el mismo revestimiento del suelo.

INFORMACIÓN TÉCNICA

MERCADO DISPONIBLE
CE

PROTECCIÓN CONTRA EL ACCESO DIRECTO DE CONTACTOS
No

PROTECCIÓN CONTRA LA ENTRADA DE POLVO Y OBJETOS PEQUEÑOS
Si, gracias a la inclusión de las salidas de cables en plástico dúctil

DISPONIBLE EN
4, 6 y 8 elementos

NÚMERO DE ORIFICIOS DE SUJECIÓN DE ABRAZADERAS
4

RIGIDEZ DIELÉCTRICA
Sin perforación ni contorneo con 2000 V a 50 Hz durante 1 minuto

TEMP MÁX DURANTE TRABAJOS DE CONSTRUCCIÓN (ºC)
+90º C

RESISTENCIA AL CALOR (ºC)
+125ºC (según norma IEC 60695-10-2)

CLASIFICACIÓN IK
08

RESISTENCIA DE AISLAMIENTO (V-MΩ)
>5 M ? a 500 V

CLASIFICACIÓN IP
IP4X

DISPONIBILIDAD DE KIT
Sí

MANTENIMIENTO
Limpiar con un paño suave y seco. No utilizar paños y/o limpiadores abrasivos que contengan cloro.

RANGO DE TEMPERATURA DURANTE LA INSTALACIÓN (ºC)
-5 a +60º C

NÚMERO DE MÓDULOS
4 módulos

NÚMERO DE ORIFICIOS PREPERFORADOS 55 X 20 MM
4

RAL
7011

DIMENSIÓN DE EMPOTRAMIENTO (MM)
250 x 178 mm

NÚMERO DE ENTRADAS LATERALES
4

VERSIÓN
4 elementos

INSTALACIÓN Y MANTENIMIENTO

RANGO DE OPERACIÓN DE GARRA (MM)

Entre 11 y 48 mm

EXTRACCIÓN DE COMPONENTES

Únicamente con herramienta

NÚMERO DE POSICIONES DE APERTURA DE LA CUBIERTA

2

EXTINCIÓN (ºC)

+850ºC / 30 segundos (GWFI según norma IEC 60695-2-11)

TIPO DE FIJACIÓN

Mediante fijación de garras sobre la cubeta de pavimento o sobre la loseta del suelo técnico (suministradas en la caja de suelo)

SE PUEDE INSTALAR EN BANDEJA

Plástica

DIRECCIÓN DE INSTALACIÓN

Horizontal,Vertical

TIPO DE INSTALACIÓN

Su diseño para suelos de profundidad reducida permite su instalación en cualquier tipo de suelo, ya sea suelo técnico o pavimento, combinando en este último tipo de instalación con la cubeta ref. G201

NORMATIVA

REGULACIONES

Dir. 2014/35/UE LVDEN 60670-23:2008

simon

INFORMACIÓN LOGÍSTICA

CÓDIGO EAN UNITARIO
8421053093184

ALTURA EMBALAJE UNITARIO
0.00

ANCHO EMBALAJE UNITARIO
0.00

LONGITUD EMBALAJE UNITARIO
0.00

VOLUMEN EMBALAJE UNITARIO
0.00

PESO BRUTO EMBALAJE UNITARIO
1.25

PESO NETO DEL PRODUCTO
1.25

UNIDAD DE PESO EMBALAJE UNITARIO
KGM

EAN EMBALAJE
8421053093184

UDS. CONTENIDAS EMBALAJE
1

ALTURA EMBALAJE
80.00

ANCHO EMBALAJE
210.00

LONGITUD EMBALAJE
280.00

UNIDAD DE MEDIDA EMBALAJE
MMT

VOLUMEN EMBALAJE
4704000.00

UNIDAD DE VOLUMEN EMBALAJE
MMQ

PESO BRUTO EMBALAJE
0.00

PESO NETO EMBALAJE
1.25

UNIDAD DE PESO EMBALAJE
KGM

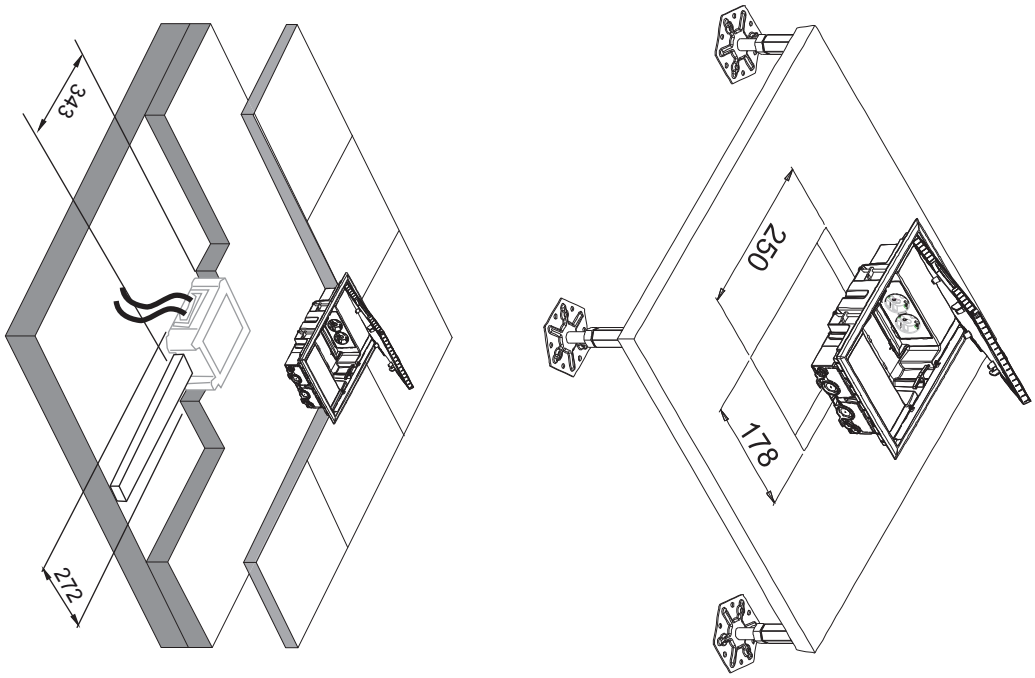
343
272
250
178

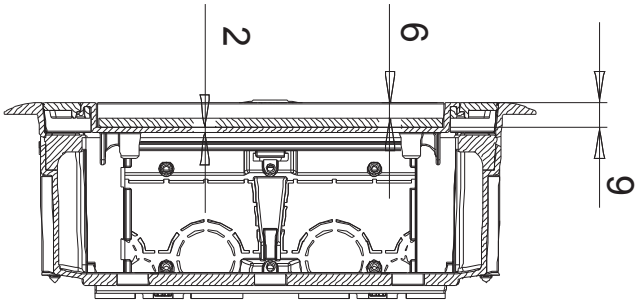
2
6
9

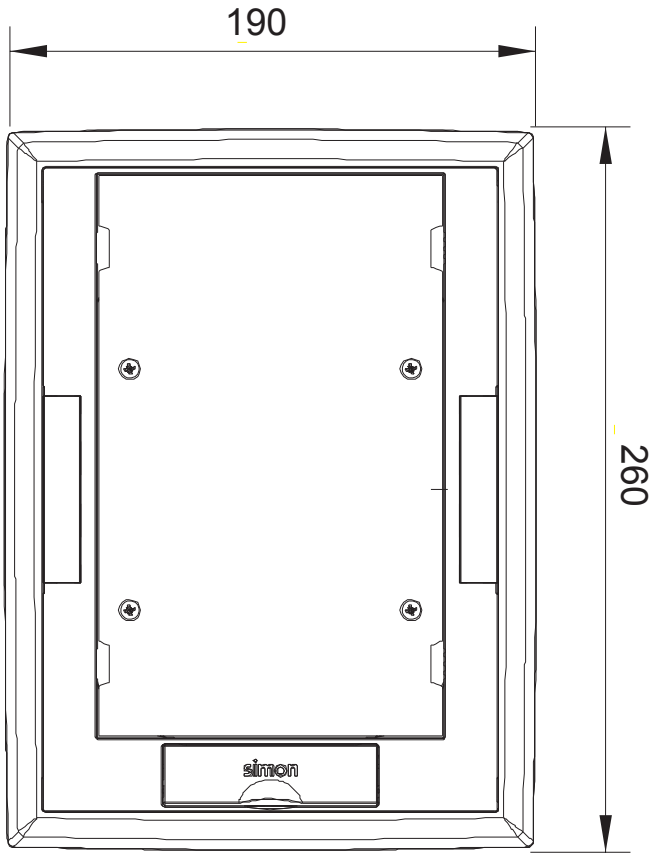
190
260
simon