Светорегулятор универсальный LED проходной 6-60/120Вт 230В~ с системой винтового соединения Simon 75

РЕФ. **7502313-039**

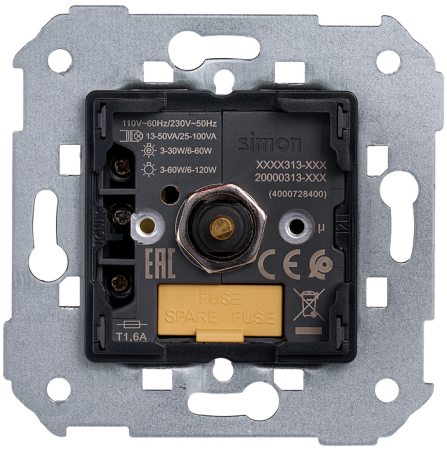

ОСНОВНАЯ ИНФОРМАЦИЯ

МАТЕРИАЛ
Металл,Пластик

СОВМЕСТИМОСТЬ
Рамки Simon 82 Concept, Simon 82 Detail, Simon 82 Nature, Simon 82 и Simon 88

СОВМЕСТИМО С МЕХАНИЧЕСКИМ ДВУХПОЗИЦИОННЫМ/ ПЕРЕКРЕСТНЫМ ПЕРЕКЛЮЧАТЕЛЕМ
Да

СОВМЕСТИМО С ЛАМПАМИ НАКАЛИВАНИЯ И ГАЛОГЕННЫМИ ЛАМПАМИ 230В (ВТ)
6-120 W

СОВМЕСТИМО С МЕХАНИЧЕСКОЙ КНОПКОЙ
Нет

СОВМЕСТИМО С МЕХАНИЧЕСКИМ ПЕРЕКЛЮЧАТЕЛЕМ
Нет

СОДЕРЖИМОЕ УПАКОВКИ
Светорегулятор и инструкция

КЛАСС ETIM
EC000025

ЗАМЕЧАНИЯ
В одной и той же цепи нельзя подключать два светорегулятора

ТЕХНИЧЕСКАЯ ИНФОРМАЦИЯ

ЗВУКОВАЯ ФУНКЦИЯ
Нет

СОВМЕСТИМО С ЭЛЕКТРОННЫМ ВСПОМОГАТЕЛЬНЫМ УСТРОЙСТВОМ
Нет

КОЛИЧЕСТВО ВОЗМОЖНЫХ ЭЛЕМЕНТОВ
1 пост

СОВМЕСТИМО С ЛЮМИНЕСЦЕНТНЫМИ ЛАМПАМИ С РЕГУЛИРУЕМОЙ ЭЛЕКТРОННОЙ РЕАКТИВНОСТЬЮ 1-10В
Нет

ЧАСТОТА
50 Hz

ФУНКЦИЯ ИНДИКАТОРА
Нет

КЛАСС ЗАЩИТЫ IP
IP20

МАКСИМАЛЬНАЯ МОЩНОСТЬ (W)
60

ТИП МЕХАНИЗМА
Поворотно-нажимной

МОНОБЛОК
Да

НОМИНАЛЬНОЕ НАПРЯЖЕНИЕ (V~)
230 В~

ИСТОЧНИК ПИТАНИЯ (V~)
230 В~

РАЗМЕР УГЛУБЛЕНИЯ (MM)
45

ВЕРСИЯ
Одинарный

НАПРЯЖЕНИЕ (V~)
230 В~

УСТАНОВКА И ОБСЛУЖИВАНИЕ

НЕОБХОДИМАЯ ЗАЧИСТКА КАБЕЛЯ (MM)
7

КОГОТЬ
Simon 27

УДАЛЕНИЕ КРЫШКИ
Требуется инструмент

УСТАНАВЛИВАЕМЫЙ В ЗАПОДЛИЦО МОНТАЖНЫЙ КОРОБ
Универсальная

НАПРАВЛЕНИЕ УСТАНОВКИ
Горизонтальный, вертикальный

ТИП УСТАНОВКИ
Встраиваемый монтаж и накладной монтаж с подъемной коробкой

ТИП СОЕДИНЕНИЯ ТЕРМИНАЛА - ФУНКЦИЯ 1
Винтовое

simon

ЛОГИСТИЧЕСКАЯ ИНФОРМАЦИЯ

УНИКАЛЬНЫЙ КОД EAN
8421053284636

ВЫСОТА ИНДИВИДУАЛЬНОЙ УПАКОВКИ
0.00

ШИРИНА ИНДИВИДУАЛЬНОЙ УПАКОВКИ
0.00

ДЛИНА ИНДИВИДУАЛЬНОЙ УПАКОВКИ
0.00

ОБЪЕМ ИНДИВИДУАЛЬНОЙ УПАКОВКИ
0.00

БРУТТО-ВЕС ИНДИВИДУАЛЬНОЙ УПАКОВКИ
0.13

МАССА НЕТТО ПРОДУКТА
0.13

ЕДИНИЦА ВЕСА ИНДИВИДУАЛЬНОЙ УПАКОВКИ
KGM

EAN УПАКОВКИ
8421053284636

ЕД. СОДЕРЖИТСЯ В УПАКОВКЕ
1

ВЫСОТА УПАКОВКИ
57.00

ШИРИНА УПАКОВКИ
76.00

ДЛИНА УПАКОВКИ
76.00

ЕДИНИЦА ИЗМЕРЕНИЯ УПАКОВКИ
MMT

ОБЪЕМ УПАКОВКИ
329232.00

ЕДИНИЦА ОБЪЕМА УПАКОВКИ
MMQ

БРУТТО-ВЕС УПАКОВКИ
0.00

НЕТТО-ВЕС УПАКОВКИ
0.13

ЕДИНИЦА ВЕСА УПАКОВКИ
KGM

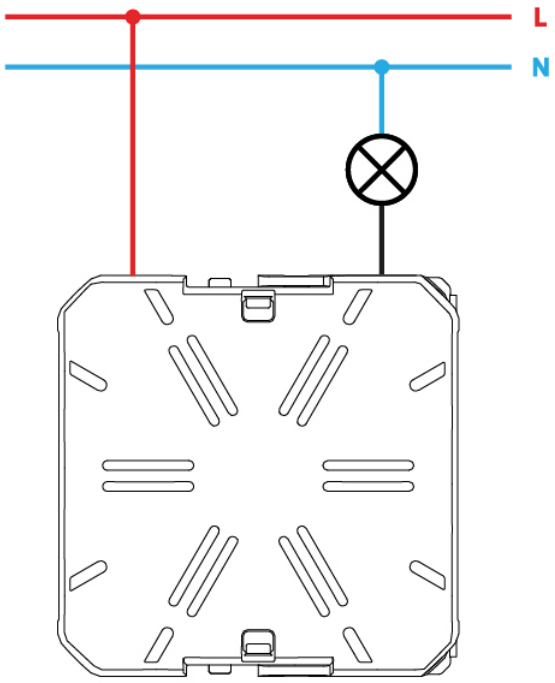
L
N

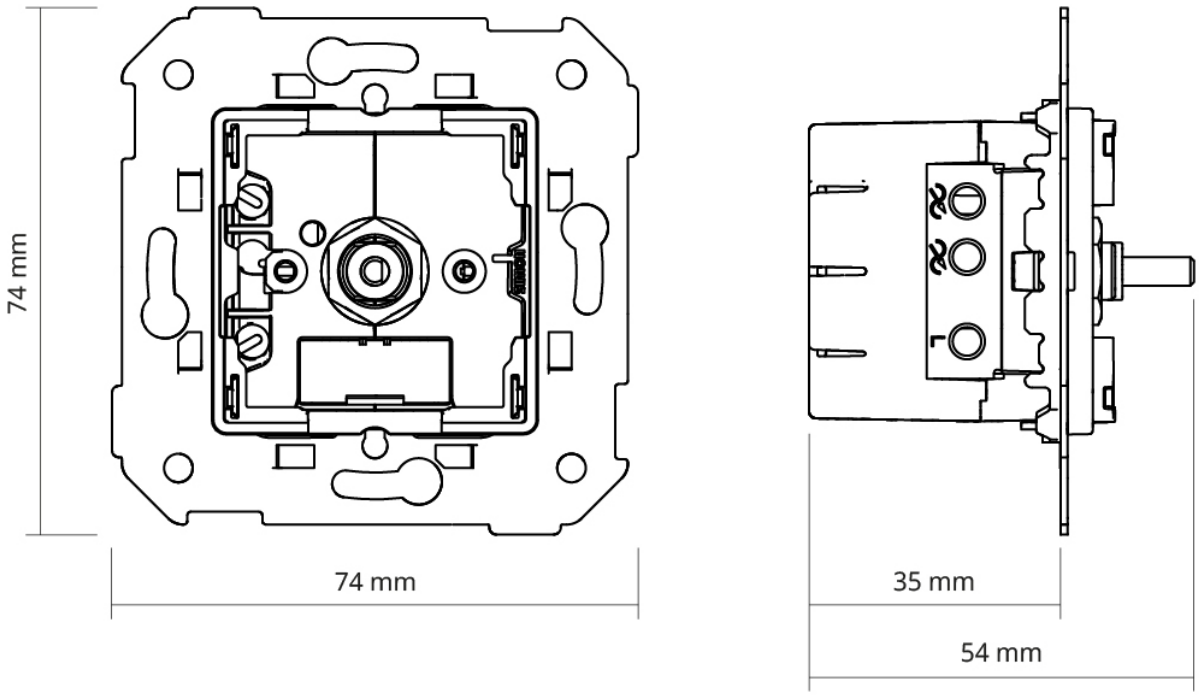
74 mm
74 mm
2
2
L
35 mm
54 mm