Conector Fibra Óptica Duplex SC/APC Simon 75

REF. **7500546-039**

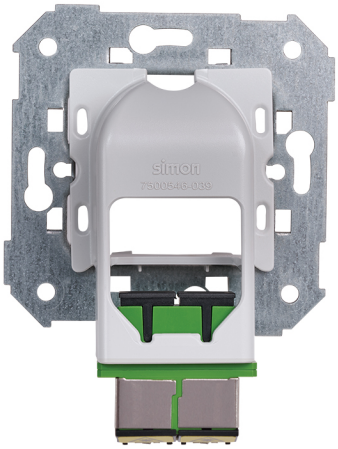

INFORMACIÓN BÁSICA

DESCRIPCIÓN

El conector de fibra óptica dúplex SC/APC Simon 75 es la solución ideal para instalaciones de telecomunicaciones y redes FTTH que requieren máxima precisión y baja pérdida de señal. Diseñado para conexiones de fibra óptica tipo SC/APC, este conector dúplex permite la terminación de dos fibras en un único mecanismo, optimizando espacio y organización en instalaciones residenciales y profesionales. Se integra perfectamente en marcos y mecanismos de la gama, ofreciendo una solución estética y funcional para redes de voz y datos. Su formato de 1 elemento permite instalación empotrada o en superficie en caja universal, facilitando la adaptación a proyectos de vivienda, oficinas, hoteles o espacios comerciales que requieran conexión de fibra óptica segura, estable y preparada para servicios de alta velocidad como internet, televisión y comunicaciones digitales.

MATERIAL

Metal,Plástico

COMPATIBILIDAD

Marcos Simon 27, Simon 31, Simon 75, Simon 82 Concept, Simon 82 Detail, Simon 82 Nature y Simon 82

CLASE ETIM

EC001409

INFORMACIÓN TÉCNICA

NÚMERO DE CONECTORES
2

TIPO DE CONECTOR
Fibra óptica

NÚMERO DE ELEMENTOS POSIBLES
1 elemento

FORMATO
Fibra óptica

ENLAZABLE
No

TIPO DE MECANISMO
Multimedia

RANGO DE TEMPERATURA DE FUNCIONAMIENTO (ºC)
5 - 40ºC

DIMENSIÓN DE EMPOTRAMIENTO (MM)
50

RANGO DE TEMPERATURA DE ALMACENAMIENTO (ºC)
0 - 45 ºC

INSTALACIÓN Y MANTENIMIENTO

GARRA
Simon 27

EXTRACCIÓN DE CUBIERTA
Únicamente con herramienta

TIPO DE FIJACIÓN
Tornillos

INSTALABLE EN CAJA DE EMPOTRAR
Universal

DIRECCIÓN DE INSTALACIÓN
Horizontal,Vertical

TIPO DE INSTALACIÓN
Apto para superficie y empotrar

NORMATIVA

GARANTÍA
3 años

simon

INFORMACIÓN LOGÍSTICA

CÓDIGO EAN UNITARIO
8421053234709

ALTURA EMBALAJE UNITARIO
0.00

ANCHO EMBALAJE UNITARIO
0.00

LONGITUD EMBALAJE UNITARIO
0.00

VOLUMEN EMBALAJE UNITARIO
0.00

PESO BRUTO EMBALAJE UNITARIO
0.06

PESO NETO DEL PRODUCTO
0.06

UNIDAD DE PESO EMBALAJE UNITARIO
KGM

EAN EMBALAJE
8421053234709

UDS. CONTENIDAS EMBALAJE
1

ALTURA EMBALAJE
57.00

ANCHO EMBALAJE
76.00

LONGITUD EMBALAJE
76.00

UNIDAD DE MEDIDA EMBALAJE
MMT

VOLUMEN EMBALAJE
329232.00

UNIDAD DE VOLUMEN EMBALAJE
MMQ

PESO BRUTO EMBALAJE
0.06

PESO NETO EMBALAJE
0.06

UNIDAD DE PESO EMBALAJE
KGM

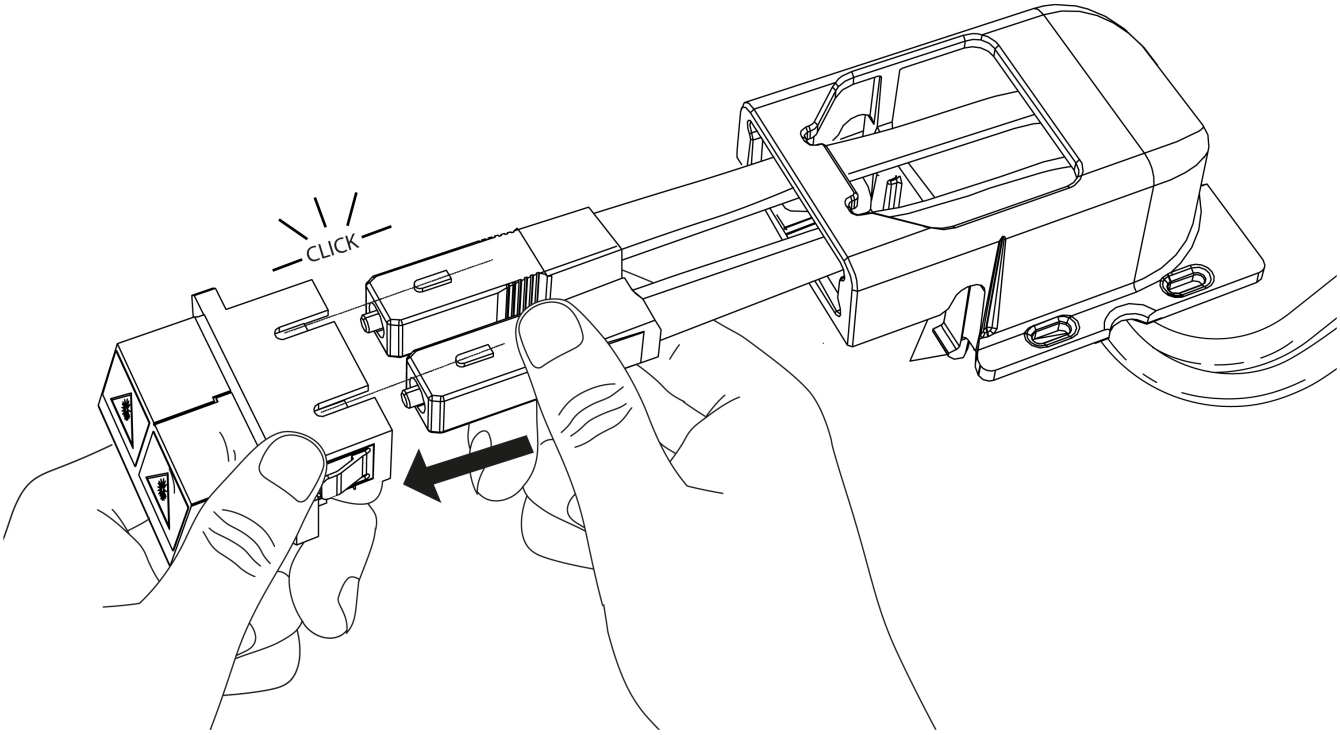

Para información más detallada consultar la hoja de instrucciones
For more detailed information check the instruction sheet

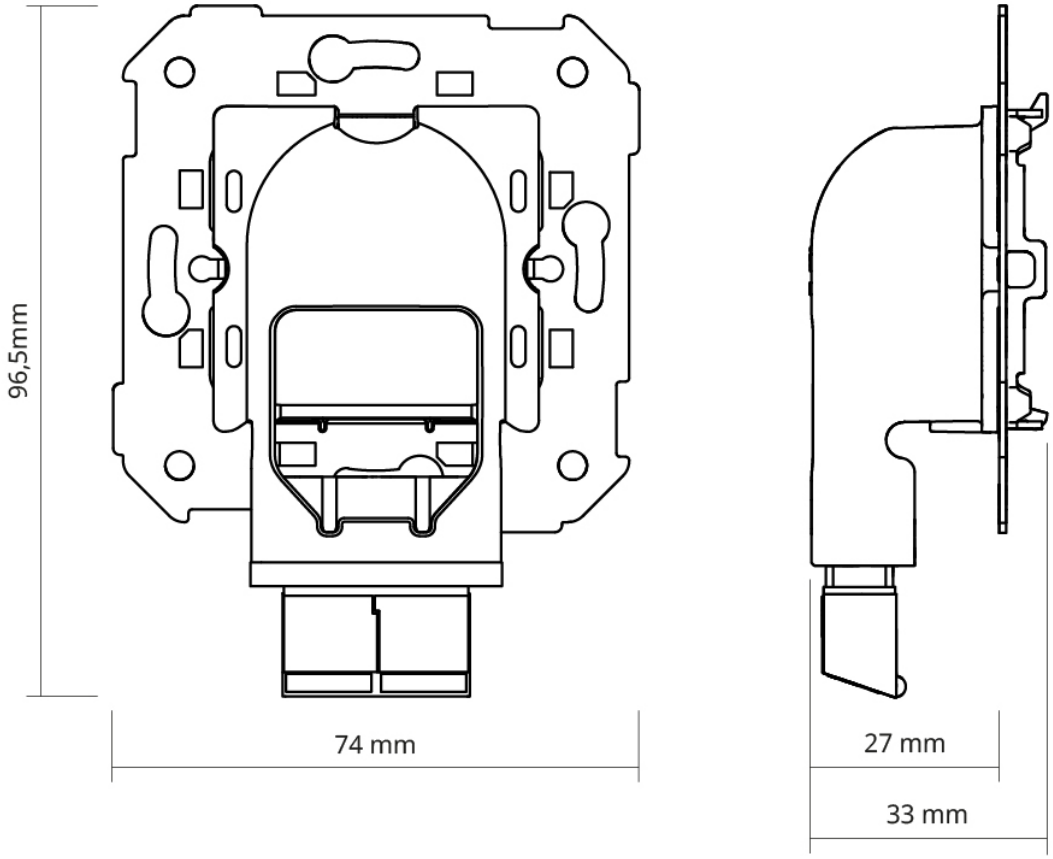
96,5mm
74 mm
27 mm
33 mm