Fechadura e chave para caixa de parede de superfície ou encastrar com tampa articulada Simon 500 Cima

REF. **51040900-033**



INFORMAÇÃO BÁSICA

DESCRIÇÃO

Bombín e chave para caixa de parede de superfície ou encastrar com tampa articulada. Apresenta acabamento em alumínio e é fabricado em metal em cumprimento com a norma. A peça é adequada para instalar em envolventes de parede. O intervalo ótimo de temperatura de instalação situa-se entre -5 e 60º. O artigo possui uma profundidade de 19 mm. Esta referência não se inclui nas caixas e espelhos de parede de plástico com tampa articulada. Em caso de querer restringir o acesso às conexões, deverá solicitar-se. Quanto a sua manutenção, o ideal é limpar o fechadura com um pano suave e seco e evitar os detergentes abrasivos que contenham cloro. O produto está incluído na série Simon 500 Cima, uma coleção que aposta pela conetividade dos espaços de trabalho. Nesta encontramos todo o tipo de artigos tais como kits, placas de voz e dados, encastrados e fixados de parede e chão, etc..

ACABAMENTO

Alumínio

MATERIAL

Metal

COMPATIBILIDADE

Envolventes de parede Simon 500 Cima

CONTEÚDO DA EMBALAGEM

Fechadura, conjunto de 2 chaves e manual de instalação

CLASSE ETIM

EC000743

OBSERVAÇÕES

Esta referência não é incluída nas caixas e espelhos de parede de plástico com tampa articulada. Solicitar caso seja necessário restringir o acesso às ligações.

INFORMAÇÃO TÉCNICA

DISPONÍVEL NO MERCADO

CE

TEMPERATURA MÁXIMA DURANTE TRABALHOS DE CONSTRUÇÃO (°C)

+60 °C

CLASSIFICAÇÃO IP

IP20

DISPONIBILIDADE DE KIT

Não

MANUTENÇÃO

Limpar com um pano suave e seco. Não utilizar panos e/ou detergentes abrasivos que contenham cloro.

FAIXA DE TEMPERATURA DURANTE INSTALAÇÃO (°C)

-5 a +60 °C

VERSÃO

6 e 8 elementos

INSTALAÇÃO E MANUTENÇÃO

REMOÇÃO DA TAMPA

Unicamente com ferramenta

TIPO DE FIXAÇÃO

Através de encaixe direto no envolvente com tampa articulada selecionada. É necessário retirar o casquilho situado no envolvente onde a fechadura vai ser alojada (não requer a utilização de ferramentas para a sua fixação)

DIREÇÃO DE INSTALAÇÃO

Vertical de acordo com o sentido dos mecanismos

TIPO DE INSTALAÇÃO

Preparado para instalar em envolventes de parede com tampa articulada de superfície ou encastrar

REGULAMENTAÇÃO

REGULAMENTOS

Directive 2014/35/UE LVD + EN 60670-1:2005

INFORMAÇÃO LOGÍSTICA

ALTURA EMBALAGEM UNITÁRIA
0.00

LARGURA DA EMBALAGEM UNITÁRIA
0.00

COMPRIMENTO EMBALAGEM UNITÁRIA
0.00

VOLUME EMBALAGEM UNITÁRIA
0.00

PESO BRUTO EMBALAGEM UNITÁRIA
0.04

PESO LÍQUIDO DO PRODUTO
0.04

UNIDADE DE PESO EMBALAGEM UNITÁRIA
KGM

EAN EMBALAGEM
8421053101995

UNID. CONTIDAS EMBALAGEM
5

ALTURA EMBALAGEM
57.00

LARGURA DA EMBALAGEM
76.00

COMPRIMENTO EMBALAGEM
76.00

UNIDADE DE MEDIDA EMBALAGEM
MMT

VOLUME EMBALAGEM
0.33

UNIDADE DE VOLUME EMBALAGEM
DMQ

PESO BRUTO EMBALAGEM
0.00

PESO LÍQUIDO EMBALAGEM
0.20

UNIDADE DE PESO EMBALAGEM
KGM

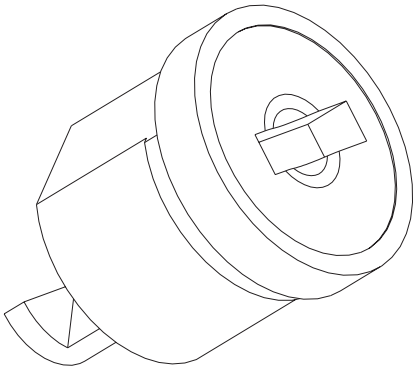

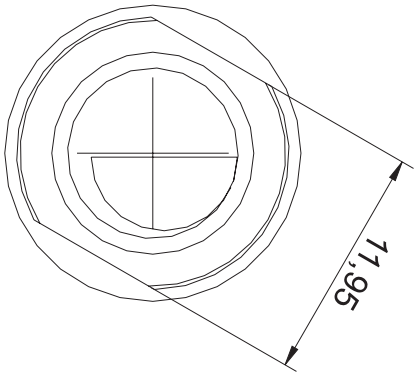
11,95

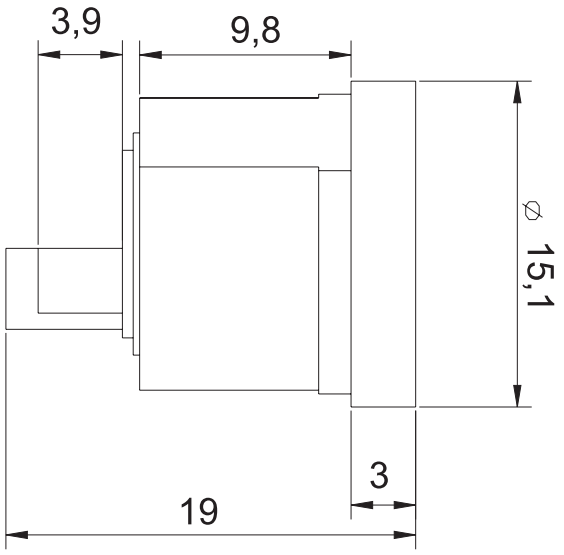
3,9
9,8
⌀ 15,1
3
19

