simon

Двухклавишный выключатель 10AX 250В~ с системой монтажа Push&Go белого цвета Simon 24 Harmonie

РЕФ. **2420398-030**

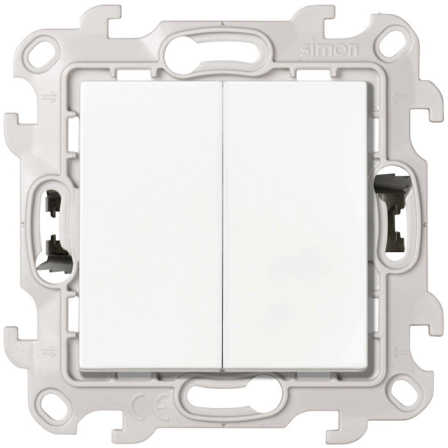

ОСНОВНАЯ ИНФОРМАЦИЯ

ОТДЕЛКА
Белый

СОДЕРЖИМОЕ УПАКОВКИ
Выключатель в блистере

СОВМЕСТИМОСТЬ
Рамки Simon 24 Harmonie

КЛАСС ETIM
EC001590

ЗАМЕЧАНИЯ
Рекомендуется применять рамки белого цвета

simon

simon

ТЕХНИЧЕСКАЯ ИНФОРМАЦИЯ

ДОСТУПНО НА РЫНКЕ
EAC

ДОПУСТИМОЕ СЕЧЕНИЕ КАБЕЛЯ (MM)
от 0,75 до 1,5 mm

КОЛИЧЕСТВО КОНТАКТОВ
3

КОЛИЧЕСТВО ВОЗМОЖНЫХ ЭЛЕМЕНТОВ
1 пост

ИНТЕНСИВНОСТЬ (A)
10 AX

КЛАСС ЗАЩИТЫ IP
IP20

ОБСЛУЖИВАНИЕ
Протирать мягкой сухой тканью, не использовать абразивные ткани и/или чистящие средства с содержанием хлора

ТИП МЕХАНИЗМА
Клавишный выключатель

НОМИНАЛЬНОЕ НАПРЯЖЕНИЕ (V~)
250 В~

ДИАПАЗОН РАБОЧЕЙ ТЕМПЕРАТУРЫ (°C)
5 - 40 °C

RAL
9003

ДИАПАЗОН ТЕМПЕРАТУРЫ ХРАНЕНИЯ (°C)
-25 - 50 °C

ВЕРСИЯ
Двойное

УСТАНОВКА И ОБСЛУЖИВАНИЕ

НЕОБХОДИМАЯ ЗАЧИСТКА КАБЕЛЯ (MM)
14

КОГОТЬ
Push&Go

УСТАНАВЛИВАЕМЫЙ В ЗАПОДЛИЦО МОНТАЖНЫЙ КОРОБ
Универсальный

НАПРАВЛЕНИЕ УСТАНОВКИ
Вертикальное и горизонтальное

ТИП УСТАНОВКИ
Встраиваемый монтаж и накладной монтаж с подъемной коробкой

ТИП СОЕДИНЕНИЯ ТЕРМИНАЛА - ФУНКЦИЯ 1
Быстрозажимный

НОРМАТИВЫ

РЕГУЛЯЦИИ
Сертификат соответствия, Декларация EAC

simon

ЛОГИСТИЧЕСКАЯ ИНФОРМАЦИЯ

УНИКАЛЬНЫЙ КОД EAN
8421053326541

ВЫСОТА ИНДИВИДУАЛЬНОЙ УПАКОВКИ
0.00

ШИРИНА ИНДИВИДУАЛЬНОЙ УПАКОВКИ
0.00

ДЛИНА ИНДИВИДУАЛЬНОЙ УПАКОВКИ
0.00

ЕДИНИЦА ИЗМЕРЕНИЯ ИНДИВИДУАЛЬНОЙ УПАКОВКИ
MMT

ОБЪЕМ ИНДИВИДУАЛЬНОЙ УПАКОВКИ
0.00

ЕДИНИЦА ОБЪЕМА ИНДИВИДУАЛЬНОЙ УПАКОВКИ
MMQ

БРУТТО-ВЕС ИНДИВИДУАЛЬНОЙ УПАКОВКИ
0.05

МАССА НЕТТО ПРОДУКТА
0.05

ЕДИНИЦА ВЕСА ИНДИВИДУАЛЬНОЙ УПАКОВКИ
KGM

EAN УПАКОВКИ
8421053326558

ЕД. СОДЕРЖИТСЯ В УПАКОВКЕ
10

ВЫСОТА УПАКОВКИ
0.00

ШИРИНА УПАКОВКИ
0.00

ДЛИНА УПАКОВКИ
0.00

ЕДИНИЦА ИЗМЕРЕНИЯ УПАКОВКИ
MMT

ОБЪЕМ УПАКОВКИ
0.00

ЕДИНИЦА ОБЪЕМА УПАКОВКИ
MMQ

БРУТТО-ВЕС УПАКОВКИ
0.00

НЕТТО-ВЕС УПАКОВКИ
0.52

ЕДИНИЦА ВЕСА УПАКОВКИ
KGM

MECANISMOS SIMON 31, 75, 77, 82 Y 88

Mecanismos básicos / Basic switches

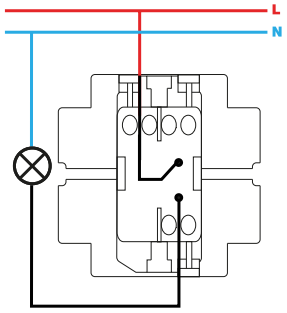

Interruptor unipolar / Single-pole switch
XXXX101-XXX

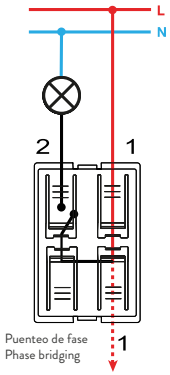

Interruptor unipolar / Single-pole switch
7700101-039

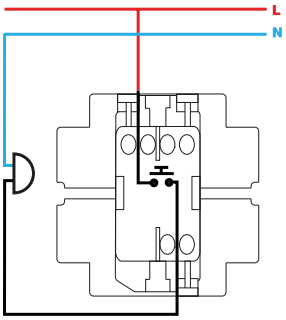

Pulsador / Push button switch
XXXX150-XXX

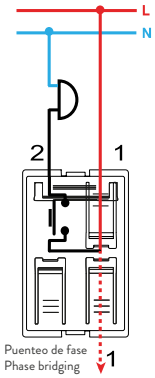

Pulsador / Push button switch
7700150-039

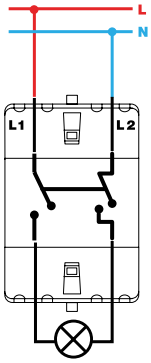

Interruptor bipolar / Double pole switch
XXXX133-XXX

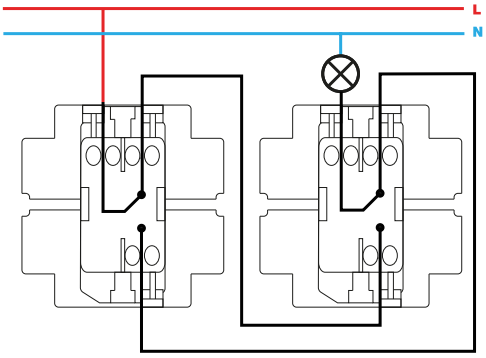

Conmutador / 2-way switch
XXXX201-XXX

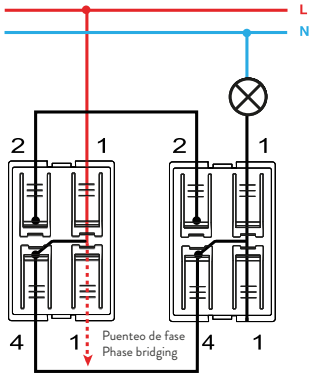

Conmutador / 2-way switch
7700201-039

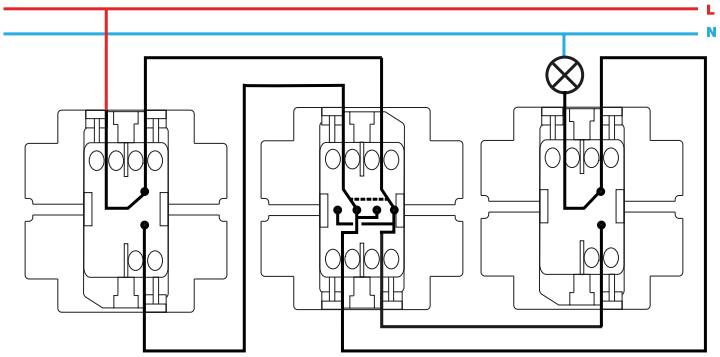

Conmutador cruce / Intermediate switch
XXXX251-XXX

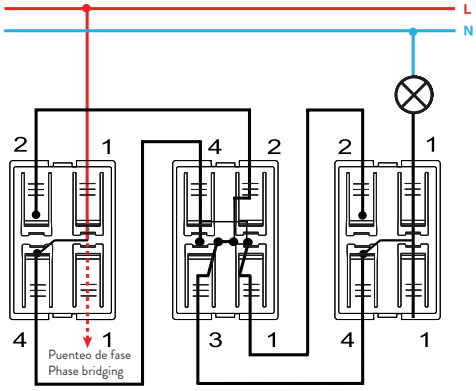

Conmutador cruce / Intermediate switch
7700251-039

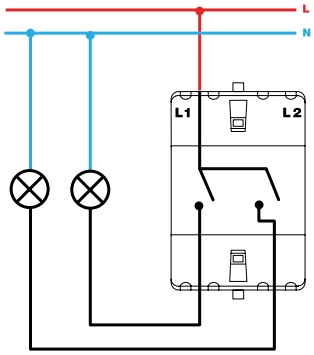

Grupo 2 interruptores / 2 switches group
XXXX398-XXX

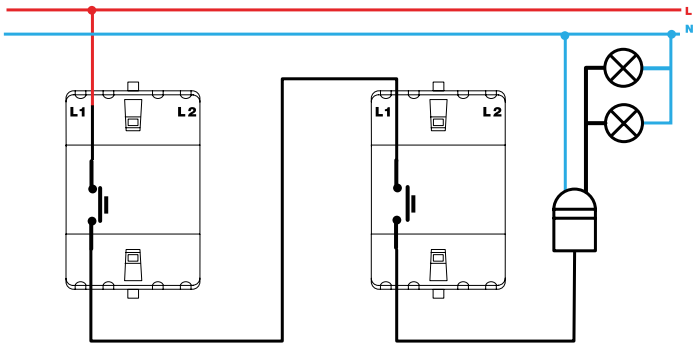

Pulsador desconexión / Push button desconexion switch
XXXX152-XXX

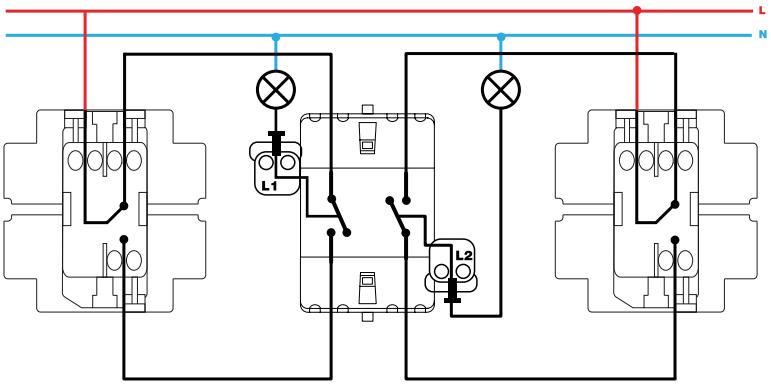

Grupo dos conmutadores / 2-way switches group
XXXX397-XXX

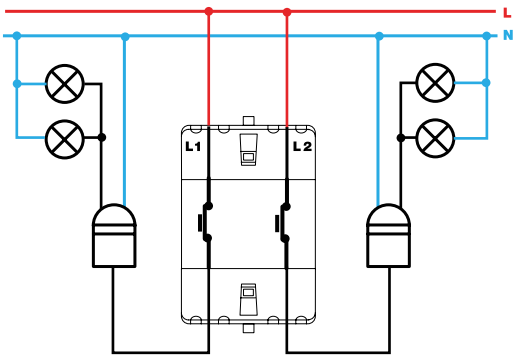

Grupo de pulsadores desconexión / Push button switch desconexion group XXXX395-XXX

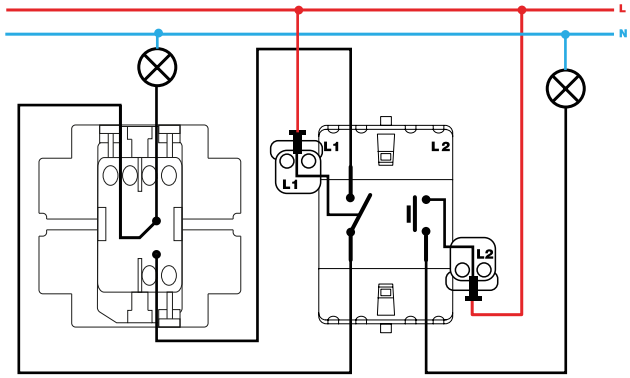

Grupo conmutador y pulsador / 2-way and push button switch group
XXXX301-XXX

Mecanismos con piloto / Pilot switches

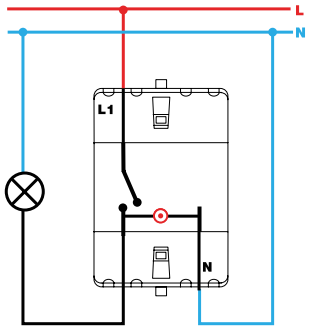

Interruptor unipolar / Single-pole switch
XXXX102-XXX

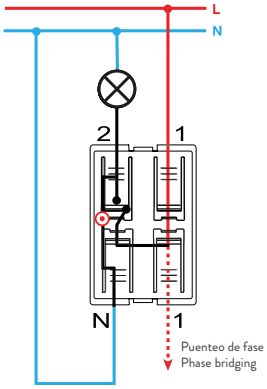

Interruptor con piloto / Push button pilot switch
7700112-039

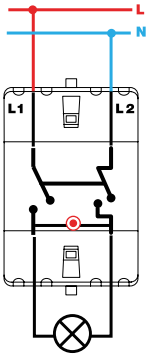

Interruptor bipolar / Double pole switch
XXXX134-XXX

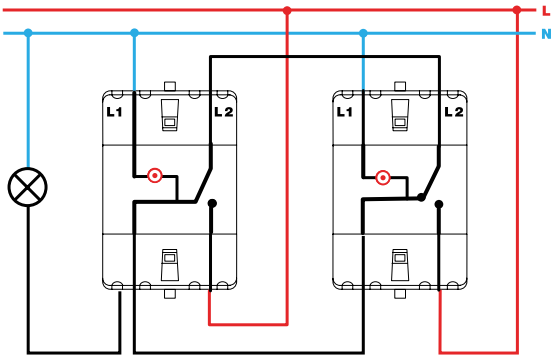

Conmutador / 2-way switch
XXXX202-XXX

Mecanismos con luminoso / Switches with light

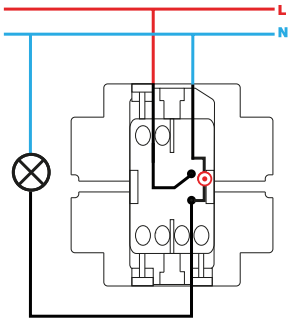

Interruptor unipolar con luminoso / Single-pole switch with light
XXXX104-XXX

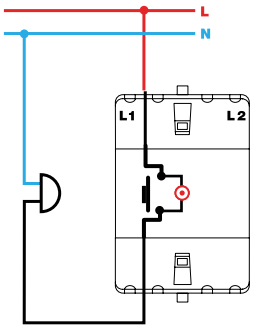

Pulsador con luminoso / Push button switch with light
XXXX160-XXX

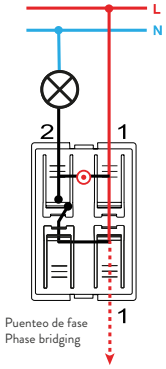

Pulsador con luminoso / Push button switch with light
7700160-039

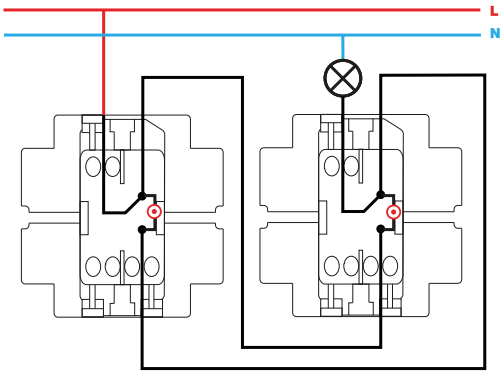

Conmutador con luminoso / 2-way switch with light
XXXX204-XXX

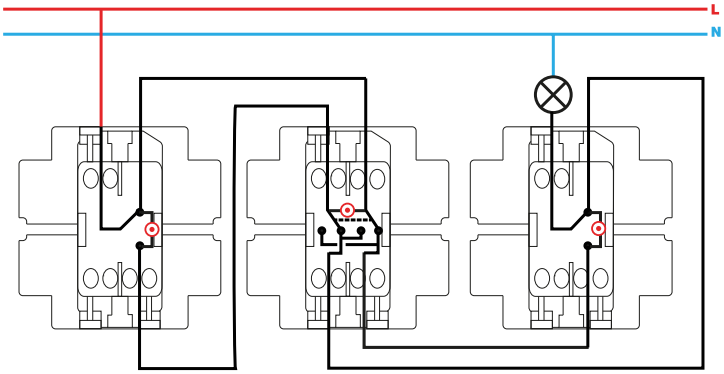

Conmutador cruce con luminoso / Intermediate switch with light
XXXX254-XXX