simon

Розетка HDMI v2.0 с разъемным соединением Simon 75

РЕФ. **7511094-039**

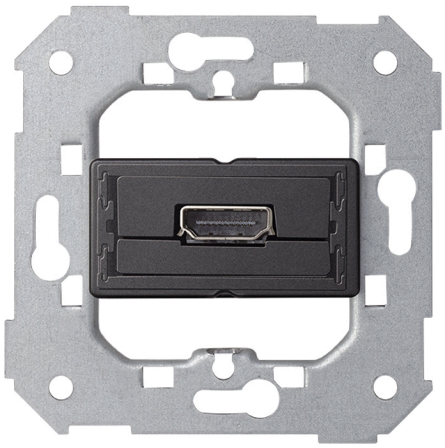

ОСНОВНАЯ ИНФОРМАЦИЯ

МАТЕРИАЛ

Металл,Пластик

СОВМЕСТИМОСТЬ

Рамки Simon 82 Concept, Simon 82 Detail, Simon 82 Nature и Simon 82

СОДЕРЖИМОЕ УПАКОВКИ

Розетка и инструкция

КЛАСС ETIM

EC000018

simon

simon

ТЕХНИЧЕСКАЯ ИНФОРМАЦИЯ

КОЛИЧЕСТВО РАЗЪЕМОВ
1

ТИП РАЗЪЕМА
HDMI

КОЛИЧЕСТВО ВОЗМОЖНЫХ ЭЛЕМЕНТОВ
1 пост

ФОРМАТ
HDMI

КЛАСС ЗАЩИТЫ IP
IP20

ТИП МЕХАНИЗМА
Мультимедиа

РАЗМЕР УГЛУБЛЕНИЯ (ММ)
40

ВЕРСИЯ
Одинарная

УСТАНОВКА И ОБСЛУЖИВАНИЕ

КОГОТЬ
Simon 27

УДАЛЕНИЕ КРЫШКИ
Требуется инструмент

УСТАНАВЛИВАЕМЫЙ В ЗАПОДЛИЦО МОНТАЖНЫЙ КОРОБ
Универсальная

НАПРАВЛЕНИЕ УСТАНОВКИ
Горизонтальный, вертикальный

ТИП УСТАНОВКИ
Встраиваемый монтаж и накладной монтаж с подъемной коробкой

ТИП СОЕДИНЕНИЯ ТЕРМИНАЛА - ФУНКЦИЯ 1
Разъем

simon

ЛОГИСТИЧЕСКАЯ ИНФОРМАЦИЯ

УНИКАЛЬНЫЙ КОД EAN
8421053297339

ВЫСОТА ИНДИВИДУАЛЬНОЙ УПАКОВКИ
0.00

ШИРИНА ИНДИВИДУАЛЬНОЙ УПАКОВКИ
0.00

ДЛИНА ИНДИВИДУАЛЬНОЙ УПАКОВКИ
0.00

ОБЪЕМ ИНДИВИДУАЛЬНОЙ УПАКОВКИ
0.00

БРУТТО-ВЕС ИНДИВИДУАЛЬНОЙ УПАКОВКИ
0.06

МАССА НЕТТО ПРОДУКТА
0.06

ЕДИНИЦА ВЕСА ИНДИВИДУАЛЬНОЙ УПАКОВКИ
KGM

EAN УПАКОВКИ
8421053297339

ЕД. СОДЕРЖИТСЯ В УПАКОВКЕ
1

ВЫСОТА УПАКОВКИ
60.00

ШИРИНА УПАКОВКИ
76.00

ДЛИНА УПАКОВКИ
75.00

ЕДИНИЦА ИЗМЕРЕНИЯ УПАКОВКИ
MMT

ОБЪЕМ УПАКОВКИ
342000.00

ЕДИНИЦА ОБЪЕМА УПАКОВКИ
MMQ

БРУТТО-ВЕС УПАКОВКИ
0.00

НЕТТО-ВЕС УПАКОВКИ
0.06

ЕДИНИЦА ВЕСА УПАКОВКИ
KGM

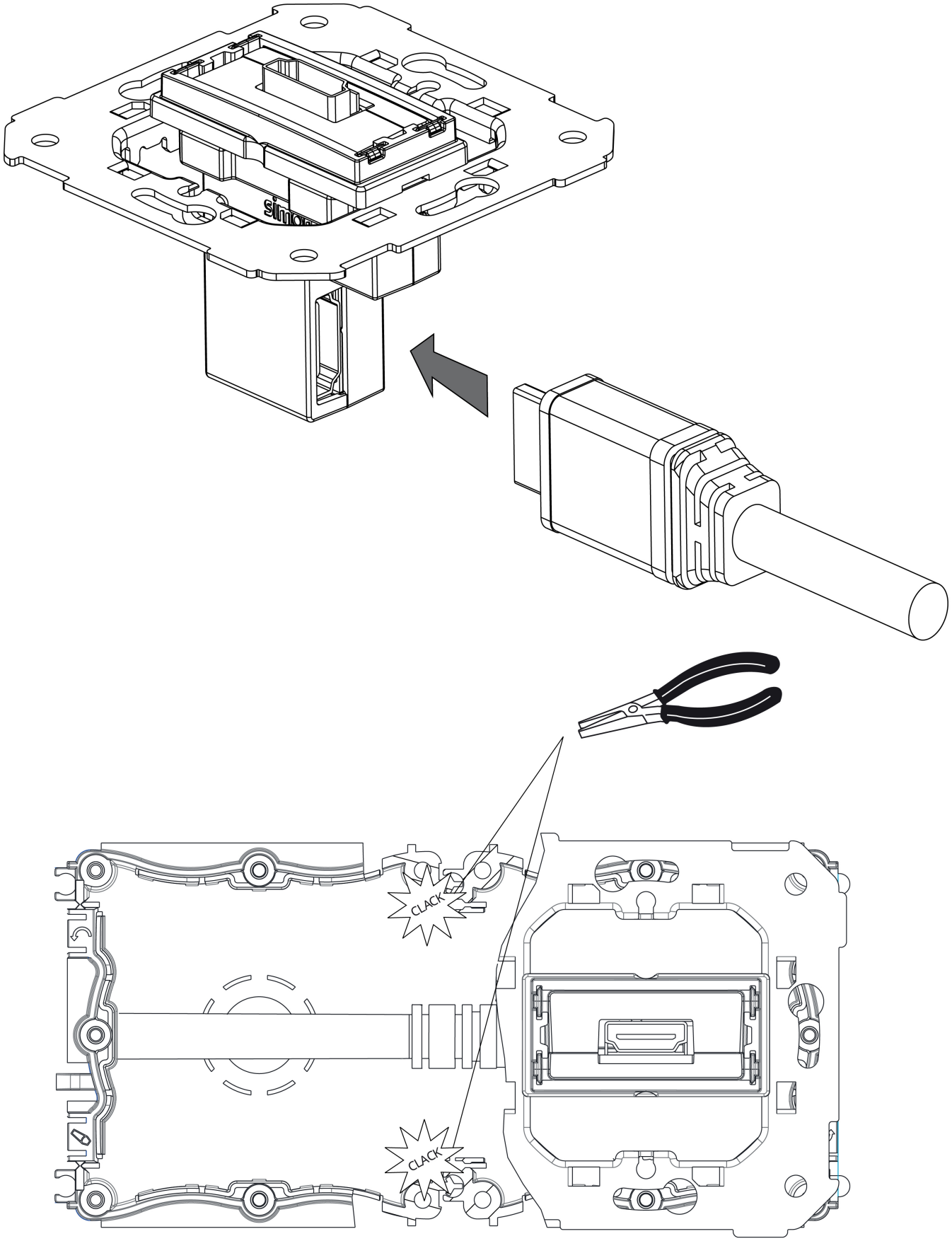
CLACK
CLACK

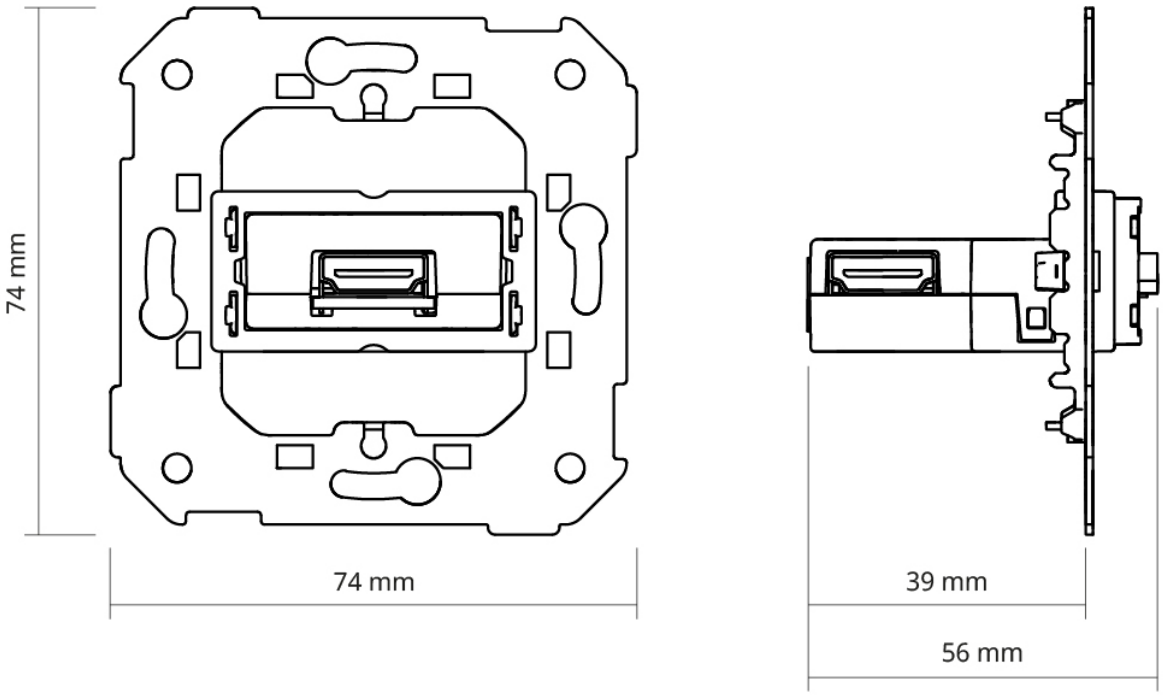
74 mm
74 mm
39 mm
56 mm