Connecteur HDMI v2.0 4K femelle-femelle 2M Simon 100

RÉF. **10000566-039**

INFORMATION DE BASE

DESCRIPTION

Connecteur multimédia pour intégration de signaux HDMI en installation encastrée.

MATÉRIAU

CLASSE ETIM

EC000018

INFORMATION TECHNIQUE

MARCHÉ DISPONIBLE
CE

TYPE DE CONNECTEUR
HDMI

FORMAT
HDMI

CLASSIFICATION IP
IP20

MAINTENANCE
Nettoyez avec un chiffon doux et sec. N'utilisez pas de chiffons abrasifs et/ou de nettoyants contenant du chlore.

PLAGE DE TEMPÉRATURE DE FONCTIONNEMENT (ºC)
+5...+40

NOMBRE DE FILS
1

INSTALLATION ET MAINTENANCE

SENS D'INSTALLATION
Horizontal, Vertical

TYPE DE CONNEXION DE BORNE - FONCTION 1
Femelle-femelle

simon

INFORMATION LOGISTIQUE

CODE EAN UNITAIRE
8421053297353

HAUTEUR EMBALLAGE UNITAIRE
0.00

LARGEUR EMBALLAGE UNITAIRE
0.00

LONGUEUR EMBALLAGE UNITAIRE
0.00

VOLUME EMBALLAGE UNITAIRE
0.00

POIDS BRUT EMBALLAGE UNITAIRE
0.04

POIDS NET DU PRODUIT
0.04

UNITÉ DE POIDS EMBALLAGE UNITAIRE
KGM

EAN EMBALLAGE
8421053297353

UNIT. CONTENUES EMBALLAGE
1

HAUTEUR EMBALLAGE
57.00

LARGEUR EMBALLAGE
67.00

LONGUEUR EMBALLAGE
68.00

UNITÉ DE MESURE EMBALLAGE
MMT

VOLUME EMBALLAGE
259692.00

UNITÉ DE VOLUME EMBALLAGE
MMQ

POIDS BRUT EMBALLAGE
0.00

POIDS NET EMBALLAGE
0.04

UNITÉ DE POIDS EMBALLAGE
KGM

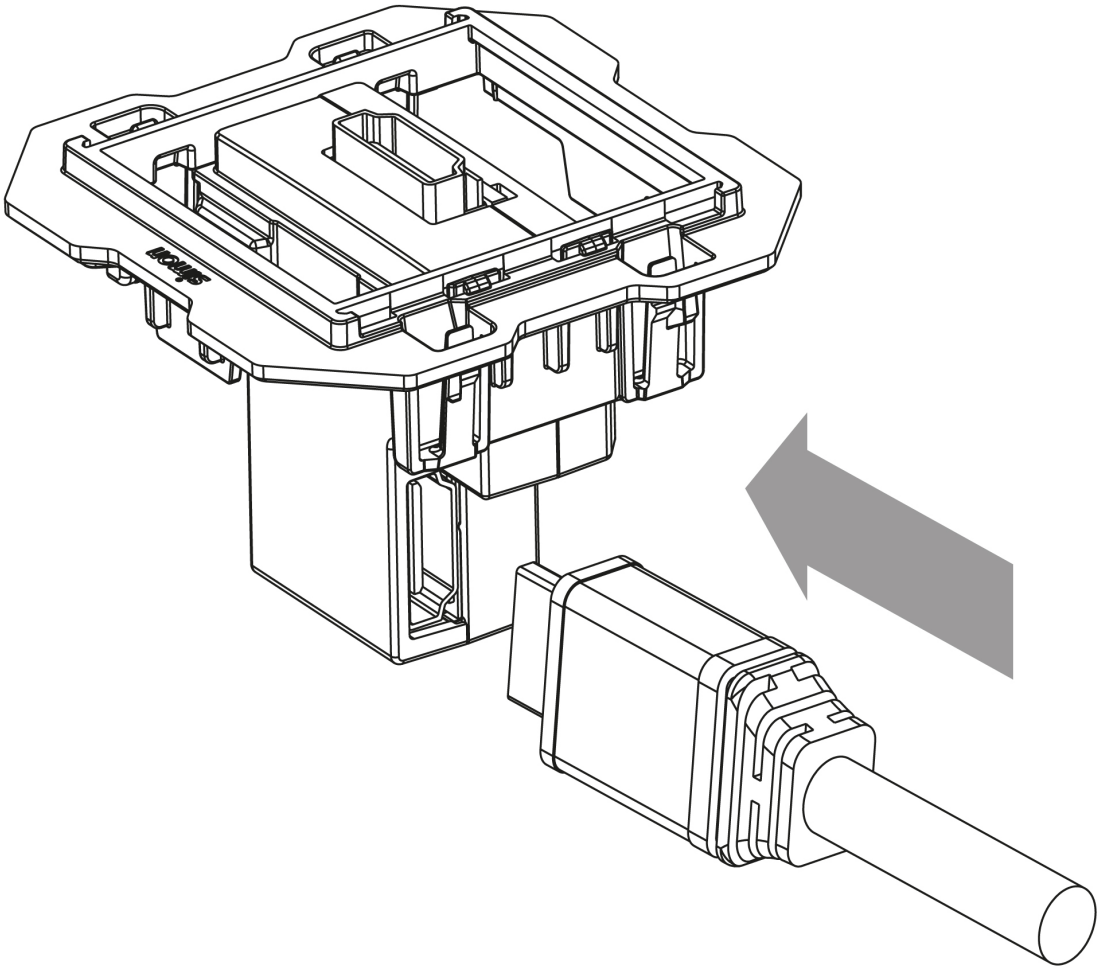

Para información más detallada consultar la hoja de instrucciones
For more detailed information check the instruction sheet