Serrure à cylindre et clé pour boîte murale en saillie ou encastrée avec couvercle Simon 500 Cima

RÉF. **51040900-033**



INFORMATION DE BASE

FINITION
Aluminium

COMPATIBILITÉ
Boîtes murales Simon 500 Cima

CLASSE ETIM
EC000743

MATÉRIAU
Métal

CONTENU DE L'EMBALLAGE
Serrure à cylindre, jeu de 2 clés et manuel d'installation

REMARQUES
Cet article n'est pas inclus dans les boîtes murales en plastique et les cadres avec couvercle. Il doit être commandé si vous souhaitez restreindre l'accès aux connexions.

INFORMATION TECHNIQUE

MARCHÉ DISPONIBLE
CE

TEMPÉRATURE MAX PENDANT LES TRAVAUX DE CONSTRUCTION (°C)
+60 °C

CLASSIFICATION IP
IP20

DISPONIBILITÉ DU KIT
Non

MAINTENANCE
Nettoyez avec un chiffon doux et sec. N'utilisez pas de chiffons abrasifs et/ou de nettoyants contenant du chlore.

PLAGE DE TEMPÉRATURE PENDANT L'INSTALLATION (°C)
-5 à 60 °C

VERSION
3 et 4 modules doubles

INSTALLATION ET MAINTENANCE

RETRAIT DU COUVERCLE
Avec outil seulement

TYPE DE FIXATION
Par encliquetage direct dans le boîtier sélectionné avec couvercle. Vous devez retirer le cap du boîtier où sera placée la serrure à cylindre (aucun outil nécessaire pour la fixation).

SENS D'INSTALLATION
Vertical, correspondant à la direction des mécanismes

TYPE D'INSTALLATION
Convient pour une installation dans des boîtes murales de saillie ou encastrées avec couvercle

RÉGLEMENTATION

RÉGLEMENTATIONS
Directive 2014/35/UE LVD + EN 60670-1:2005

INFORMATION LOGISTIQUE

HAUTEUR EMBALLAGE UNITAIRE
0.00

LARGEUR EMBALLAGE UNITAIRE
0.00

LONGUEUR EMBALLAGE UNITAIRE
0.00

VOLUME EMBALLAGE UNITAIRE
0.00

POIDS BRUT EMBALLAGE UNITAIRE
0.04

POIDS NET DU PRODUIT
0.04

UNITÉ DE POIDS EMBALLAGE UNITAIRE
KGM

EAN EMBALLAGE
8421053101995

UNIT. CONTENUES EMBALLAGE
5

HAUTEUR EMBALLAGE
57.00

LARGEUR EMBALLAGE
76.00

LONGUEUR EMBALLAGE
76.00

UNITÉ DE MESURE EMBALLAGE
MMT

VOLUME EMBALLAGE
0.33

UNITÉ DE VOLUME EMBALLAGE
DMQ

POIDS BRUT EMBALLAGE
0.00

POIDS NET EMBALLAGE
0.20

UNITÉ DE POIDS EMBALLAGE
KGM

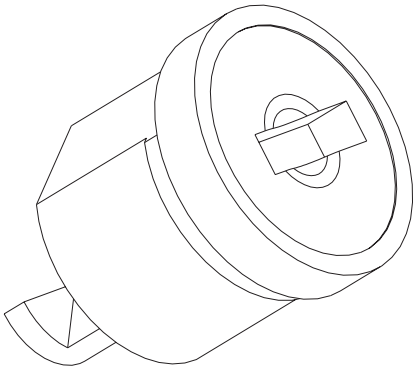

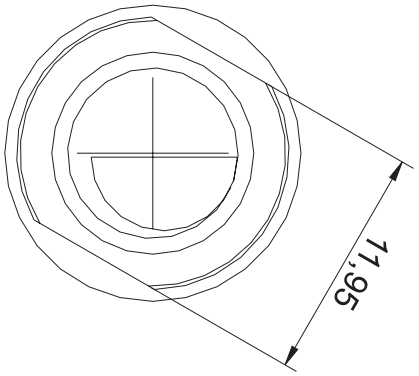
11,95

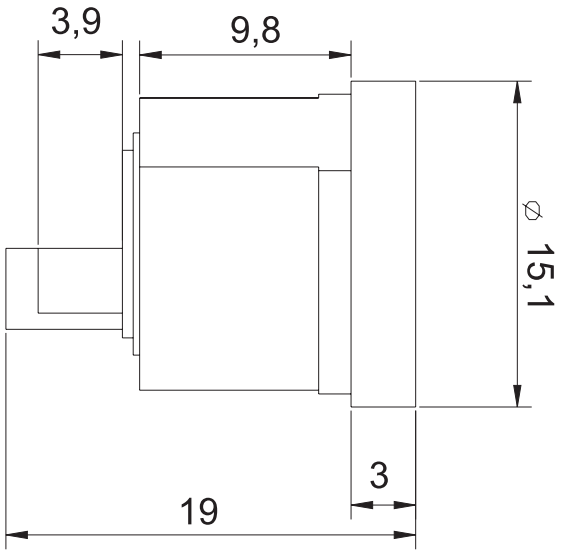
3,9
9,8
⌀ 15,1
3
19

