RJ45 doble sin conector Simon 75

REF. **7500002-039**

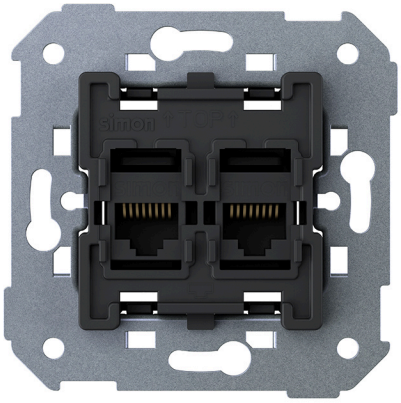

INFORMACIÓN BÁSICA

DESCRIPCIÓN
RJ45 doble conector de la serie Simon 75.

MATERIAL
Metal,Plástico

CONTENIDO DEL EMBALAJE
Pieza adaptadora

COMPATIBILIDAD
Marcos y Tapas Simon 360

CLASE ETIM
EC000018

OBSERVACIONES
Pieza adaptadora para utilizar exclusivamente en placa inclinada.

INFORMACIÓN TÉCNICA

TIPO DE CONECTOR
RJ45

NÚMERO DE ELEMENTOS POSIBLES
1 elemento

FORMATO
RJ

FUNCIÓN INDICADORA
No

RANGO DE TEMPERATURA DE FUNCIONAMIENTO (ºC)
5 - 40 ºC

RANGO DE TEMPERATURA DE ALMACENAMIENTO (ºC)
-25 - 50 ºC

VERSIÓN
Individual

INSTALACIÓN Y MANTENIMIENTO

GARRA
Sin posibilidad

EXTRACCIÓN DE CUBIERTA
Únicamente con herramienta

INSTALABLE EN CAJA DE EMPOTRAR
Universal

DIRECCIÓN DE INSTALACIÓN
Horizontal,Vertical

TIPO DE INSTALACIÓN
Apto para superficie y empotrar

NORMATIVA

GARANTÍA
3 años

simon

INFORMACIÓN LOGÍSTICA

CÓDIGO EAN UNITARIO
8421053441084

ALTURA EMBALAJE UNITARIO
0.00

ANCHO EMBALAJE UNITARIO
0.00

LONGITUD EMBALAJE UNITARIO
0.00

UNIDAD DE MEDIDA EMBALAJE UNITARIO
MMT

VOLUMEN EMBALAJE UNITARIO
0.00

UNIDAD DE VOLUMEN EMBALAJE UNITARIO
MMQ

PESO BRUTO EMBALAJE UNITARIO
0.05

PESO NETO DEL PRODUCTO
0.05

UNIDAD DE PESO EMBALAJE UNITARIO
KGM

EAN EMBALAJE
8421053441091

UDS. CONTENIDAS EMBALAJE
10

ALTURA EMBALAJE
90.00

ANCHO EMBALAJE
170.00

LONGITUD EMBALAJE
230.00

UNIDAD DE MEDIDA EMBALAJE
MMT

VOLUMEN EMBALAJE
3519000.00

UNIDAD DE VOLUMEN EMBALAJE
MMQ

PESO BRUTO EMBALAJE
0.49

PESO NETO EMBALAJE
0.49

UNIDAD DE PESO EMBALAJE
KGM

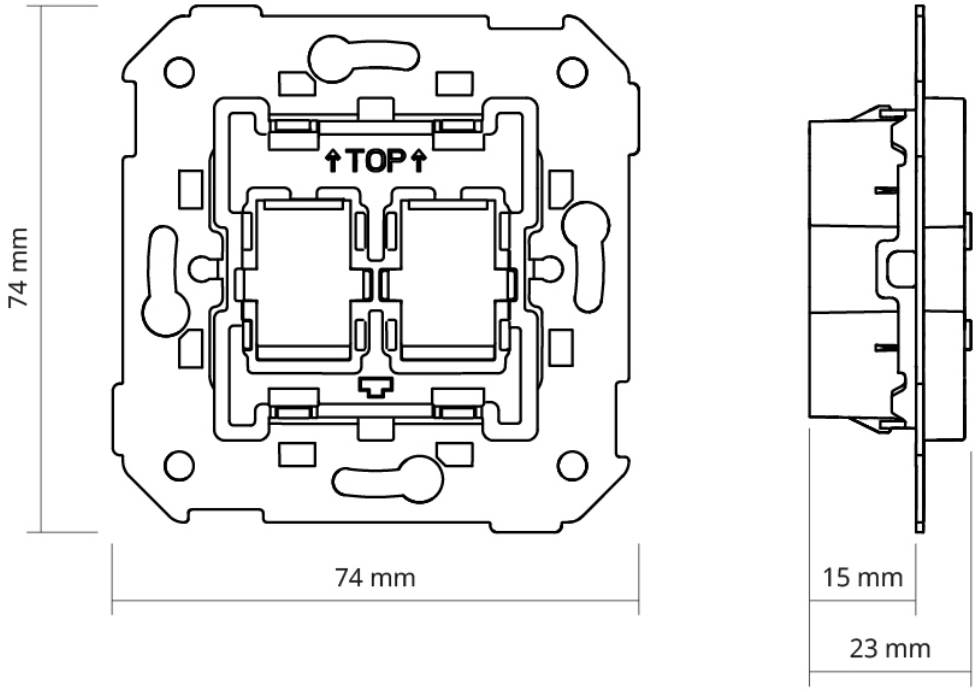
TOP
74 mm
74 mm
15 mm
23 mm