Cruzamiento pulsante 10AX 250V~ con sistema de embornamiento rápido Simon 360

REF. **36010251-039**



INFORMACIÓN BÁSICA

DESCRIPCIÓN

Cruzamiento pulsante 10AX 250V~ con sistema de embornamiento rápido de la serie Simon 360. El mecanismo pulsante permite tener siempre todas las teclas alineadas en cualquier configuración. Placer al tacto, al sonido y al equilibro visual.

TIPO DE BALANCÍN

Pulsante

COMPATIBILIDAD

Marcos Simon 360

CLASE ETIM

EC001590

MATERIAL

Metal,Plástico

CONTENIDO DEL EMBALAJE

Mecanismo, tapa y hoja de instrucciones

INFORMACIÓN TÉCNICA

SECCIÓN DE CABLE ADMITIDA (MM)
1.5 - 2.5

NÚMERO DE CONTACTOS
4

NÚMERO DE ELEMENTOS POSIBLES
1 elemento

FORMATO
Pulsador

FRECUENCIA
50 - 60 Hz

FUNCIÓN INDICADORA
No

INTENSIDAD (A)
10 AX

CLASIFICACIÓN IP
IP20

ENLAZABLE
No

TIPO DE MECANISMO
Push|Pivoting

MONOBLOQUE
No

TENSIÓN NOMINAL (V~)
250 V~

RANGO DE TEMPERATURA DE FUNCIONAMIENTO (°C)
5 - 45 °C

ALIMENTACIÓN (V~)
127/230 V~

DIMENSIÓN DE EMPOTRAMIENTO (MM)
40

RANGO DE TEMPERATURA DE ALMACENAMIENTO (°C)
-25 - 75 °C

VERSIÓN
Individual

NÚMERO DE CABLES
4

INSTALACIÓN Y MANTENIMIENTO

DESNUDADO DE CABLE NECESARIO (MM)
15

GARRA
Simon 27

EXTRACCIÓN DE CUBIERTA
Únicamente con herramienta

TIPO DE FIJACIÓN
Screw

INSTALABLE EN CAJA DE EMPOTRAR
Universal

DIRECCIÓN DE INSTALACIÓN
Horizontal,Vertical

TIPO DE INSTALACIÓN
Apto para superficie y empotrar

TIPO DE CONEXIÓN DE TERMINAL - FUNCIÓN 1
Rápido

NORMATIVA

GARANTÍA
3 años

REGULACIONES
Dir. 2014/35/UE LVD|Dir. 2011/65/UE RoHS + post. mod.|EN 60669-1:2018|EN IEC 63000:2018

INFORMACIÓN LOGÍSTICA

CÓDIGO EAN UNITARIO
8421053438466

ALTURA EMBALAJE UNITARIO
0.00

ANCHO EMBALAJE UNITARIO
0.00

LONGITUD EMBALAJE UNITARIO
0.00

UNIDAD DE MEDIDA EMBALAJE UNITARIO
MMT

VOLUMEN EMBALAJE UNITARIO
0.00

UNIDAD DE VOLUMEN EMBALAJE UNITARIO
MMQ

PESO BRUTO EMBALAJE UNITARIO
0.07

PESO NETO DEL PRODUCTO
0.07

UNIDAD DE PESO EMBALAJE UNITARIO
KGM

EAN EMBALAJE
8421053438473

UDS. CONTENIDAS EMBALAJE
10

ALTURA EMBALAJE
85.00

ANCHO EMBALAJE
165.00

LONGITUD EMBALAJE
225.00

UNIDAD DE MEDIDA EMBALAJE
MMT

VOLUMEN EMBALAJE
3155625.00

UNIDAD DE VOLUMEN EMBALAJE
MMQ

PESO BRUTO EMBALAJE
0.73

PESO NETO EMBALAJE
0.73

UNIDAD DE PESO EMBALAJE
KGM

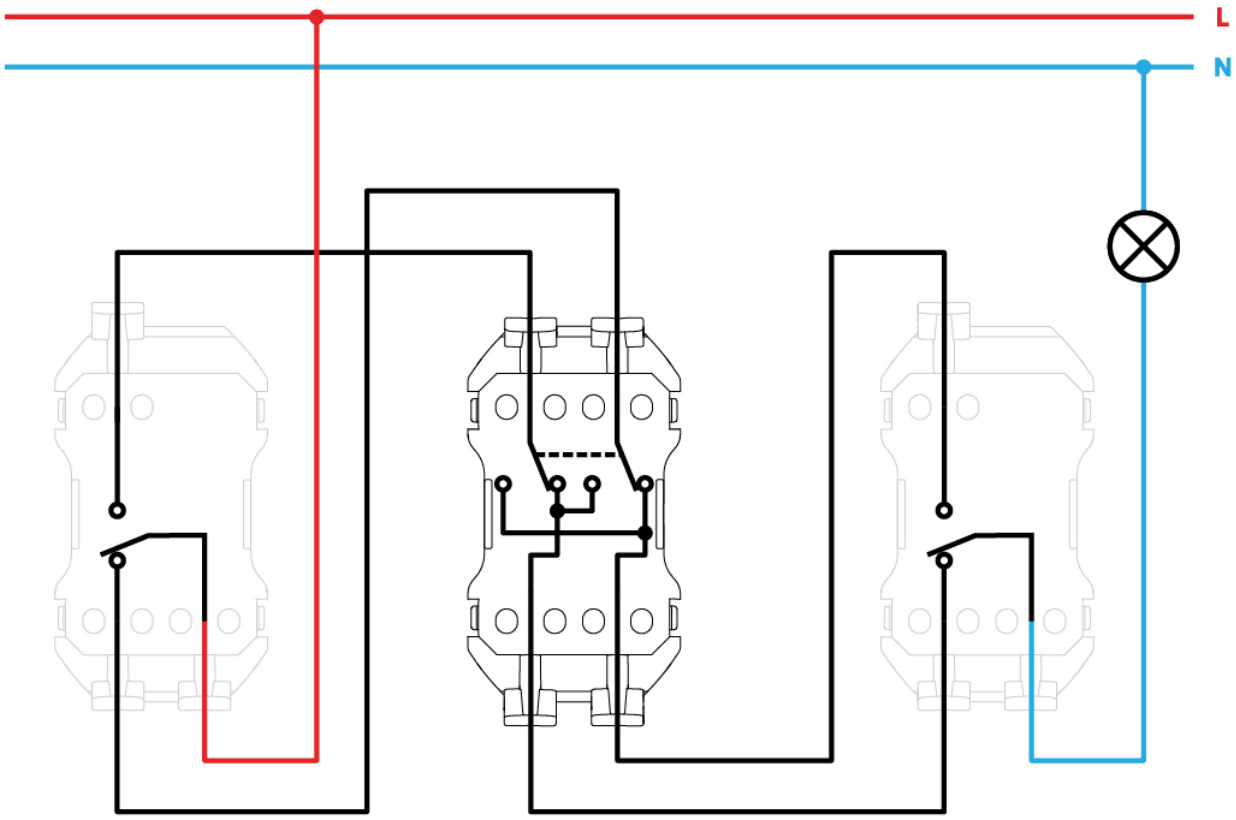
L
N

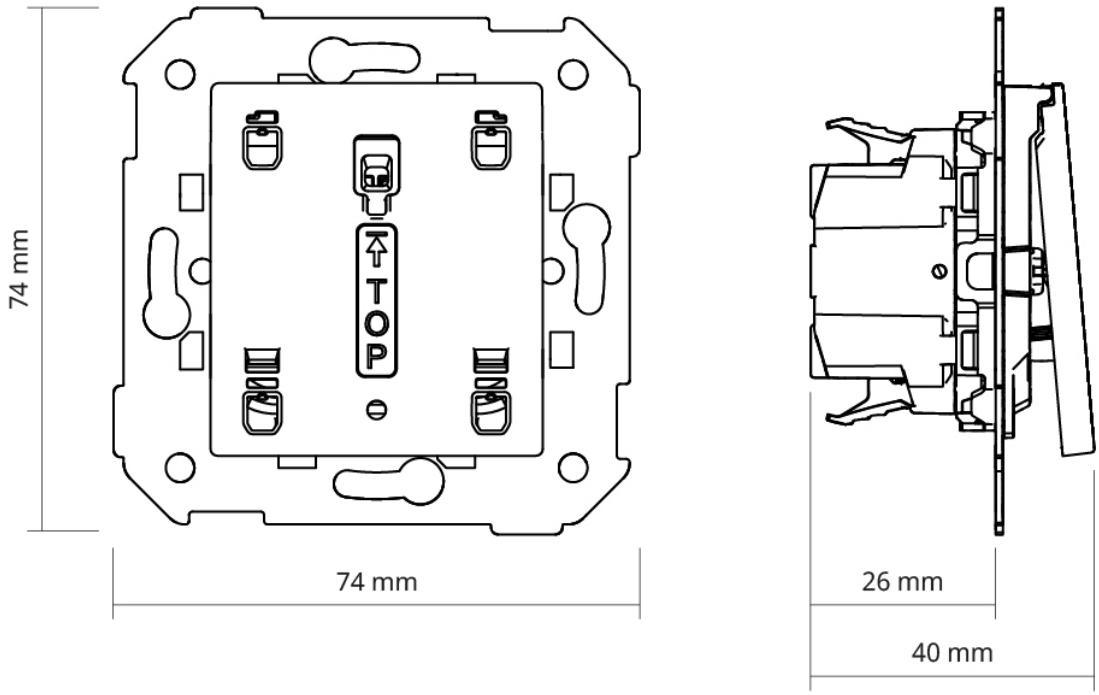
74 mm
74 mm
26 mm
40 mm