Plaque pour prise française blanc mat Simon 360

RÉF. **36000068-190**

INFORMATION DE BASE

DESCRIPTION

Couvercle pour prise française en finition blanche de la série Simon 360. La finition mate, en plus d'être tendance et de s'intégrer dans n'importe quel environnement, évite les reflets de lumière et diminue l'entretien en réduisant les taches et les empreintes. Texture douce et de qualité qui apporte une sensation de produit sophistiqué dans toutes les couleurs de la série. L'urée est le matériau principal et présente une haute résistance et durabilité, garantissant une longue durée de vie. Couvercle conçu pour son installation dans des mécanismes Simon 75.

FINITION

Blanc mat

COMPATIBILITÉ

Mécanismes Simon 75

MATÉRIAU

Acier,

CLASSE ETIM

EC000011

REMARQUES

Disponible en 3 finitions mates s360. Disponible avec cadre de la même couleur que l'intérieur sélectionné pour créer un ensemble monochrome ou possibilité d'ensemble bicolore. Pour le nettoyage, il est conseillé d'utiliser un chiffon légèrement humidifié avec de l'eau savonneuse, en évitant d'utiliser des chiffons ou des nettoyants abrasifs contenant du chlore, afin de ne pas endommager la surface du produit.

INFORMATION TECHNIQUE

FORMAT
Prise française

FONCTION INDICATEUR
Non

CLASSIFICATION IP
IP20

MAINTENANCE
Nettoyez avec un chiffon doux et sec. N'utilisez pas de chiffons abrasifs et/ou de nettoyants contenant du chlore.

INSTALLATION ET MAINTENANCE

RETRAIT DU COUVERCLE
Avec outil seulement

simon

INFORMATION LOGISTIQUE

CODE EAN UNITAIRE
8421053439364

HAUTEUR EMBALLAGE UNITAIRE
0.00

LARGEUR EMBALLAGE UNITAIRE
0.00

LONGUEUR EMBALLAGE UNITAIRE
0.00

UNITÉ DE MESURE EMBALLAGE UNITAIRE
MMT

VOLUME EMBALLAGE UNITAIRE
0.00

UNITÉ DE VOLUME EMBALLAGE UNITAIRE
MMQ

POIDS BRUT EMBALLAGE UNITAIRE
0.04

POIDS NET DU PRODUIT
0.03

UNITÉ DE POIDS EMBALLAGE UNITAIRE
KGM

EAN EMBALLAGE
8421053434611

UNIT. CONTENUES EMBALLAGE
10

HAUTEUR EMBALLAGE
83.00

LARGEUR EMBALLAGE
165.00

LONGUEUR EMBALLAGE
221.00

UNITÉ DE MESURE EMBALLAGE
MMT

VOLUME EMBALLAGE
3026595.00

UNITÉ DE VOLUME EMBALLAGE
MMQ

POIDS BRUT EMBALLAGE
0.47

POIDS NET EMBALLAGE
0.32

UNITÉ DE POIDS EMBALLAGE
KGM

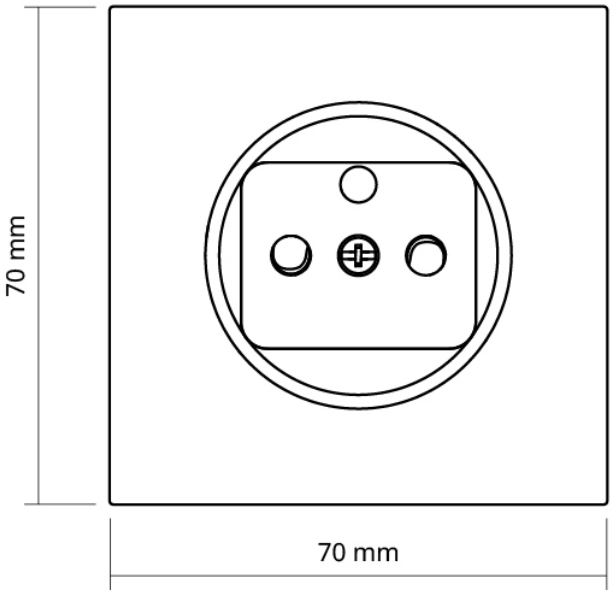
70 mm
70 mm

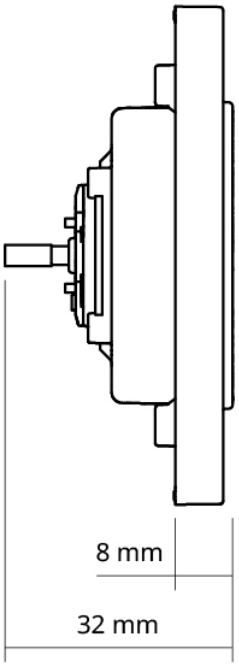
8 mm
32 mm