Motor interruptor bipolar 16A 250V~ sin tecla Simon 82

REF. **75134-69**

simon

INFORMACIÓN BÁSICA

DESCRIPCIÓN

La marca SIMON nos trae el motor interruptor bipolar que funciona de forma basculante.

Pertenece a la serie Simon 82 cuyos productos tienen cualidades de versatilidad y comodidad, es por esto que es apto para superficies y para empotrar, tanto en sentido vertical u horizontal, como lo requiera la propuesta de diseño arquitectónico. De esta manera, es capaz de adaptarse a diversos espacios y entornos.

Funciona con una intensidad de 16A y 250V, lo preciso para estimular las conexiones que iluminaran equilibradamente los distintos ambientes en los que se instala. El tipo de embornamiento es de tornillo, siendo el preciso para la instalación del motor.

Los materiales que lo componen y una aleación de metales, cobre zinc, plomo y latón, son altamente resistentes y maleables, de gran calidad y seguridad. La sección de cable admitido con el que trabaja es de 3.3mm y de pelado 11mm.

ACABADO

Madera

CONTENIDO DEL EMBALAJE

Mecanismo e instrucciones

COMPATIBILIDAD

Placas y teclas Simon 82

CLASE ETIM

EC001590

INFORMACIÓN TÉCNICA

MERCADO DISPONIBLE

México y Latinoamérica

SECCIÓN DE CABLE ADMITIDA (MM)

3,3 mm

NÚMERO DE ELEMENTOS POSIBLES

1 elemento

FUNCIÓN INDICADORA

No

INTENSIDAD (A)

16 A

MANTENIMIENTO

Limpiar con un paño suave y seco. No utilizar paños y/o limpiadores abrasivos que contengan cloro.

TIPO DE MECANISMO

Pivoting

RANGO DE TEMPERATURA DE ALMACENAMIENTO (ºC)

50 ºC

VERSIÓN

Individual

INSTALACIÓN Y MANTENIMIENTO

GARRA
Simon 27

INSTALABLE EN CAJA DE EMPOTRAR
Universal

DIRECCIÓN DE INSTALACIÓN
Horizontal, Vertical

TIPO DE INSTALACIÓN
Apto para superficie y empotrar

NORMATIVA

REGULACIONES
NMX-J-005-ANCE-2005 + NMX-J-508-ANCE-2010

simon

INFORMACIÓN LOGÍSTICA

CÓDIGO EAN UNITARIO
8421053255780

ALTURA EMBALAJE UNITARIO
0.00

ANCHO EMBALAJE UNITARIO
0.00

LONGITUD EMBALAJE UNITARIO
0.00

UNIDAD DE MEDIDA EMBALAJE UNITARIO
MMT

VOLUMEN EMBALAJE UNITARIO
365040.00

UNIDAD DE VOLUMEN EMBALAJE UNITARIO
MMQ

PESO BRUTO EMBALAJE UNITARIO
0.03

PESO NETO DEL PRODUCTO
0.03

UNIDAD DE PESO EMBALAJE UNITARIO
KGM

EAN EMBALAJE
8421053060865

UDS. CONTENIDAS EMBALAJE
5

ALTURA EMBALAJE
54.00

ANCHO EMBALAJE
52.00

LONGITUD EMBALAJE
130.00

UNIDAD DE MEDIDA EMBALAJE
MMT

VOLUMEN EMBALAJE
864864.00

UNIDAD DE VOLUMEN EMBALAJE
MMQ

PESO BRUTO EMBALAJE
0.14

PESO NETO EMBALAJE
0.14

UNIDAD DE PESO EMBALAJE
KGM

VISTA FRONTAL E ISOMÉTRICA DEL PRODUCTO

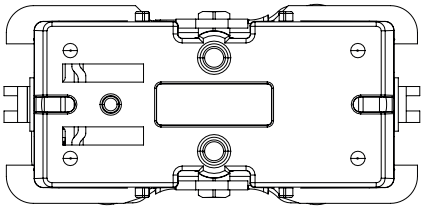

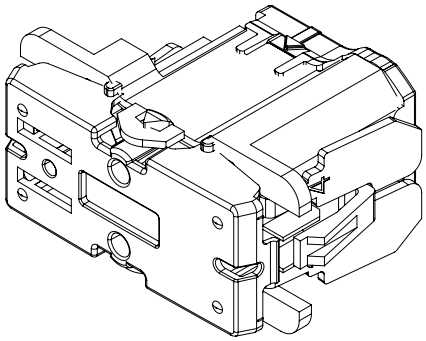

DIAGRAMA DE MONTAJE

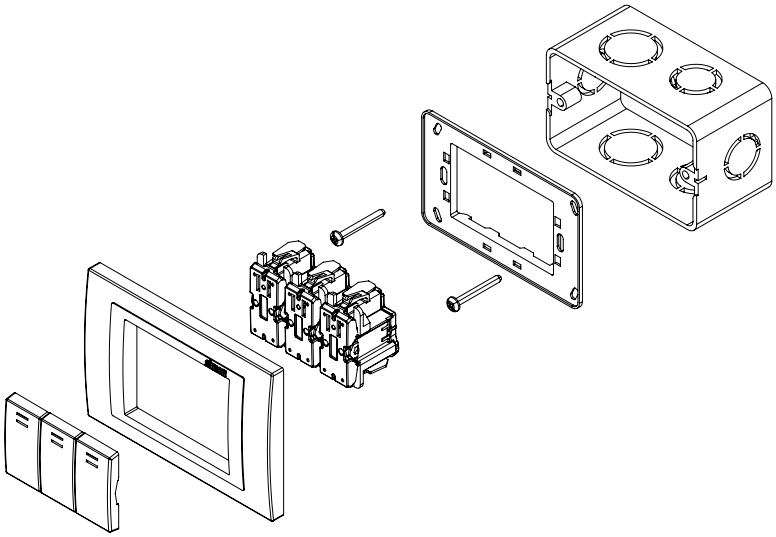

*Placa y chasis NO incluidos

DIAGRAMA DE CONEXIÓN

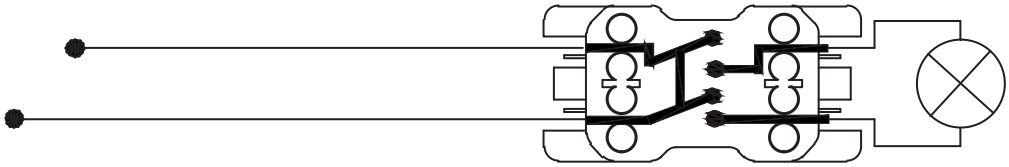

MECANISMOS SIMON 31, 75, 77, 82 Y 88

Mecanismos básicos / Basic switches

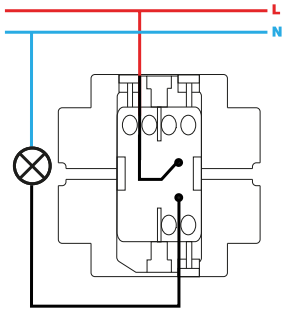

Interruptor unipolar / Single-pole switch
XXXX101-XXX

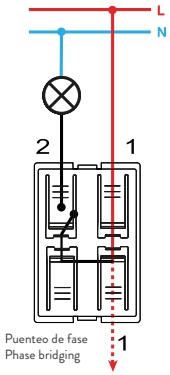

Interruptor unipolar / Single-pole switch
7700101-039

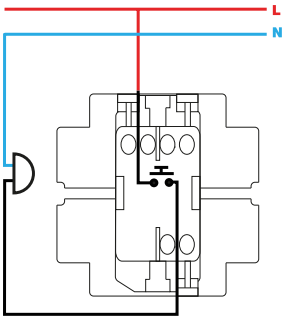

Pulsador / Push button switch
XXXX150-XXX

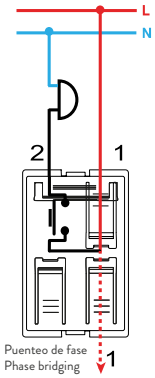

Pulsador / Push button switch
7700150-039

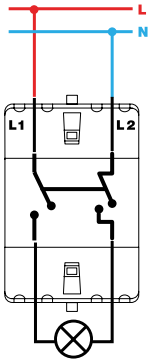

Interruptor bipolar / Double pole switch
XXXX133-XXX

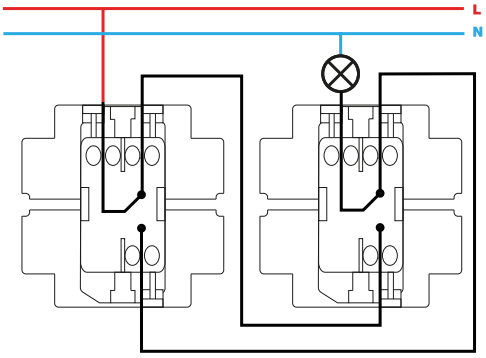

Conmutador / 2-way switch
XXXX201-XXX

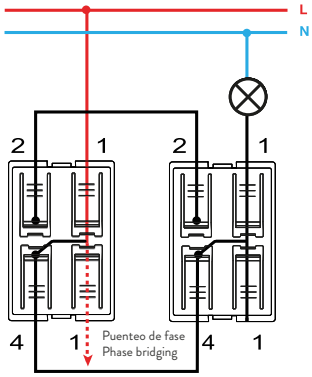

Conmutador / 2-way switch
7700201-039

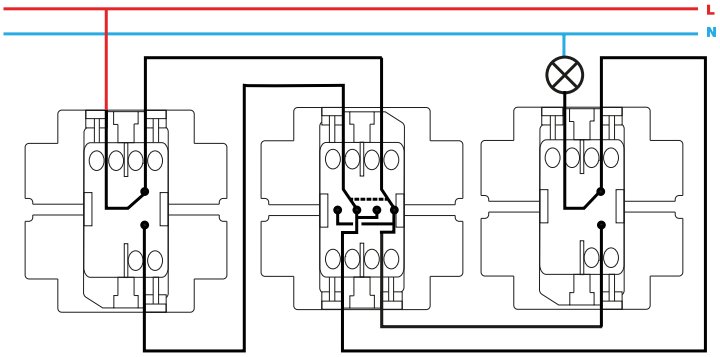

Conmutador cruce / Intermediate switch
XXXX251-XXX

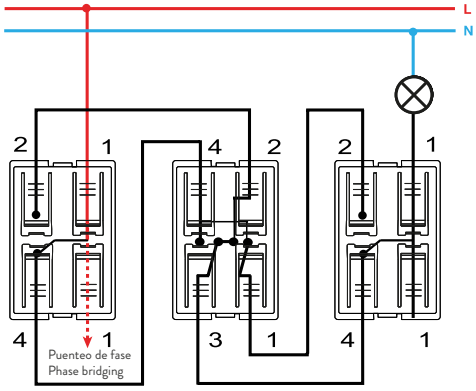

Conmutador cruce / Intermediate switch
7700251-039

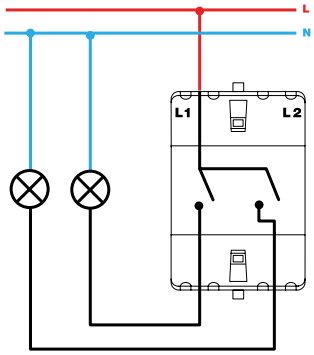

Grupo 2 interruptores / 2 switches group
XXXX398-XXX

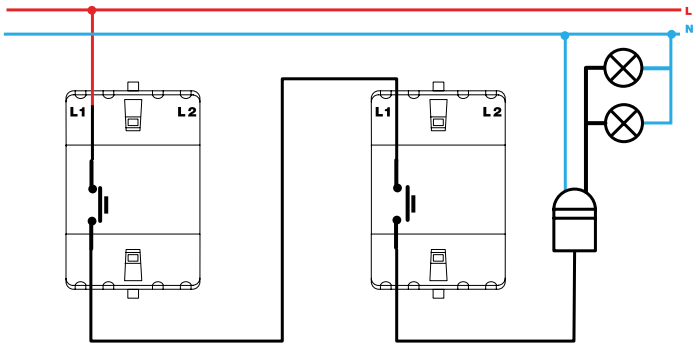

Pulsador desconexión / Push button desconexion switch
XXXX152-XXX

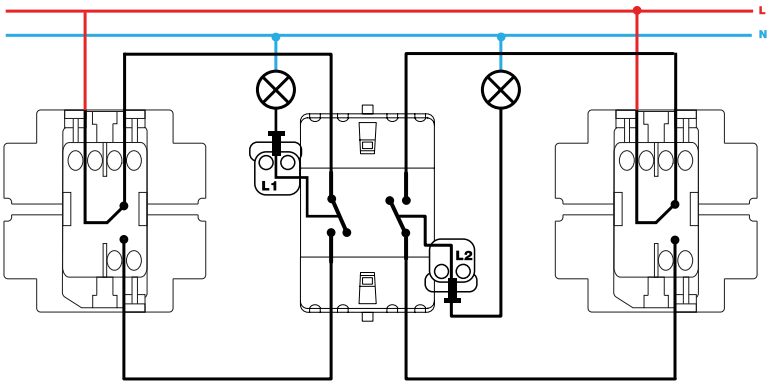

Grupo dos conmutadores / 2-way switches group
XXXX397-XXX

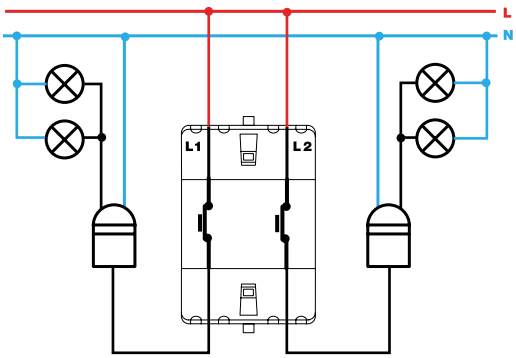

Grupo de pulsadores desconexión / Push button switch desconexion group XXXX395-XXX

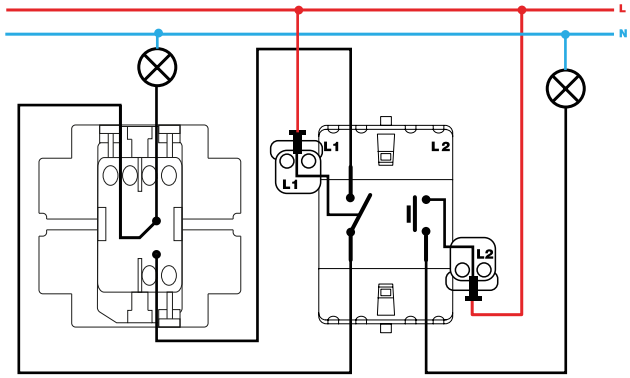

Grupo conmutador y pulsador / 2-way and push button switch group
XXXX301-XXX

Mecanismos con piloto / Pilot switches

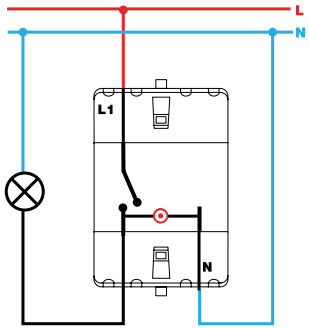

Interruptor unipolar / Single-pole switch
XXXX102-XXX

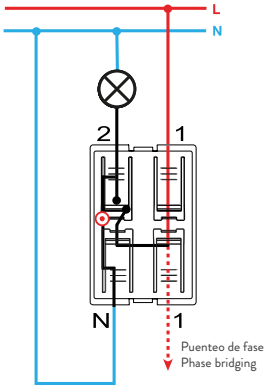

Interruptor con piloto / Push button pilot switch
7700112-039

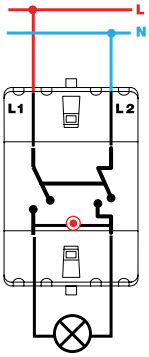

Interruptor bipolar / Double pole switch
XXXX134-XXX

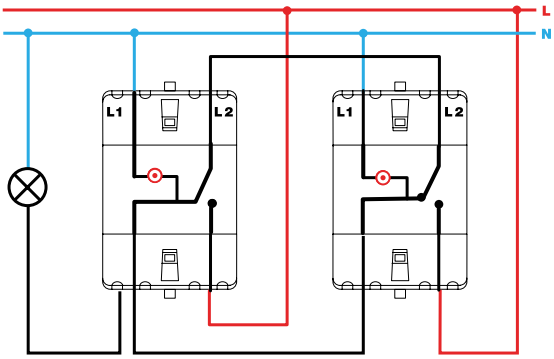

Conmutador / 2-way switch
XXXX202-XXX

Mecanismos con luminoso / Switches with light

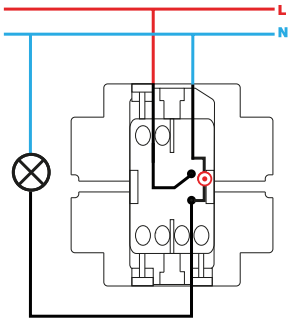

Interruptor unipolar con luminoso / Single-pole switch with light
XXXX104-XXX

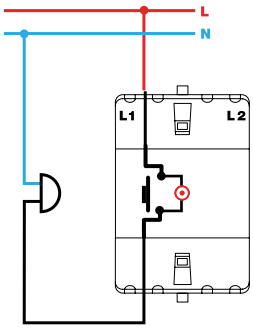

Pulsador con luminoso / Push button switch with light
XXXX160-XXX

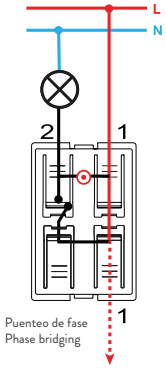

Pulsador con luminoso / Push button switch with light
7700160-039

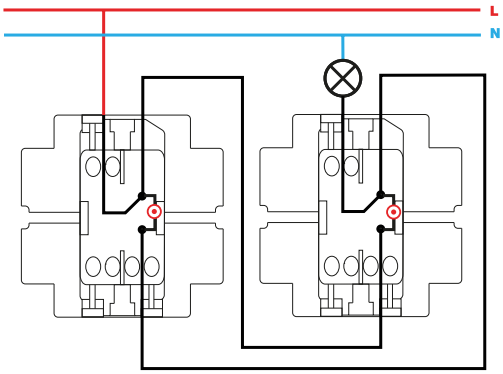

Conmutador con luminoso / 2-way switch with light
XXXX204-XXX

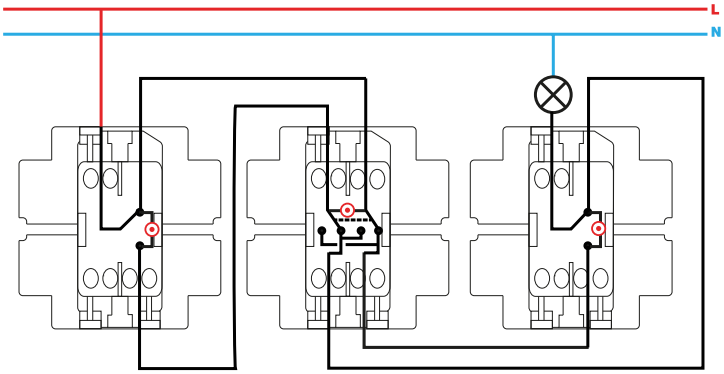

Conmutador cruce con luminoso / Intermediate switch with light
XXXX254-XXX