Connecteur HDMI 2.0 4K femelle-femelle bronze Simon 270

RÉF. **20000094-097**

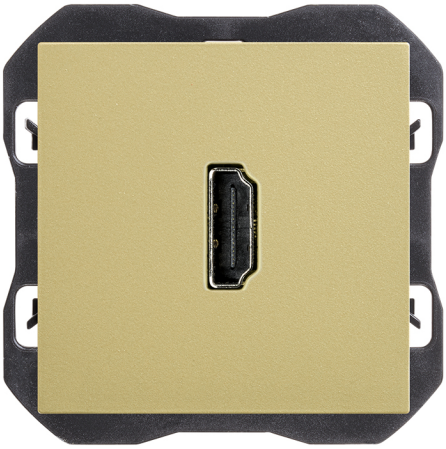

INFORMATION DE BASE

DESCRIPTION

Connecteur HDMI 2.0 4K femelle-femelle de la série Simon 270, pour la connexion d'appareils audio et vidéo haute définition. Un amplificateur de signal est nécessaire pour les distances plus longues ; la longueur du câble dépendra du type de diffusion. Fabriqué en thermoplastique, il mesure 45 x 45 mm. Adapté au montage encastré dans un boîtier universel, en position horizontale. Indice de protection IP20. Plage de température de fonctionnement : 5 à 45 °C. Plage de température de stockage : -25 à 50 °C. Nettoyer avec un chiffon doux légèrement humidifié à l'eau savonneuse, en évitant les nettoyants abrasifs ou chlorés. Jusqu'à 9 finitions disponibles : 090 Blanc Brillant ; 190 Blanc Mat ; 091 Cuivre ; 093 Aluminium ; 094 Champagne ; 095 Or ; 096 Titane ; 097 Bronze ; 098 Noir Mat.

FINITION

Bronze

COMPATIBILITÉ

Cadres Simon 270

CLASSE ETIM

EC000018

MATÉRIAU

CONTENU DE L'EMBALLAGE

Connecteur HDMI, enjoliveur et mode d'emploi

REMARQUES

Pour des distances supérieures, un amplificateur de signal est requis. La longueur du câble dépendra du type d'émission (full HD, 3D...).

simon

INFORMATION TECHNIQUE

MARCHÉ DISPONIBLE
CE

COMPATIBLE 12V AC/DC
Non

COMPATIBLE 230V AC/DC
Non

SECTION DE CÂBLE ADMISE (MM)
De 1,5 á 2,5 mm

RÉVISION
2.0

TYPE DE CONNECTEUR
HDMI

NOMBRE D'ÉLÉMENTS POSSIBLES
1 élément

FORMAT
HDMI

CLASSIFICATION IP
IP20

MAINTENANCE
Nettoyez avec un chiffon doux et sec. N'utilisez pas de chiffons abrasifs et/ou de nettoyants contenant du chlore.

PLAGE DE TEMPÉRATURE DE FONCTIONNEMENT (ºC)
5 - 45 ºC

RAL
3033

DIMENSION D'ENCASTREMENT (MM)
35

PLAGE DE TEMPÉRATURE DE STOCKAGE (ºC)
-25 - 50 ºC

INSTALLATION ET MAINTENANCE

INSTALLABLE DANS BOÎTE D'ENCASTREMENT
Universal

SENS D'INSTALLATION
Horizontal

TYPE D'INSTALLATION
À encastrer

TYPE DE CONNEXION DE BORNE - FONCTION 1
Connecteur traversant

RÉGLEMENTATION

RÉGLEMENTATIONS
Directive 2011/65/UE RoHS + EN 50581:2012

simon

INFORMATION LOGISTIQUE

CODE EAN UNITAIRE
8421053283868

HAUTEUR EMBALLAGE UNITAIRE
0.00

LARGEUR EMBALLAGE UNITAIRE
0.00

LONGUEUR EMBALLAGE UNITAIRE
0.00

VOLUME EMBALLAGE UNITAIRE
0.00

POIDS BRUT EMBALLAGE UNITAIRE
0.05

POIDS NET DU PRODUIT
0.05

UNITÉ DE POIDS EMBALLAGE UNITAIRE
KGM

EAN EMBALLAGE
8421053283868

UNIT. CONTENUES EMBALLAGE
1

HAUTEUR EMBALLAGE
80.00

LARGEUR EMBALLAGE
55.00

LONGUEUR EMBALLAGE
55.00

UNITÉ DE MESURE EMBALLAGE
MMT

VOLUME EMBALLAGE
0.24

UNITÉ DE VOLUME EMBALLAGE
DMQ

POIDS BRUT EMBALLAGE
0.00

POIDS NET EMBALLAGE
0.05

UNITÉ DE POIDS EMBALLAGE
KGM

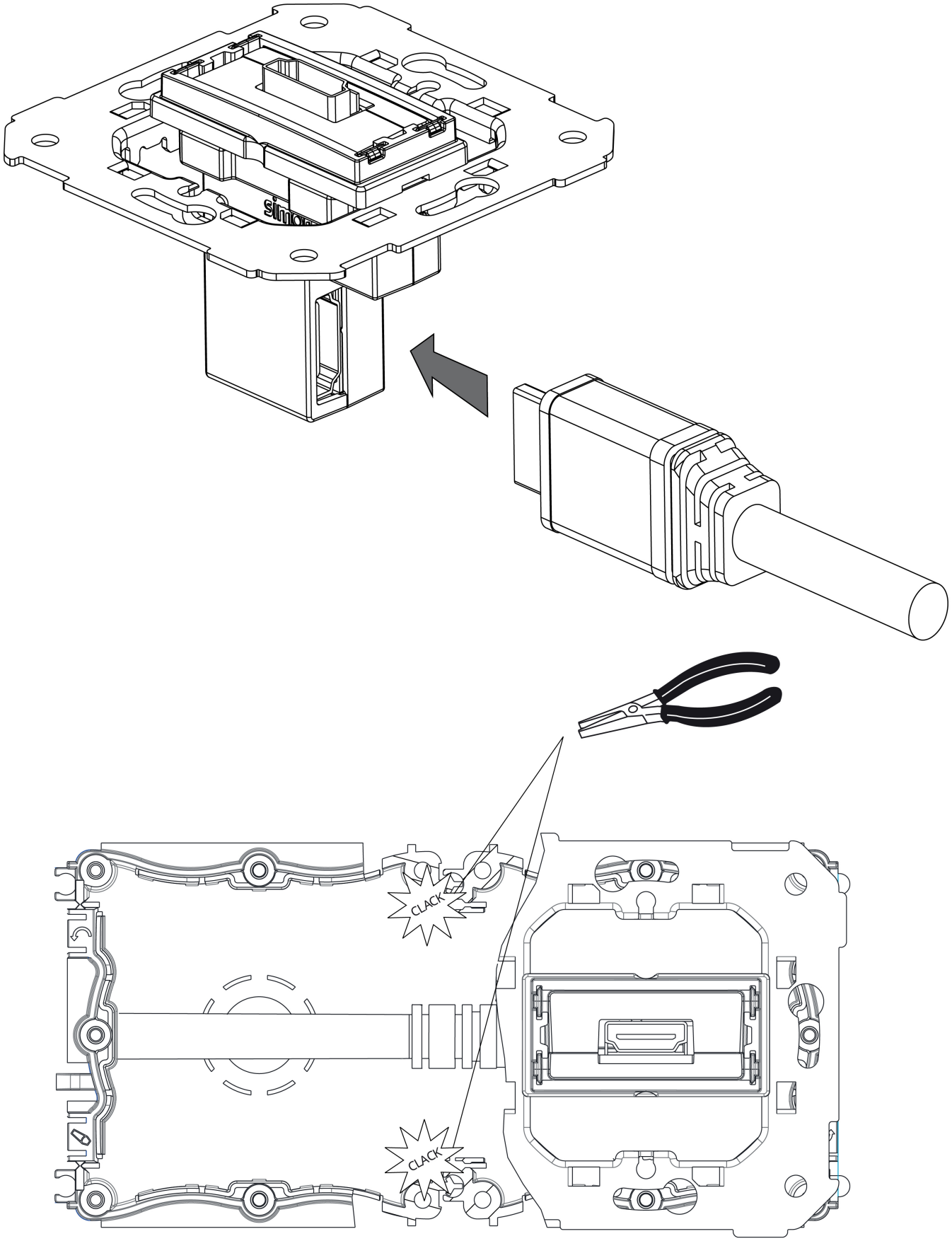
CLACK
CLACK