Prise française + 2USB A+C Simon 75

RÉF. **7531458-039**

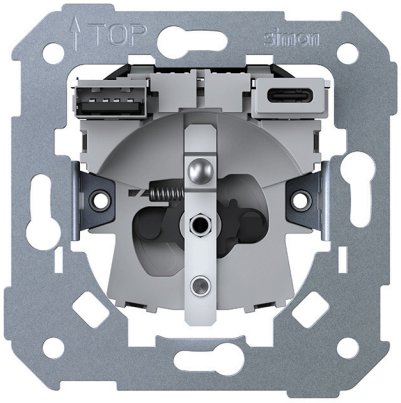

INFORMATION DE BASE

DESCRIPTION

Prise française + 2USB A+C de la série Simon 75.

MATÉRIAU

Métal,Plastique

COMPATIBILITÉ

Enjoliveurs Simon 82

CLASSE ETIM

EC000125

INFORMATION TECHNIQUE

TYPE DE CONNECTEUR
Prise française,USB A + USB C

NOMBRE DE CONTACTS
3

NOMBRE D'ÉLÉMENTS POSSIBLES
1

FORMAT
Prise française,USB A + USB C

FRÉQUENCE
50 Hz

INTENSITÉ (A)
16 A

CLASSIFICATION IP
IP20

CONNECTABLE
Oui

MONOBLOC
Non

TENSION NOMINALE (V~)
230 V~

PLAGE DE TEMPÉRATURE DE FONCTIONNEMENT (ºC)
0...+35

ALIMENTATION (V~)
250 V~

DIMENSION D'ENCASTREMENT (MM)
45

NOMBRE DE PRISES DE COURANT
1

PLAGE DE TEMPÉRATURE DE STOCKAGE (ºC)
-25...+50

CARACTÉRISTIQUES USB
USB A+C= 5,0 VDC 2,1 A 10,5W ;
USB A= 5,0 VDC 2,1 A 10,5W ;
USB C= 5,0 VDC 2,1 A 10,5W

INTENSITÉ USB (A)
2,1 A

TYPE DE PORT USB
C

POWER DELIVERY USB
Non

CHARGE RAPIDE USB
Non

TENSION USB (V~)
5 Vdc

TENSION (V~)
230 V~

NOMBRE DE FILS
3

INSTALLATION ET MAINTENANCE

DÉNUDAGE DE CÂBLE NÉCESSAIRE (MM)
12

GRIFFE
Incompatible

RETRAIT DU COUVERCLE
Avec outil seulement

TYPE DE CONNEXION DE BORNE - FONCTION 1
À vis

simon

INFORMATION LOGISTIQUE

CODE EAN UNITAIRE
8421053439104

HAUTEUR EMBALLAGE UNITAIRE
0.00

LARGEUR EMBALLAGE UNITAIRE
0.00

LONGUEUR EMBALLAGE UNITAIRE
0.00

UNITÉ DE MESURE EMBALLAGE UNITAIRE
MMT

VOLUME EMBALLAGE UNITAIRE
0.00

UNITÉ DE VOLUME EMBALLAGE UNITAIRE
MMQ

POIDS BRUT EMBALLAGE UNITAIRE
0.00

POIDS NET DU PRODUIT
0.00

UNITÉ DE POIDS EMBALLAGE UNITAIRE
KGM

EAN EMBALLAGE
8421053439104

UNIT. CONTENUES EMBALLAGE
1

HAUTEUR EMBALLAGE
80.00

LARGEUR EMBALLAGE
80.00

LONGUEUR EMBALLAGE
120.00

UNITÉ DE MESURE EMBALLAGE
MMT

VOLUME EMBALLAGE
768000.00

UNITÉ DE VOLUME EMBALLAGE
MMQ

POIDS BRUT EMBALLAGE
0.03

POIDS NET EMBALLAGE
0.00

UNITÉ DE POIDS EMBALLAGE
KGM

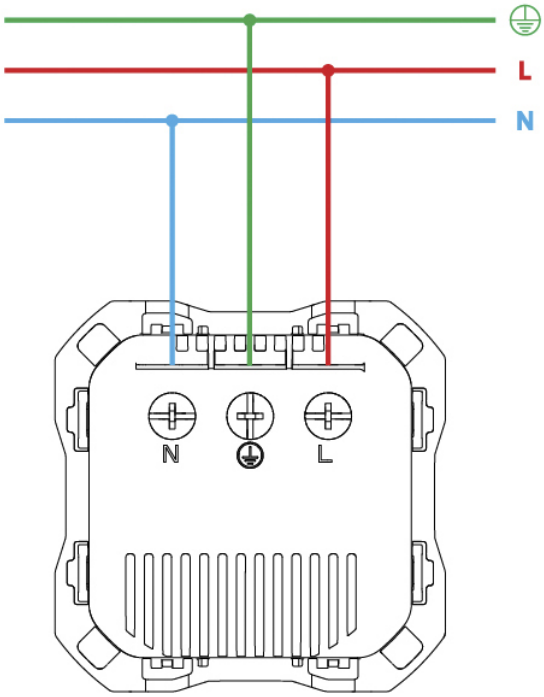
L
N
N
L

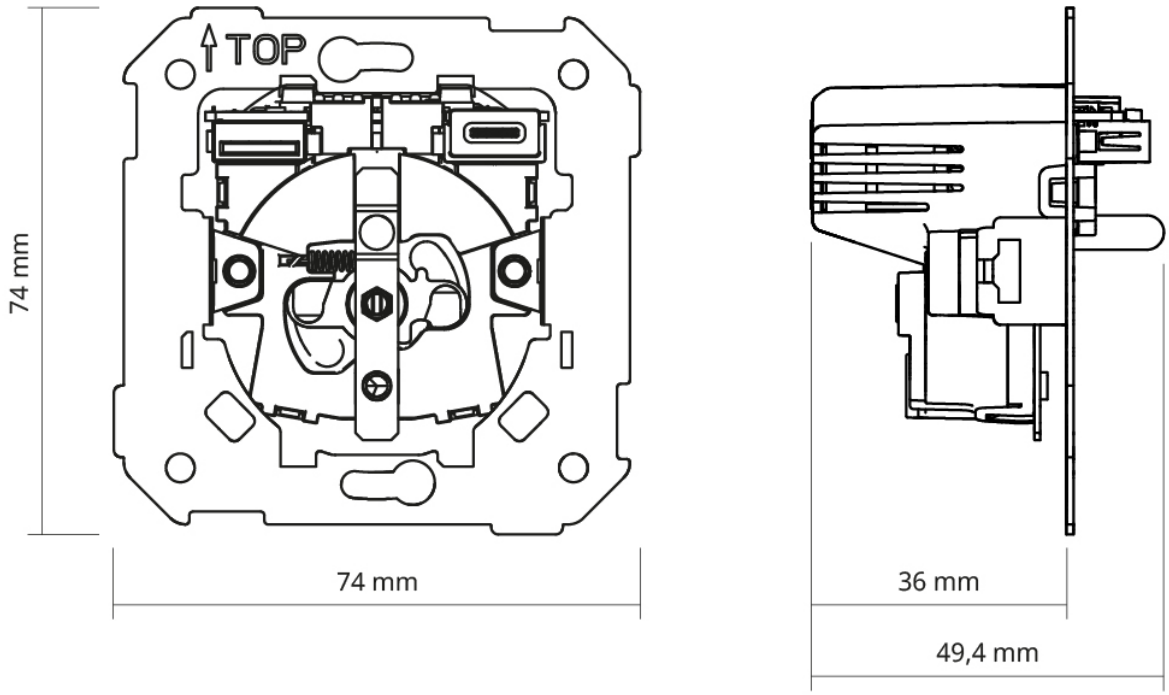
TOP
74 mm
74 mm
36 mm
49,4 mm