# Prise de signal R-TV+SAT non modulaire unique Simon 82 Detail

RÉF. **75486-39**

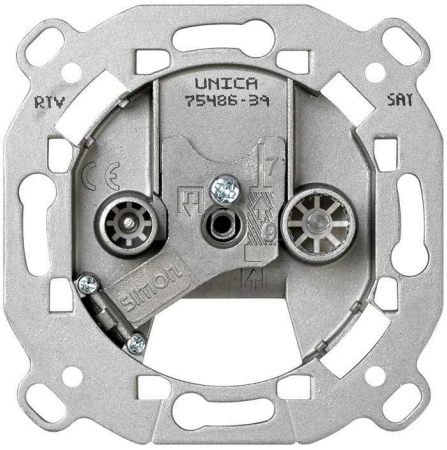


## INFORMATION DE BASE

### MATÉRIAU
Métal,Plastique

### CONTENU DE L'EMBALLAGE
Prise R-TV+SAT et notice

### COMPATIBILITÉ
Cadres Simon 82 Detail

### CLASSE ETIM
EC000439

### REMARQUES
Basée sur connecteurs IEC 9,5 mm. 

simon

## INFORMATION TECHNIQUE

### MARCHÉ DISPONIBLE
CE

### SECTION DE CÂBLE ADMISE (MM)
De 6 a 8 mm

### NOMBRE DE CONNECTEURS
2

### TYPE DE CONNECTEUR
IEC

### NOMBRE DE CONTACTS
2

### NOMBRE D'ÉLÉMENTS POSSIBLES
1 élément

### FORMAT
R/TV,SAT

### CLASSIFICATION IP
IP20

### TYPE DE MÉCANISME
Multimedia

### PLAGE DE TEMPÉRATURE DE FONCTIONNEMENT (ºC)
5 - 40 ºC

### DIMENSION D'ENCASTREMENT (MM)
35

### PLAGE DE TEMPÉRATURE DE STOCKAGE (ºC)
-25 - 50 ºC

### TYPE
Unique

### VERSION
Simple

### NOMBRE DE FILS
1

## INSTALLATION ET MAINTENANCE

### DÉNUDAGE DE CÂBLE NÉCESSAIRE (MM)
7

### GRIFFE
Incluses

### RETRAIT DU COUVERCLE
Avec outil seulement

### INSTALLABLE DANS BOÎTE D'ENCASTREMENT
Universel

### SENS D'INSTALLATION
Horizontal, Vertical

### TYPE D'INSTALLATION
Montage encastré et apparent

### TYPE DE CONNEXION DE BORNE - FONCTION 1
À vis

## RÉGLEMENTATION

### RÉGLEMENTATIONS
UNE-EN 50083-2:2013

simon

## INFORMATION LOGISTIQUE

CODE EAN UNITAIRE
8421053256299

HAUTEUR EMBALLAGE UNITAIRE
0.00

LARGEUR EMBALLAGE UNITAIRE
0.00

LONGUEUR EMBALLAGE UNITAIRE
0.00

UNITÉ DE MESURE EMBALLAGE UNITAIRE
MMT

VOLUME EMBALLAGE UNITAIRE
0.00

UNITÉ DE VOLUME EMBALLAGE UNITAIRE
MMQ

POIDS BRUT EMBALLAGE UNITAIRE
0.13

POIDS NET DU PRODUIT
0.11

UNITÉ DE POIDS EMBALLAGE UNITAIRE
KGM

EAN EMBALLAGE
8421053024966

UNIT. CONTENUES EMBALLAGE
10

HAUTEUR EMBALLAGE
85.00

LARGEUR EMBALLAGE
165.00

LONGUEUR EMBALLAGE
221.00

UNITÉ DE MESURE EMBALLAGE
MMT

VOLUME EMBALLAGE
3099525.00

UNITÉ DE VOLUME EMBALLAGE
MMQ

POIDS BRUT EMBALLAGE
1.11

POIDS NET EMBALLAGE
1.12

UNITÉ DE POIDS EMBALLAGE
KGM

INTERMEDIA

75487-39
75467-69

FINAL

75488-39
75468-69

UNICA

7500470-039
75486-39
75466-69

En Serie/Cascada

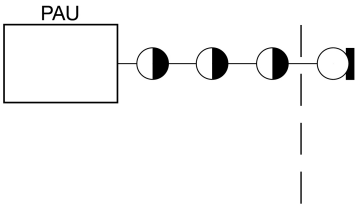


En Estrella

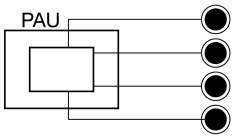


**1**

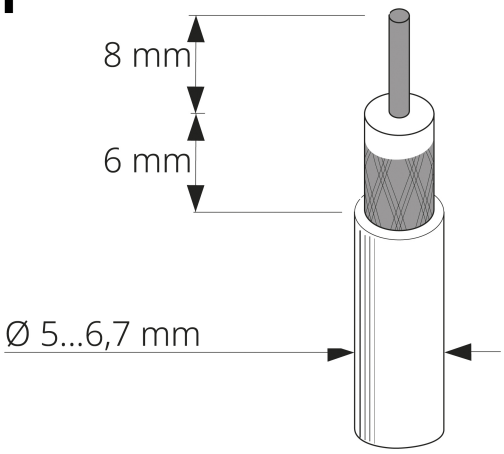


**2**

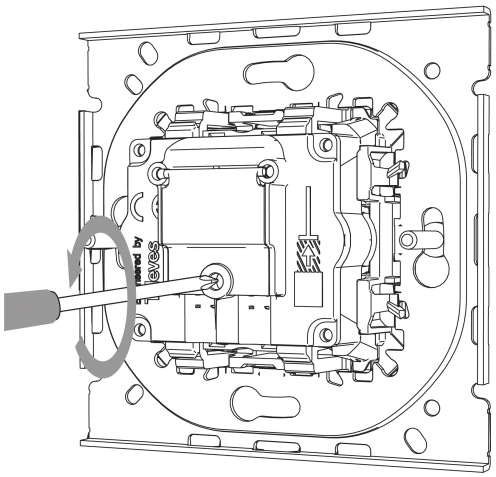

**3**

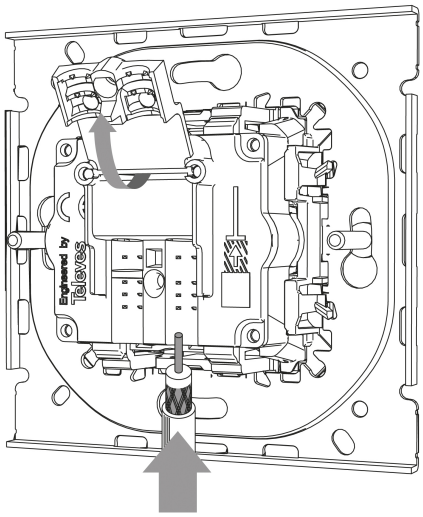

**4**

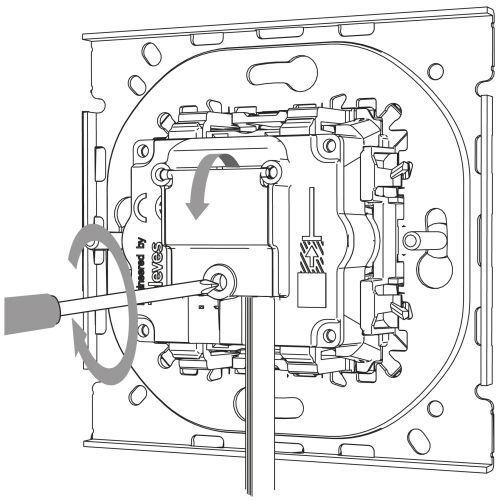

Para información más detallada consultar la hoja de instrucciones
For more detailed information check the instruction sheet

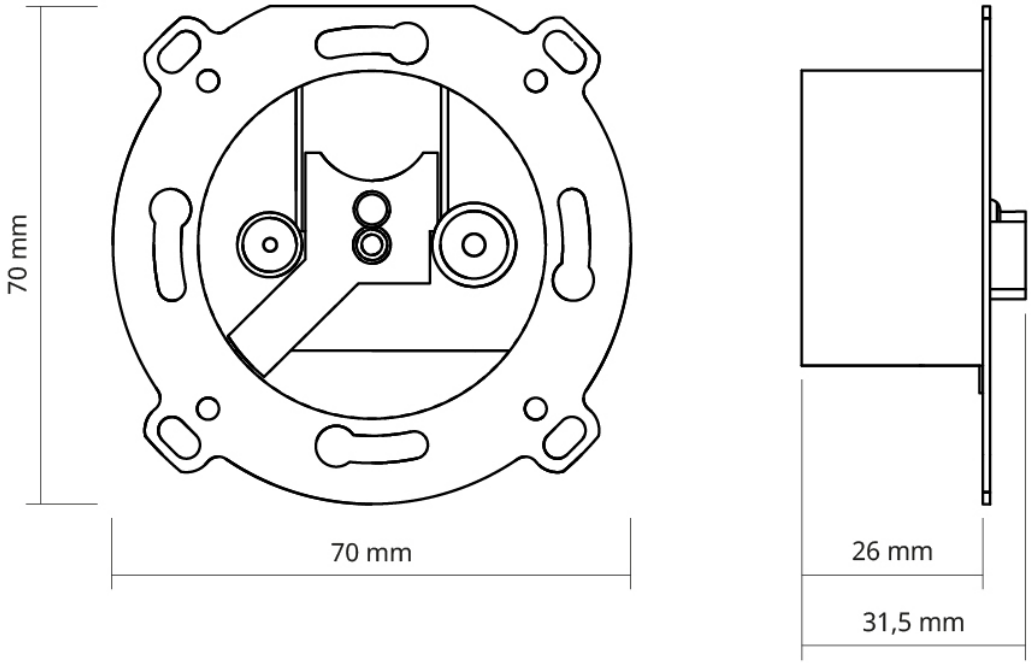
70 mm
70 mm
26 mm
31,5 mm