Disjoncteur différentiel 30mA pour 2 élements avec plaque graphite Simon 500 Cima

RÉF. **50002075-038**



INFORMATION DE BASE

FINITION

Graphite

COMPATIBILITÉ

Boîtes murales, mini poteaux, mini colonnes, colonnes et Boîtes métalliques Simon 500 Cima

CONTENU DE L'EMBALLAGE

Interrupteur différentiel 30 mA, plaque de finition, adaptateur pour boîtes Simon 500 Cima (ne convient pas pour l'installation dans une boîte de plancher) et manuel d'installation

CLASSE ETIM

EC000042

REMARQUES

Possibilité de commander un adaptateur de rail DIN de remplacement en cas de casse, avec la référence article 50000076-039.

INFORMATION TECHNIQUE

MARCHÉ DISPONIBLE
CE

SECTION DE CÂBLE ADMISE (MM)
Jusqu'à 25 mm

CAPACITÉ DE COUPURE (A)
10000 A (avec fusible à l'avant)

CLASSE
AC

NOMBRE DE CONNEXIONS PAR BORNE
1 connexion par terminal

TEMPÉRATURE MAX PENDANT LES TRAVAUX DE CONSTRUCTION (°C)
+60 °C

FORMAT
DIN

FONCTION INDICATEUR
Non

INTENSITÉ (A)
30 mA

CLASSIFICATION IP
IP4X

MAINTENANCE
Nettoyez avec un chiffon doux et sec. N'utilisez pas de chiffons abrasifs et/ou de nettoyants contenant du chlore.

PLAGE DE TEMPÉRATURE PENDANT L'INSTALLATION (°C)
-5 à 60 °C

TYPE DE MÉCANISME
Pivoting

NOMBRE DE MODULES
2

ALIMENTATION (V~)
125/230 V~

RAL
7021

TYPE
Interrupteur différentiel

VERSION
Double

INSTALLATION ET MAINTENANCE

DÉNUDAGE DE CÂBLE NÉCESSAIRE (MM)
10

INSTALLABLE DANS BOÎTE D'ENCASTREMENT
Spécifique Simon 500 Cima

SENS D'INSTALLATION
Vertical, correspondant à la direction des mécanismes

TYPE D'INSTALLATION
Convient aux installations murales encastrées ou montées en saillie et encliquetable dans n'importe quelle boîte de la gamme, à l'exception des boîtes de sol

RETRAIT DU DISJONCTEUR
Avec outil seulement

TYPE DE CONNEXION DE BORNE - FONCTION 1
À vis

NOMBRE DE BORNES
4 (2 bornes de connexion par pôle)

RÉGLEMENTATION

RÉGLEMENTATIONS

Directive 2014/35/UE LVD + Directive 2014/30/UE EMC + Directive 2011/65/UE RoHS + EN 50581:2012 + EN 61008-1:2012 + EN 61008-1:2012 A1:2014 + EN 61008-1:2012 A2:2014 + EN 61008-1:2012 A11:2015 + EN 61008-2-1:1994 + EN 61008-2-1:1994 A11:1998 + EN 61543:1995 + EN 61543:1995 A112003 + EN 61543:1995 A12:2005 + EN 61543:1995 A2:2006

INFORMATION LOGISTIQUE

HAUTEUR EMBALLAGE UNITAIRE
0.00

LARGEUR EMBALLAGE UNITAIRE
0.00

LONGUEUR EMBALLAGE UNITAIRE
0.00

VOLUME EMBALLAGE UNITAIRE
0.00

POIDS BRUT EMBALLAGE UNITAIRE
0.23

POIDS NET DU PRODUIT
0.23

UNITÉ DE POIDS EMBALLAGE UNITAIRE
KGM

EAN EMBALLAGE
8421053095935

UNIT. CONTENUES EMBALLAGE
5

HAUTEUR EMBALLAGE
112.00

LARGEUR EMBALLAGE
117.00

LONGUEUR EMBALLAGE
269.00

UNITÉ DE MESURE EMBALLAGE
MMT

VOLUME EMBALLAGE
3524976.00

UNITÉ DE VOLUME EMBALLAGE
MMQ

POIDS BRUT EMBALLAGE
0.00

POIDS NET EMBALLAGE
1.17

UNITÉ DE POIDS EMBALLAGE
KGM

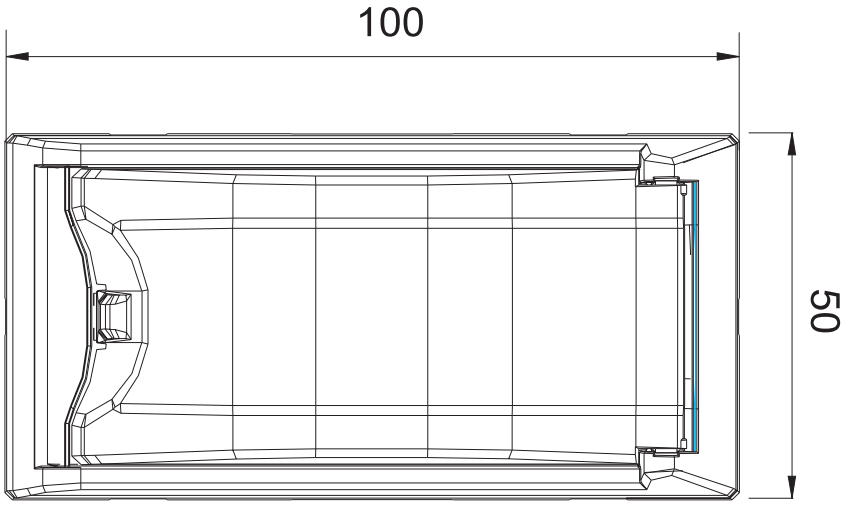
100
50

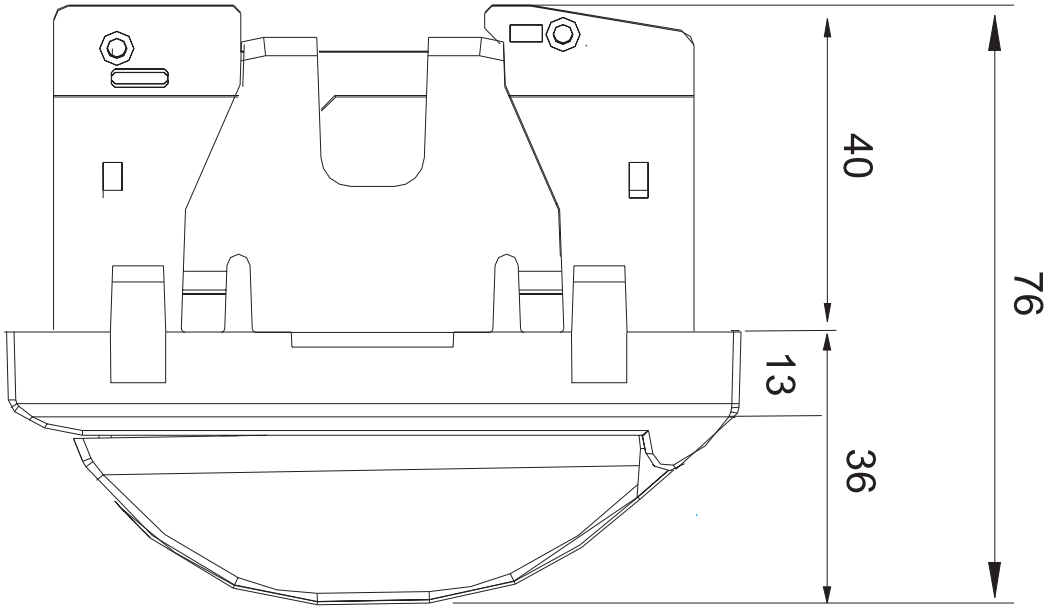
40
76
13
36