Kit caixa chão prof. reduzida pavimento técnico 6 elementos com ficha dupla, SAI dupla, 2placas RJ45 cinza Simon 500 Cima

REF. **52006313-030**

INFORMAÇÃO BÁSICA

DESCRIÇÃO

Este kit da gama Simon 500 Cima de cor cinza, é ideal para criar uma fonte de alimentação elétrica em chão de profundidade reduzida, já seja de pavimento ou chão técnico. Este pack tem dimensões de 300 x 69 milímetros e nele se encontra todo o necessário para fornecer energia a um total de 6 elementos de até 16 amperes e 250 volts. A instalação, já seja em pavimento ou chão técnico, realiza-se mediante encastramento, o que dota ao produto de grande discrição, o integrando completamente na sala onde se localize. O kit compõe-se de uma ficha dupla, um sistema de alimentação ininterrupta dupla (SAI), que garante o fornecimento elétrico aos aparelhos conectados em caso de apagão durante um tempo limitado, e duas placas conetoras RJ45. O produto é fabricado com materiais de qualidade que alongam sua duração e resistência como são os componentes metálicos com isolamento termoplástico autoextinguível e sem halogéneos, que garantem a não propagação de chama em caso de incêndio e a baixa toxicidade em caso de emissão de fumos.

ACABAMENTO

Cinza

COMPATIBILIDADE

Mecanismos Simon 500 CIMA

CLASSE ETIM

EC000024

MATERIAL

Plástico

CONTEÚDO DA EMBALAGEM

Kit e manual de instalação

OBSERVAÇÕES

Para completar a instalação do produto em chão de pavimento, combinar com uma cuba de plástico (ref.ª G301C). Opcionalmente é possível combinar com a tampa embelezadora de enchimento (ref.ª 52053203-035) caso não seja instalado o mesmo revestimento do chão.

INFORMAÇÃO TÉCNICA

DISPONÍVEL NO MERCADO
CE

SECÇÃO DE CABO PERMITIDA (MM)
De 1,5 a 2,5 mm

PROTEÇÃO CONTRA ACESSO DIRETO DE CONTATOS
Não

PROTEÇÃO CONTRA ENTRADA DE POEIRA E PEQUENOS OBJETOS
Sim, graças à inclusão das saídas de cabos em plástico dúctil

NÚMERO DE FUROS PARA FIXAÇÃO DE BRAÇADEIRAS
6

NÚMERO DE CONEXÕES POR TERMINAL
1 orifício de ligação de condutores para o sistema de ligação de bornes por corte e 2 orifícios de ligação de condutores para o sistema de ligação rápida de bornes

COMPATÍVEL COM CONECTORES
Simon©, AMP netconnect© Standard 110, SL110, SL Tool less, 216000 e 216005, Brand-Rex©, Systimax©, ADC Krone© KM8 Keystone, BeldenCDT© Giga Flex Keystone, Ersys©, General Cable©, Molex©, Panduit© Netkey, Ortronics© Clarity TechChoice Keystone, Rit© e outros fabricantes com encaixe baseado no formato Keystone.

NÚMERO DE CONECTORES
2

CONECTORES RJ45
Não incluídos

RIGIDEZ DIELÉTRICA
Sem perfuração nem contorno com 2000 V a 50 Hz durante 1 minuto

TEMPERATURA MÁXIMA DURANTE TRABALHOS DE CONSTRUÇÃO (ºC)
+90 °C

OBTURADOR DE POEIRA
Sim

FORMATO
Schuko

RESISTÊNCIA AO CALOR (ºC)
+125 °C (segundo norma IEC 60695-10-2)

CLASSIFICAÇÃO IK
08

FUNÇÃO INDICADORA
Sim

RESISTÊNCIA DE ISOLAMENTO (V-MΩ)
>5 MOhms a 500 V

INTENSIDADE (A)
16 A

CLASSIFICAÇÃO IP
IP4X

INDICADOR DE CONSUMO LED (MA)
0.55

MANUTENÇÃO
Limpar com um pano suave e seco. Não utilizar panos e/ou detergentes abrasivos que contenham cloro.

FAIXA DE TEMPERATURA DURANTE INSTALAÇÃO (ºC)
-5 a +60 °C

TIPO DE MECANISMO
Insertion

NÚMERO DE MÓDULOS
6 módulos

NÚMERO DE PLACAS
2 placas de voz e dados

TIPO DE PLACA
Plana

NÚMERO DE FUROS PRÉ-PERFURADOS 55 X 20 MM
6

RAL
7011

DIMENSÃO DO ENCAIXE (MM)
Ø 300 mm

MÓDULO ADAPTADOR RJ45
Incluídos nas placas de voz e dados

NÚMERO DE ENTRADAS LATERAIS
6

PLACAS RJ45 DE ENCAIXE RÁPIDO
Keystone I, II, ATT®/Avaya®

TIPO DE ENCAIXE RÁPIDO
Keystone I, II, ATT®/Avaya®

e 1 base dupla para circuito de corrente estabilizada

INSTALAÇÃO E MANUTENÇÃO

DESCASCAMENTO NECESSÁRIO DO CABO (MM)

0

FAIXA DE OPERAÇÃO DA GARRA (MM)

Entre 11 e 48 mm

NÚMERO DE POSIÇÕES DE ABERTURA DA TAMPA

3

EXTINÇÃO (ºC)

+850 °C / 30 segundos (GWFI segundo norma IEC 60695-2-11)

TIPO DE FIXAÇÃO

Através de fixação de garras na cuba de pavimento ou no abáculo do chão técnico (fornecidas na caixa de chão)

PODE SER INSTALADO EM BANDEJA

Plástica

DIREÇÃO DE INSTALAÇÃO

Circular

TIPO DE INSTALAÇÃO

A sua conceção para chão de profundidade reduzida permite a sua instalação em qualquer tipo de chão, quer seja chão técnico ou pavimento, combinando este último tipo de instalação com a cuba ref.ª G301C

REMOÇÃO DA PLACA

Unicamente com ferramenta

REMOÇÃO DA TOMADA

Unicamente com ferramenta

TIPO DE CONEXÃO DO TERMINAL - FUNÇÃO 1

Por corte (1 click®)

NÚMERO DE TERMINAIS

3 entradas e 3 saídas

REGULAMENTAÇÃO

REGULAMENTOS

UNE-EN 60.670-23

simon

INFORMAÇÃO LOGÍSTICA

CÓDIGO EAN UNITÁRIO
8421053112687

ALTURA EMBALAGEM UNITÁRIA
0.00

LARGURA DA EMBALAGEM UNITÁRIA
0.00

COMPRIMENTO EMBALAGEM UNITÁRIA
0.00

VOLUME EMBALAGEM UNITÁRIA
0.00

PESO BRUTO EMBALAGEM UNITÁRIA
2.30

PESO LÍQUIDO DO PRODUTO
2.30

UNIDADE DE PESO EMBALAGEM UNITÁRIA
KGM

EAN EMBALAGEM
8421053112687

UNID. CONTIDAS EMBALAGEM
1

ALTURA EMBALAGEM
0.00

LARGURA DA EMBALAGEM
0.00

COMPRIMENTO EMBALAGEM
0.00

VOLUME EMBALAGEM
0.00

PESO BRUTO EMBALAGEM
2.30

PESO LÍQUIDO EMBALAGEM
2.30

UNIDADE DE PESO EMBALAGEM
KGM

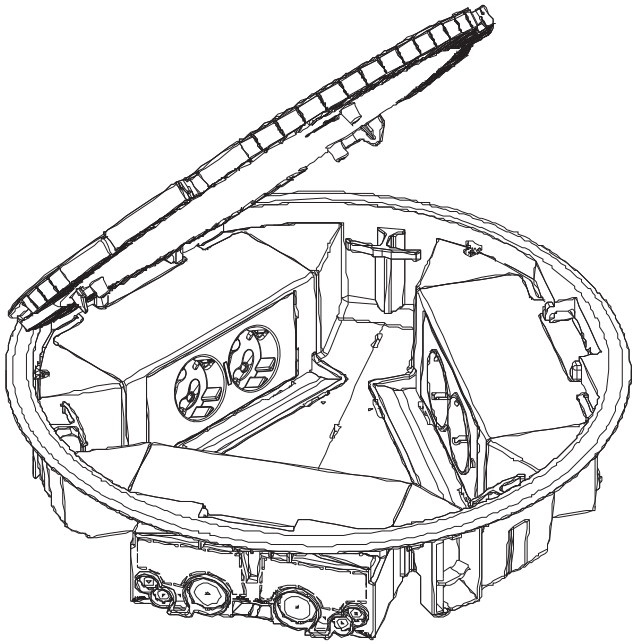

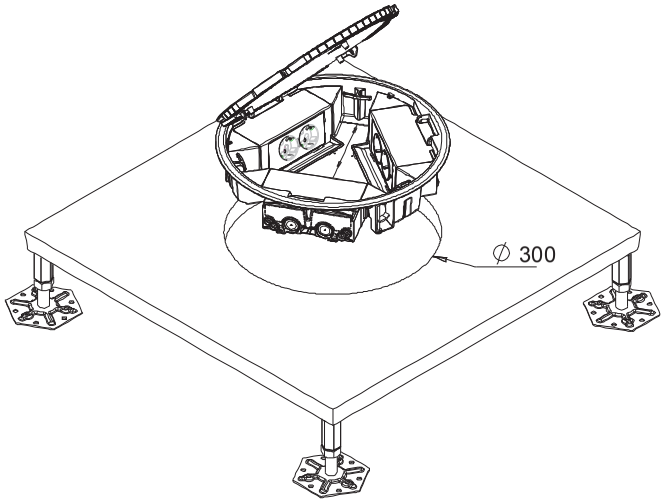
∅ 300

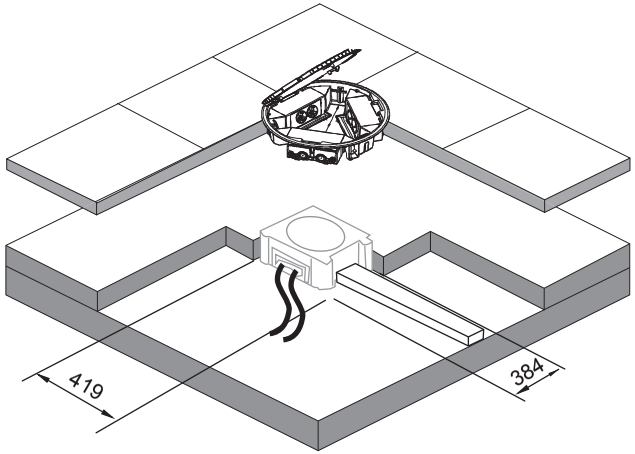
419
384

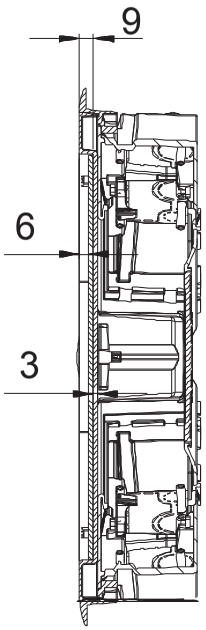
9
6
3

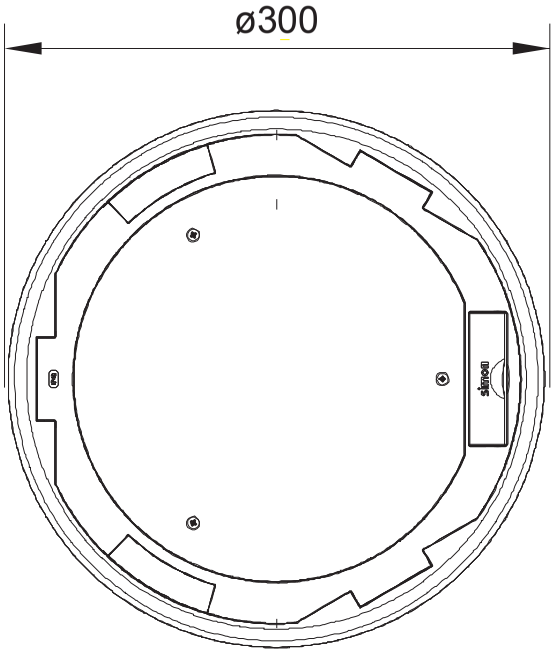
ø300