Botão pulsante 10A 250V~ com sistema de conexão de terminais rápido Simon 360

REF. **36010150-039**

INFORMAÇÃO BÁSICA

DESCRIÇÃO

Botão de pressão 10A 250V~ com sistema de conexão de terminais rápido da série Simon 360. O mecanismo de pressão permite ter sempre todas as teclas alinhadas em qualquer configuração. Prazer ao toque, ao som e ao equilíbrio visual.

MATERIAL

Metal,Plástico

COMPATIBILIDADE

Molduras Simon 360

CLASSE ETIM

EC000029

INFORMAÇÃO TÉCNICA

NÚMERO DE CONTATOS
2

FORMATO
Botão de pressão

FREQUÊNCIA
50 - 60 Hz

FUNÇÃO INDICADORA
Não

INTENSIDADE (A)
10 A

CLASSIFICAÇÃO IP
IP20

VINCULÁVEL
Não

MONOBLOCO
Não

TENSÃO NOMINAL (V~)
250 V~

ALIMENTAÇÃO (V~)
127/230 V~

DIMENSÃO DO ENCAIXE (MM)
40

TENSÃO (V~)
127/230 V~

NÚMERO DE CABOS
2

INSTALAÇÃO E MANUTENÇÃO

DESCASCAMENTO NECESSÁRIO DO CABO (MM)
15

GARRA
Simon 27

REMOÇÃO DA TAMPA
Unicamente com ferramenta

DIREÇÃO DE INSTALAÇÃO
Horizontal, Vertical

TIPO DE CONEXÃO DO TERMINAL - FUNÇÃO 1
Rápido

simon

INFORMAÇÃO LOGÍSTICA

CÓDIGO EAN UNITÁRIO
8421053438381

ALTURA EMBALAGEM UNITÁRIA
81.00

LARGURA DA EMBALAGEM UNITÁRIA
44.00

COMPRIMENTO EMBALAGEM UNITÁRIA
81.00

UNIDADE DE MEDIDA EMBALAGEM UNITÁRIA
MMT

VOLUME EMBALAGEM UNITÁRIA
288684.00

UNIDADE DE VOLUME EMBALAGEM UNITÁRIA
MMQ

PESO BRUTO EMBALAGEM UNITÁRIA
0.06

PESO LÍQUIDO DO PRODUTO
0.05

UNIDADE DE PESO EMBALAGEM UNITÁRIA
KGM

EAN EMBALAGEM
8421053438398

UNID. CONTIDAS EMBALAGEM
10

ALTURA EMBALAGEM
85.00

LARGURA DA EMBALAGEM
168.00

COMPRIMENTO EMBALAGEM
225.00

UNIDADE DE MEDIDA EMBALAGEM
MMT

VOLUME EMBALAGEM
3213000.00

UNIDADE DE VOLUME EMBALAGEM
MMQ

PESO BRUTO EMBALAGEM
0.66

PESO LÍQUIDO EMBALAGEM
0.50

UNIDADE DE PESO EMBALAGEM
KGM

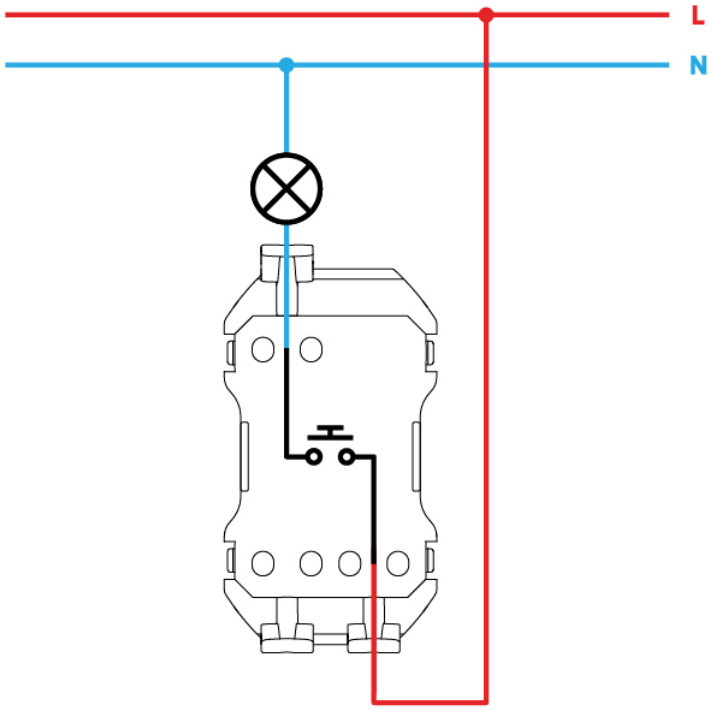
L
N

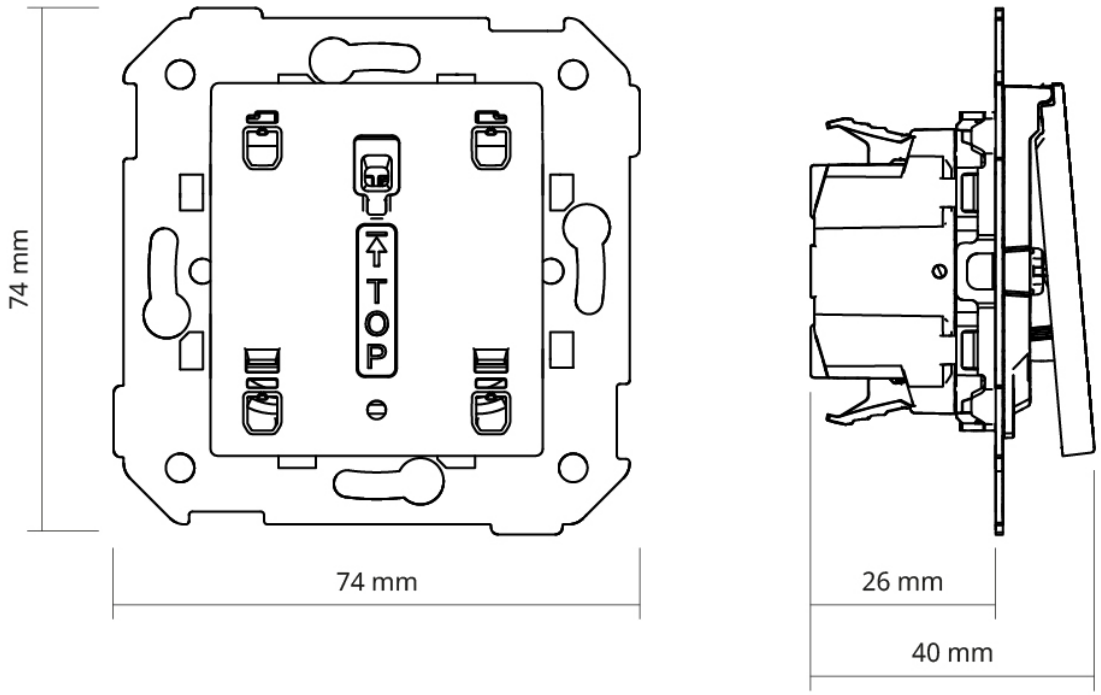
74 mm
TOP
74 mm
26 mm
40 mm