# Tomada de sinal modular R-TV+SAT intermédia Simon 100

REF. **10000467-039**

simon

## INFORMAÇÃO BÁSICA

### DESCRIÇÃO

Tomada de antena modular R-TV+SAT intermédia da série Simon 100.

Cumpre com o regulamento ICT e é compatível com a TDT (Televisão Digital Terrestre). O processo de ligação de bornes é muito rápido, simples e seguro. Realiza-se mediante parafuso.

Este componente monta-se sobre a tampa tomada de antena 10000053-138 em cor preto e a tampa tomada de antena 10000053-130 em cor branco.

Está peça é formada por componentes metálicos com isolamento termoplástico sem halogéneos.

Quanto ao intervalo de segurança para seu correto funcionamento, este oscila entre os 5 e os 40º. Pôr especial atenção nos meses de temperaturas mais extremas de frio e/ou calor. Quanto ao armazenamento, a faixa de temperaturas é de -25 a 50º C.

A série 100 da Simon comemora os 100 anos da marca. Uma nova era para o universo dos mecanismos elétricos.

### CONTEÚDO DA EMBALAGEM

Tomada R-TV+SAT e folha de instruções

### CLASSE ETIM

EC000439

## INFORMAÇÃO TÉCNICA

### DISPONÍVEL NO MERCADO

CE

### TIPO DE CONECTOR

R-TV+SAT

### NÚMERO DE ELEMENTOS POSSÍVEIS

Meio-elemento

### FORMATO

R/TV,SAT

### CLASSIFICAÇÃO IP

IP20

### TIPO DE MECANISMO

Insertion

### FAIXA DE TEMPERATURA DE OPERAÇÃO (ºC)

5 - 40 ºC

### FAIXA DE TEMPERATURA DE ARMAZENAMENTO (ºC)

-25 - 50 ºC

### VERSÃO

Individual

## INSTALAÇÃO E MANUTENÇÃO

INSTALÁVEL EM CAIXA DE JUNÇÃO EMBUTIDA
Universal

DIREÇÃO DE INSTALAÇÃO
Horizontal, Vertical

TIPO DE INSTALAÇÃO
Apto para encastrar

TIPO DE CONEXÃO DO TERMINAL - FUNÇÃO 1
Por parafuso

## REGULAMENTAÇÃO

REGULAMENTOS
Directive 2014/30/UE EMC + Directive 2011/65/UE RoHS + EN 50083-2:2012 + EN 50581:2012

## INFORMAÇÃO LOGÍSTICA

CÓDIGO EAN UNITÁRIO
8421053286630

ALTURA EMBALAGEM UNITÁRIA
0.00

LARGURA DA EMBALAGEM UNITÁRIA
0.00

COMPRIMENTO EMBALAGEM UNITÁRIA
0.00

VOLUME EMBALAGEM UNITÁRIA
0.00

PESO BRUTO EMBALAGEM UNITÁRIA
0.05

PESO LÍQUIDO DO PRODUTO
0.05

UNIDADE DE PESO EMBALAGEM UNITÁRIA
KGM

EAN EMBALAGEM
8421053145777

UNID. CONTIDAS EMBALAGEM
5

ALTURA EMBALAGEM
40.00

LARGURA DA EMBALAGEM
70.00

COMPRIMENTO EMBALAGEM
195.00

UNIDADE DE MEDIDA EMBALAGEM
MMT

VOLUME EMBALAGEM
546000.00

UNIDADE DE VOLUME EMBALAGEM
MMQ

PESO BRUTO EMBALAGEM
0.27

PESO LÍQUIDO EMBALAGEM
0.27

UNIDADE DE PESO EMBALAGEM
KGM

INTERMEDIA
10000467-039

FINAL
10000468-039

UNICA
10000466-039

En Serie/Cascada

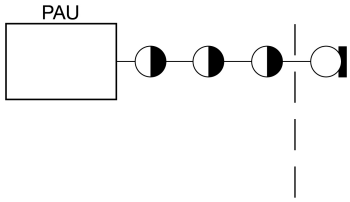


En Estrella

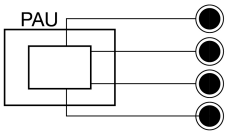


**1**

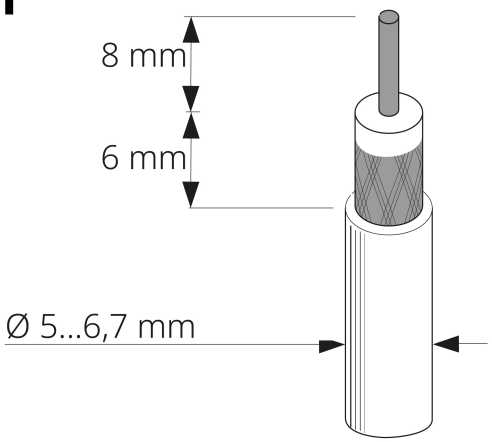


**2**

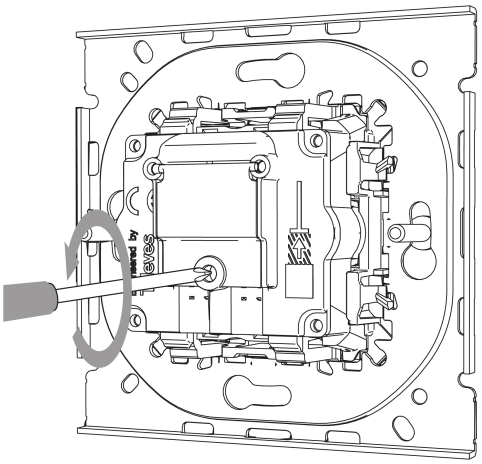

**3**

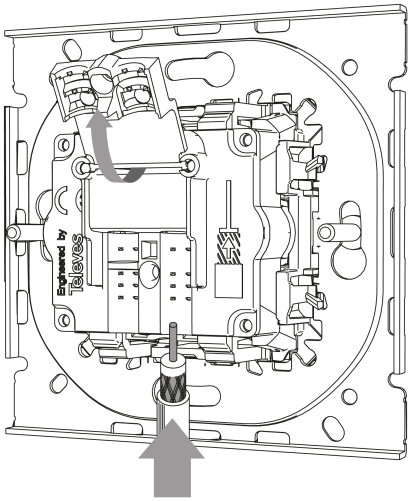

**4**

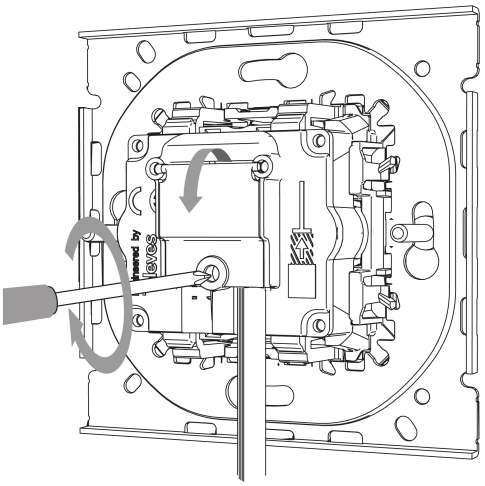

Para información más detallada consultar la hoja de instrucciones
For more detailed information check the instruction sheet