Embellecedor superior para minicolumnas de 1 cara grafito Simon 500 Cima

REF. **52551805-038**



INFORMACIÓN BÁSICA

DESCRIPCIÓN

Este producto está dentro de la serie Simon 500 Cima y se trata de un embellecedor superior para minicolumnas de 1 cara. El embellecedor tiene unas medidas de 70 x 32 milímetros y 9 milímetros de profundidad y es muy sencillo de instalar. Simon incorpora a sus productos las últimas tendencias estéticas en diseño, adaptándose a los tiempos, con el objetivo de presentar productos modernos y que se integren con facilidad en cualquier tipo de estancia sea cual sea su decoración. En ese sentido, este producto se presenta en un bonito y original color grafito, que será ideal para lugares de similar estilo estético. El material de fabricación del producto es el termoplástico sin halógenos, un material de gran calidad que responde a lo último en el mercado. El termoplástico es altamente resistente y confiere una dureza extra al producto. Además se trata de un componente muy seguro ya que es capaz de no expandir las llamas en caso de incendio y de reducir la toxicidad del humo.

ACABADO

Grafito

CONTENIDO DEL EMBALAJE

Embellecedor superior

MATERIAL

Plástico

CLASE ETIM

EC002980

INFORMACIÓN TÉCNICA

MERCADO DISPONIBLE
CE

DISPONIBLE EN
1 y 2 caras

TEMP MÁX DURANTE TRABAJOS DE CONSTRUCCIÓN (ºC)
+60º C

RESISTENCIA DE PUESTA A TIERRA
< 0,05 ?

CLASIFICACIÓN IP
IP4X

DISPONIBILIDAD DE KIT
No

MANTENIMIENTO
Limpiar con un paño suave y seco. No utilizar paños y/o limpiadores abrasivos que contengan cloro.

RANGO DE TEMPERATURA DURANTE LA INSTALACIÓN (ºC)
-5 a +60º C

RAL
7021

VERSIÓN
1 cara

INSTALACIÓN Y MANTENIMIENTO

EXTRACCIÓN DE CUBIERTA
Únicamente con herramienta

TIPO DE FIJACIÓN
Mediante clipaje directo en el envolvente seleccionado (no requiere el uso de herramientas para su fijación)

DIRECCIÓN DE INSTALACIÓN
Horizontal

NORMATIVA

REGULACIONES
Directive 2014/35/UE LVD + EN 50085-2-4:2009

INFORMACIÓN LOGÍSTICA

ALTURA EMBALAJE UNITARIO
0.00

ANCHO EMBALAJE UNITARIO
0.00

LONGITUD EMBALAJE UNITARIO
0.00

VOLUMEN EMBALAJE UNITARIO
0.00

PESO BRUTO EMBALAJE UNITARIO
0.04

PESO NETO DEL PRODUCTO
0.04

UNIDAD DE PESO EMBALAJE UNITARIO
KGM

EAN EMBALAJE
8421053094617

UDS. CONTENIDAS EMBALAJE
5

ALTURA EMBALAJE
70.00

ANCHO EMBALAJE
93.00

LONGITUD EMBALAJE
140.00

UNIDAD DE MEDIDA EMBALAJE
MMT

VOLUMEN EMBALAJE
911400.00

UNIDAD DE VOLUMEN EMBALAJE
MMQ

PESO BRUTO EMBALAJE
0.00

PESO NETO EMBALAJE
0.21

UNIDAD DE PESO EMBALAJE
KGM

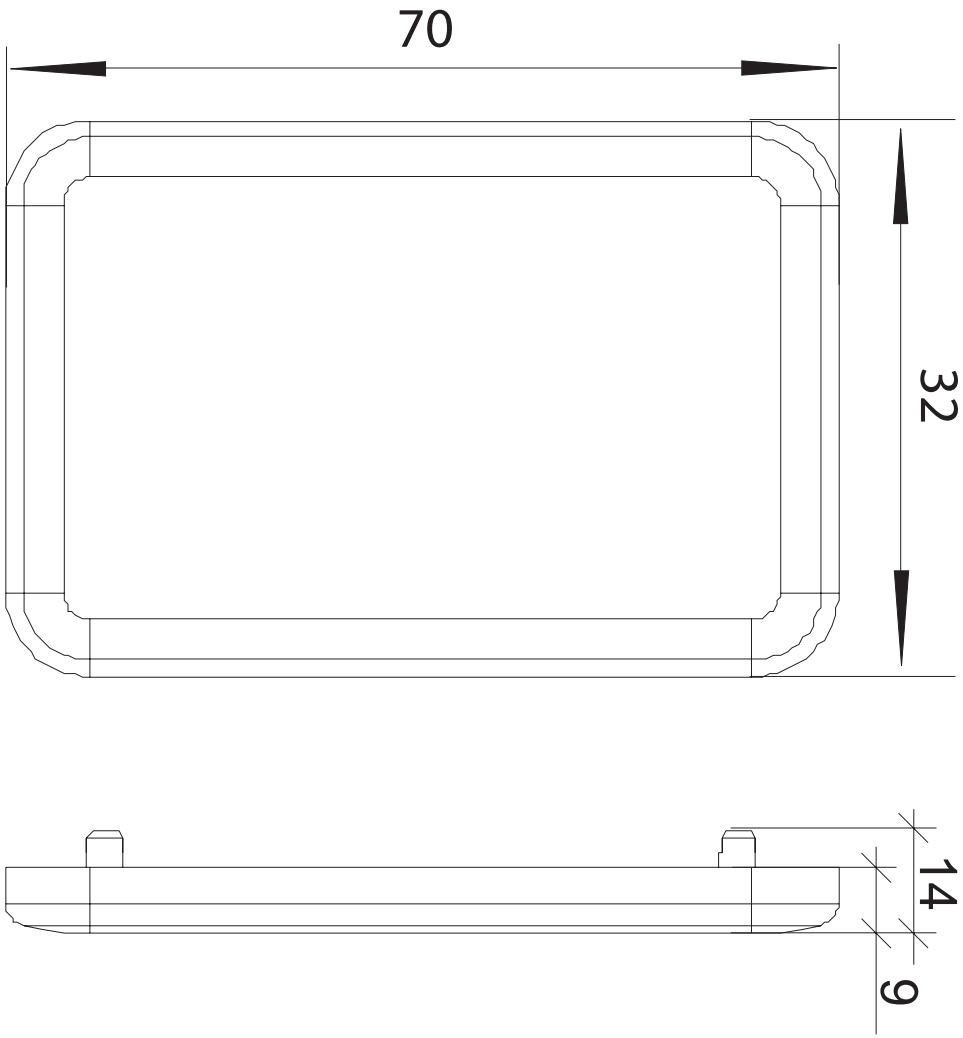
70
32
14
9