Prise de signal modulaire R-TV+SAT intermédiaire Simon 75

RÉF. **75467-69**

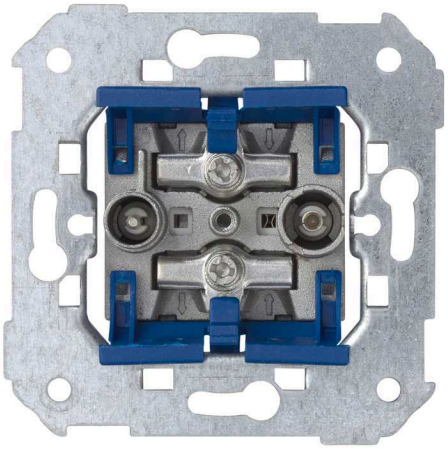

INFORMATION DE BASE

DESCRIPTION

Prise de signal modulaire R-TV+SAT intermédiaire Simon 75, conçue pour des installations en dérivation nécessitant une distribution équilibrée du signal de radio, télévision terrestre TDT et satellite à des points intermédiaires du réseau. Une solution modulaire qui garantit la continuité du signal et la qualité de transmission dans des environnements résidentiels et professionnels. Basée sur des connecteurs IEC de 9,5 mm Ø, elle dispose de deux connexions type IEC et d'un système de connexion à vis avec fonctionnement par insertion, acceptant un câble coaxial de 6 à 8 mm avec un dénudage de 7 mm pour une installation sécurisée et précise. Fabriquée avec des composants métalliques et un isolement thermoplastique exempt d'halogènes, elle offre durabilité, sécurité et performance fiable au sein de la série Simon 75 et des cadres compatibles.

MATÉRIAU

Métal,Plastique

COMPATIBILITÉ

Marcos Simon 27 Play, Simon 27 Scudo, Simon 27, Simon 31, Simon 44 Aqua, Simon 75, Simon 82 Détail, Simon 82 Nature, Simon 82 Concept et Simon 82.

CONTENU DE L'EMBALLAGE

Prise R-TV+SAT et notice

CLASSE ETIM

EC000439

simon

INFORMATION TECHNIQUE

MARCHÉ DISPONIBLE
CE

SECTION DE CÂBLE ADMISE (MM)
De 6 à 8 mm

NOMBRE DE CONNECTEURS
2

TYPE DE CONNECTEUR
IEC

NOMBRE DE CONTACTS
2

NOMBRE D'ÉLÉMENTS POSSIBLES
1 élément

FORMAT
R/TV,SAT

CLASSIFICATION IP
IP20

CONNECTABLE
Oui

TYPE DE MÉCANISME
Insertion

DIMENSION D'ENCASTREMENT (MM)
35

PLAGE DE TEMPÉRATURE DE STOCKAGE (ºC)
-25 à 50º C

TYPE
Intermédiaire

VERSION
Simple

NOMBRE DE FILS
2

INSTALLATION ET MAINTENANCE

DÉNUDAGE DE CÂBLE NÉCESSAIRE (MM)
8

GRIFFE
Simon 27

RETRAIT DU COUVERCLE
Avec outil seulement

INSTALLABLE DANS BOÎTE D'ENCASTREMENT
Universel

SENS D'INSTALLATION
Horizontal, Vertical

TYPE D'INSTALLATION
Montage encastré et apparent

TYPE DE CONNEXION DE BORNE - FONCTION 1
À vis

RÉGLEMENTATION

RÉGLEMENTATIONS
Dir. 2014/30/UE EMC|Dir. 2011/65/UE RoHS + post. mod.|EN 50083-2:2012|EN 50083-2:2012 A1:2015|EN IEC 63000:2018

simon

INFORMATION LOGISTIQUE

CODE EAN UNITAIRE
8421053256190

HAUTEUR EMBALLAGE UNITAIRE
0.00

LARGEUR EMBALLAGE UNITAIRE
0.00

LONGUEUR EMBALLAGE UNITAIRE
0.00

UNITÉ DE MESURE EMBALLAGE UNITAIRE
MMT

VOLUME EMBALLAGE UNITAIRE
0.00

UNITÉ DE VOLUME EMBALLAGE UNITAIRE
MMQ

POIDS BRUT EMBALLAGE UNITAIRE
0.11

POIDS NET DU PRODUIT
0.11

UNITÉ DE POIDS EMBALLAGE UNITAIRE
KGM

EAN EMBALLAGE
8421053060391

UNIT. CONTENUES EMBALLAGE
10

HAUTEUR EMBALLAGE
82.00

LARGEUR EMBALLAGE
165.00

LONGUEUR EMBALLAGE
223.00

UNITÉ DE MESURE EMBALLAGE
MMT

VOLUME EMBALLAGE
3017190.00

UNITÉ DE VOLUME EMBALLAGE
MMQ

POIDS BRUT EMBALLAGE
1.13

POIDS NET EMBALLAGE
1.13

UNITÉ DE POIDS EMBALLAGE
KGM

INTERMEDIA

75487-39
75467-69

FINAL

75488-39
75468-69

UNICA

7500470-039
75486-39
75466-69

En Serie/Cascada

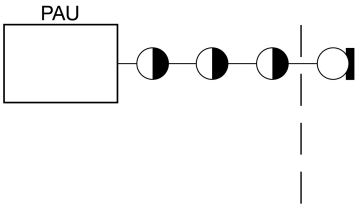

En Estrella

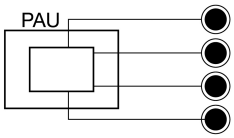

1

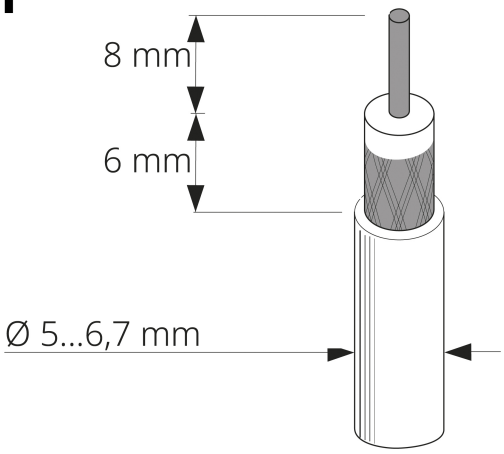

2

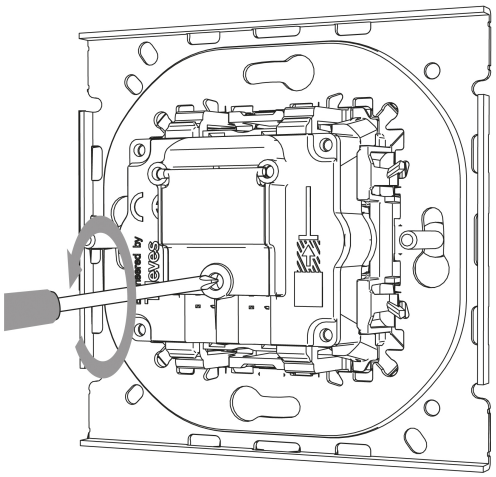

3

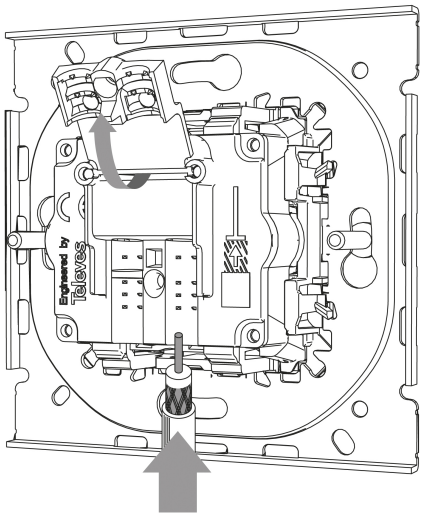

4

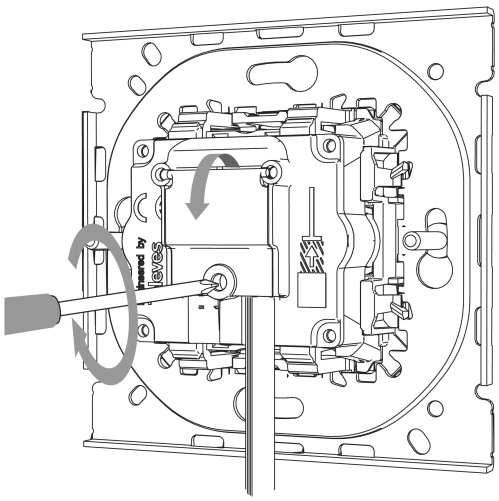

Para información más detallada consultar la hoja de instrucciones
For more detailed information check the instruction sheet

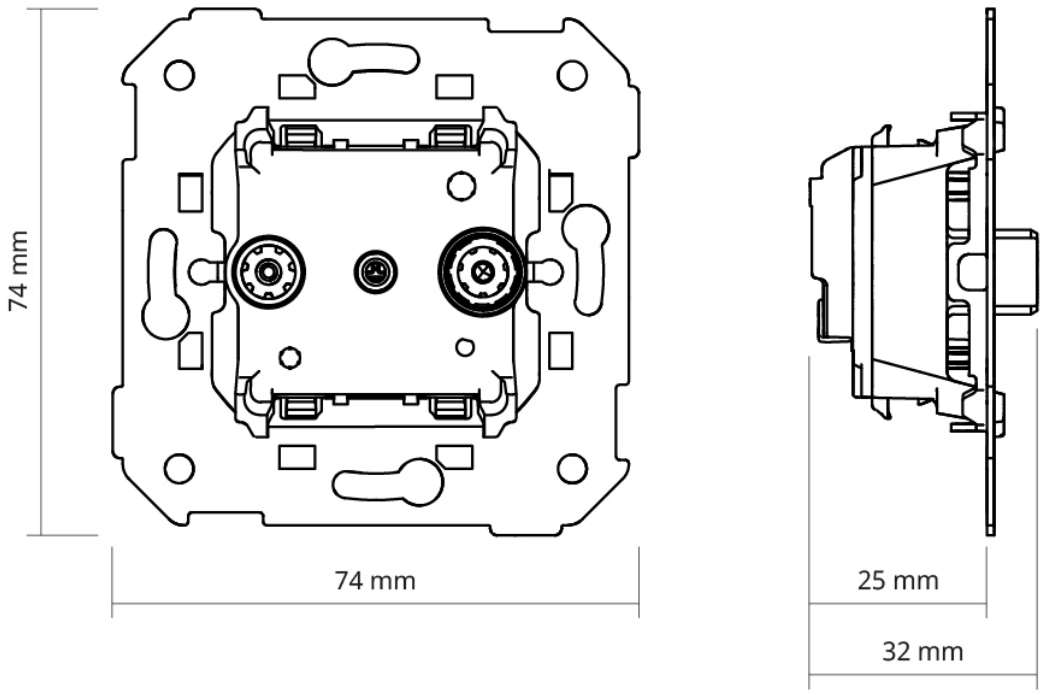
74 mm
74 mm
25 mm
32 mm