# Tomada de sinal modular R-TV+SAT final Simon 75

REF. **75468-69**

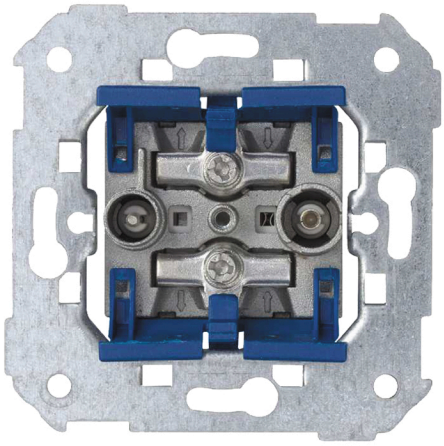

## INFORMAÇÃO BÁSICA

### DESCRIÇÃO

Tomada de sinal modular R-TV+SAT final Simon 75, projetada como ponto final de linha para a distribuição de sinal de rádio, televisão terrestre TDT e satélite em instalações individuais. Uma solução modular que garante qualidade de transmissão e compatibilidade com sistemas atuais de recepção. Baseada em conectores IEC de 9,5 mm Ø, incorpora sistema de conexão de terminais a parafuso que permite uma conexão rápida, segura e profissional. Aceita cabo coaxial de 6 a 8 mm com descascamento de 8 mm para uma instalação precisa e estável. Fabricada com componentes metálicos e isolamento termoplástico livre de halógenos, conforme a norma EN 50083-2:2013, oferece segurança, durabilidade e um desempenho confiável dentro da série Simon 75 e quadros compatíveis.

### MATERIAL

Metal,Plástico

### COMPATIBILIDADE

Marcos Simon 27 Play, Simon 27 Scudo, Simon 27, Simon 31, Simon 44 Aqua, Simon 75, Simon 82 Detalhe, Simon 82 Nature, Simon 82 Conceito e Simon 82.

### CONTEÚDO DA EMBALAGEM

Tomada R-TV+SAT e folha de instruções

### CLASSE ETIM

EC000439

## INFORMAÇÃO TÉCNICA

### DISPONÍVEL NO MERCADO
CE

### SECÇÃO DE CABO PERMITIDA (MM)
De 6 a 8 mm

### NÚMERO DE CONECTORES
2

### TIPO DE CONECTOR
IEC

### NÚMERO DE CONTATOS
1

### NÚMERO DE ELEMENTOS POSSÍVEIS
1 elemento

### FORMATO
R/TV,SAT

### CLASSIFICAÇÃO IP
IP20

### VINCULÁVEL
Não

### TIPO DE MECANISMO
Insertion

### FAIXA DE TEMPERATURA DE OPERAÇÃO (ºC)
5 - 40 ºC

### DIMENSÃO DO ENCAIXE (MM)
35

### FAIXA DE TEMPERATURA DE ARMAZENAMENTO (ºC)
-25 - 50 ºC

### TIPO
Final

### VERSÃO
Individual

### NÚMERO DE CABOS
1

## INSTALAÇÃO E MANUTENÇÃO

### DESCASCAMENTO NECESSÁRIO DO CABO (MM)
8

### GARRA
Simon 27

### REMOÇÃO DA TAMPA
Unicamente com ferramenta

### INSTALÁVEL EM CAIXA DE JUNÇÃO EMBUTIDA
Universal

### DIREÇÃO DE INSTALAÇÃO
Horizontal, Vertical

### TIPO DE INSTALAÇÃO
Apto para superfície e para encastrar

### TIPO DE CONEXÃO DO TERMINAL - FUNÇÃO 1
Por parafuso

## REGULAMENTAÇÃO

### REGULAMENTOS

Dir. 2014/30/UE EMC|Dir. 2011/65/UE RoHS + post. mod.|EN 50083-2:2012|EN 50083-2:2012 A1:2015|EN IEC 63000:2018

## INFORMAÇÃO LOGÍSTICA

### CÓDIGO EAN UNITÁRIO
8421053256206

### ALTURA EMBALAGEM UNITÁRIA
0.00

### LARGURA DA EMBALAGEM UNITÁRIA
0.00

### COMPRIMENTO EMBALAGEM UNITÁRIA
0.00

### UNIDADE DE MEDIDA EMBALAGEM UNITÁRIA
MMT

### VOLUME EMBALAGEM UNITÁRIA
0.00

### UNIDADE DE VOLUME EMBALAGEM UNITÁRIA
MMQ

### PESO BRUTO EMBALAGEM UNITÁRIA
0.11

### PESO LÍQUIDO DO PRODUTO
0.11

### UNIDADE DE PESO EMBALAGEM UNITÁRIA
KGM

### EAN EMBALAGEM
8421053060407

### UNID. CONTIDAS EMBALAGEM
10

### ALTURA EMBALAGEM
82.00

### LARGURA DA EMBALAGEM
165.00

### COMPRIMENTO EMBALAGEM
223.00

### UNIDADE DE MEDIDA EMBALAGEM
MMT

### VOLUME EMBALAGEM
3017190.00

### UNIDADE DE VOLUME EMBALAGEM
MMQ

### PESO BRUTO EMBALAGEM
0.00

### PESO LÍQUIDO EMBALAGEM
1.14

### UNIDADE DE PESO EMBALAGEM
KGM

INTERMEDIA

75487-39
75467-69

FINAL

75488-39
75468-69

UNICA

7500470-039
75486-39
75466-69

En Serie/Cascada

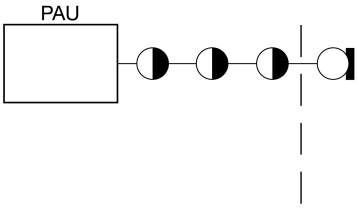


En Estrella

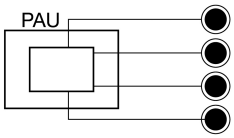


**1**

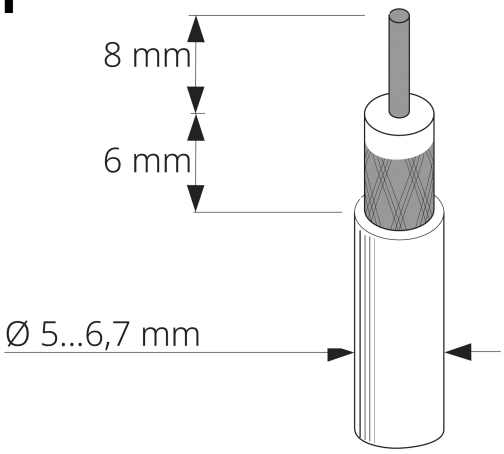


**2**

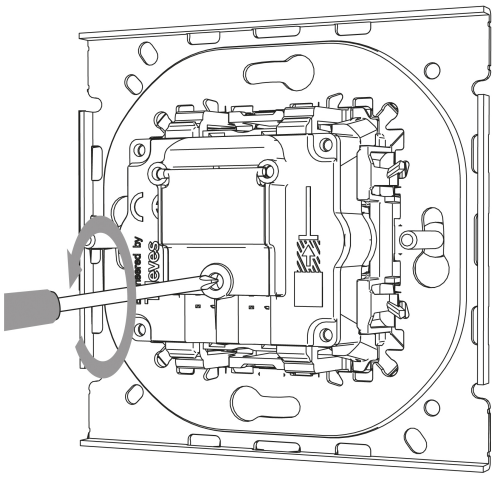

**3**

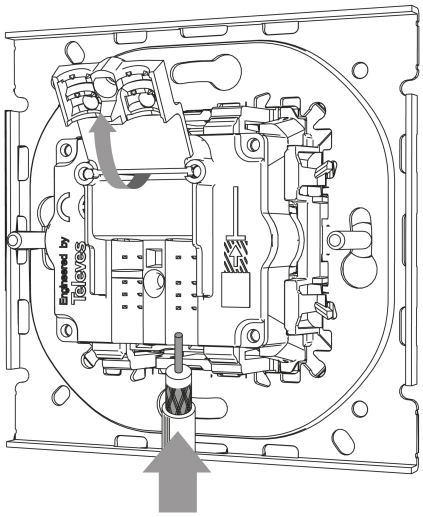

**4**

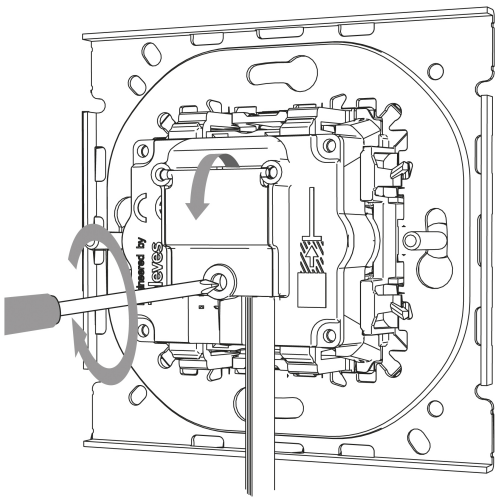

Para información más detallada consultar la hoja de instrucciones
For more detailed information check the instruction sheet

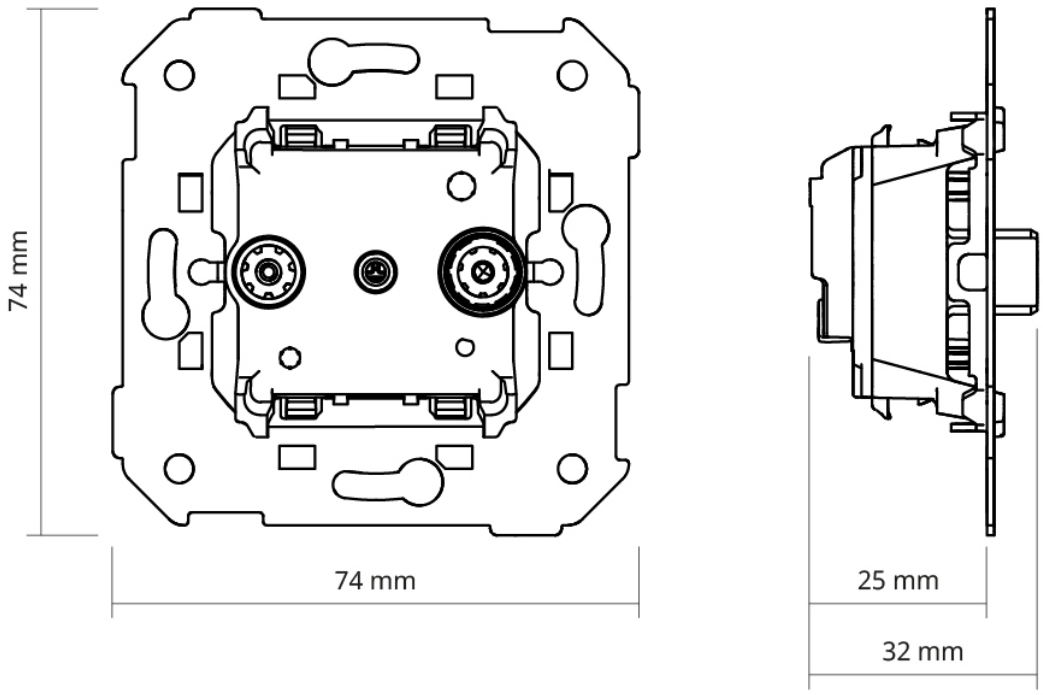
74 mm
74 mm
25 mm
32 mm